PEMBAHARUAN PROSPEKTUS SUCORINVEST USD BALANCED FUND

Tanggal Efektif : 5 Februari 2020 Tanggal Mulai Penawaran: 10 Februari 2020

SUCORINVEST USD BALANCED FUND (untuk selanjutnya disebut "SUCORINVEST USD BALANCED FUND") adalah Reksa Dana berbentuk Kontrak Investasi Kolektif berdasarkan Undang-Undang No. 8 tahun 1995 tentang Pasar Modal.

SUCORINVEST USD BALANCED FUND bertujuan untuk mencapai kenaikan nilai kapital dan memberikan pendapatan dalam jangka menengah hingga panjang dengan melakukan investasi portofolio secara berimbang melalui penempatan dana sesuai dengan Kebijakan Investasi.

SUCORINVEST USD BALANCED FUND akan melakukan investasi dengan komposisi portofolio investasi sebesar minimum 1% (satu persen) dan maksimum 79% (tujuh puluh sembilan persen) dari Nilai Aktiva Bersih pada Efek bersifat ekuitas yang diperdagangkan baik di dalam maupun di luar negeri; dan minimum 1% (satu persen) dan maksimum 79% (tujuh puluh sembilan persen) dari Nilai Aktiva Bersih pada Efek bersifat utang yang diperdagangkan baik di dalam maupun di luar negeri; dan minimum 0% (nol persen) dan maksimum 79% (tujuh puluh sembilan persen) dari Nilai Aktiva Bersih pada instrumen pasar uang dalam negeri yang mempunyai jatuh tempo tidak lebih dari 1 (satu) tahun dan/atau Efek lainnya dan/atau deposito; sesuai peraturan perundang-undangan yang berlaku di Indonesia.

Dalam hal berinvestasi pada Efek luar negeri, Manajer Investasi wajib memastikan kegiatan investasi SUCORINVEST USD BALANCED FUND pada Efek luar negeri tidak akan bertentangan dengan ketentuan hukum dan peraturan yang berlaku di Indonesia dan hukum Negara yang mendasari penerbitan Efek luar negeri tersebut.

PENAWARAN UMUM

PT Sucorinvest Asset Management sebagai Manajer Investasi melakukan Penawaran Umum atas Unit Penyertaan SUCORINVEST USD BALANCED FUND sampai dengan jumlah sebanyak-banyaknya dengan jumlah 10.000.000.000 (sepuluh miliar) Unit Penyertaan.

Setiap Unit Penyertaan SUCORINVEST USD BALANCED FUND akan ditawarkan dengan harga sama dengan Nilai Aktiva Bersih awal per Unit Penyertaan yaitu sebesar USD 1,- (satu Dollar Amerika Serikat) pada hari pertama penawaran. Selanjutnya harga pembelian setiap Unit Penyertaan SUCORINVEST USD BALANCED FUND ditetapkan berdasarkan Nilai Aktiva Bersih per Unit Penyertaan SUCORINVEST USD BALANCED FUND pada akhir Hari Bursa yang bersangkutan.

Pemegang Unit Penyertaan SUCORINVEST USD BALANCED FUND dikenakan biaya pembelian Unit Penyertaan (subscription fee) maksimum sebesar 4% (empat persen) dari nilai transaksi pembelian Unit Penyertaan dan biaya penjualan kembali Unit Penyertaan (redemption fee) maksimum sebesar 4% (empat persen) dari nilai transaksi penjualan kembali Unit Penyertaan serta biaya pengalihan investasi (switching fee) sebesar maksimum 2% (dua persen) dari nilai transaksi pengalihan investasi. Uraian lengkap mengenai biaya dan imbalan jasa dapat dilihat pada Bab IX tentang Alokasi Biaya dan Imbalan Jasa SUCORINVEST USD BALANCED FUND.

MANAJER INVESTASI

PT Sucorinvest Asset Management
Equity Tower Lt. 31
Jl. Jend. Sudirman Kav 52-53
Jakarta 12190
Telepon : (021) 299 60800
Faksimili : (021) 5797 3929

BANK KUSTODIAN

PT Bank HSBC Indonesia
HSBC Securities Services
World Trade Center 3 Lantai 8
JL Jend Sudirman Kav 29-31
Jakarta 12920
Telepon : (62-21) 5291-4901
Faksimili : (62-21) 2922 9696 / 2922 9697

PENTING: SEBELUM MEMUTUSKAN UNTUK MEMBELI UNIT PENYERTAAN REKSA DANA INI ANDA HARUS TERLEBIH DAHULU MEMPELAJARI ISI PROSPEKTUS INI KHUSUSNYA PADA BAGIAN MANAJER INVESTASI (BAB III), TUJUAN INVESTASI, KEBIJAKAN INVESTASI, PEMBATASAN INVESTASI DAN KEBIJAKAN PEMBAGIAN HASIL INVESTASI (BAB V) DAN FAKTOR-FAKTOR RISIKO (BAB VIII).

MANAJER INVESTASI TELAH MEMPEROLEH IZIN DAN TERDAFTAR SEBAGAI MANAJER INVESTASI DI PASAR MODAL SERTA DALAM MELAKUKAN KEGIATAN USAHANYA MANAJER INVESTASI DIAWASI OLEH OTORITAS JASA KEUANGAN

BANK KUSTODIAN TELAH MEMPEROLEH IZIN DAN TERDAFTAR SEBAGAI BANK KUSTODIAN DI PASAR MODAL SERTA DALAM MELAKUKAN KEGIATAN USAHANYA BANK KUSTODIAN DIAWASI OLEH OTORITAS JASA KEUANGAN

OJK TIDAK MEMBERIKAN PERNYATAAN MENYETUJUI ATAU TIDAK MENYETUJUI EFEK INI, TIDAK JUGA MENYATAKAN KEBENARAN ATAU KECUKUPAN ISI PROSPEKTUS INI. SETIAP PERNYATAAN YANG BERTENTANGAN DENGAN HAL-HAL TERSEBUT ADALAH PERBUATAN MELANGGAR HUKUM.

Prospektus ini diperbaharui di Jakarta per tanggal 31 Maret 2026. Prospektus ini memuat Informasi per 27 Februari 2026.
Prospektus ini memuat Ikhtisar Laporan Keuangan Singkat per tanggal 31 Desember 2025.

BERLAKUNYA UNDANG-UNDANG NO. 21 TAHUN 2011 TENTANG OTORITAS JASA KEUANGAN ("UNDANG-UNDANG OJK")

Dengan berlakunya Undang-undang OJK, sejak tanggal 31 Desember 2012 fungsi, tugas dan wewenang pengaturan kegiatan jasa keuangan di sektor Pasar Modal telah beralih dari BAPEPAM dan LK kepada Otoritas Jasa Keuangan, sehingga semua rujukan kepada kewenangan BAPEPAM dan LK dalam peraturan perundang-undangan yang berlaku, menjadi kepada Otoritas Jasa Keuangan.

UNTUK DIPERHATIKAN

1. SUCORINVEST USD BALANCED FUND tidak termasuk produk investasi dengan penjaminan. Sebelum membeli Unit Penyertaan SUCORINVEST USD BALANCED FUND, calon Pemegang Unit Penyertaan harus terlebih dahulu mempelajari dan memahami Prospektus dan dokumen penawaran lainnya. Isi dari Prospektus dan dokumen penawaran lainnya bukanlah suatu saran baik dari sisi bisnis, hukum, maupun perpajakan. Oleh karena itu, calon Pemegang Unit Penyertaan disarankan untuk meminta pertimbangan atau nasihat dari pihak-pihak yang kompeten sehubungan dengan investasi dalam SUCORINVEST USD BALANCED FUND. Calon Pemegang Unit Penyertaan harus menyadari bahwa terdapat kemungkinan Pemegang Unit Penyertaan SUCORINVEST USD BALANCED FUND akan menanggung risiko sehubungan dengan Unit Penyertaan SUCORINVEST USD BALANCED FUND yang dipegangnya. Sehubungan dengan kemungkinan adanya risiko tersebut, apabila dianggap perlu calon Pemegang Unit Penyertaan dapat meminta pendapat dari pihak-pihak yang berkompeten atas aspek bisnis, hukum, keuangan, perpajakan, maupun aspek lain yang relevan.

2. Dengan tetap memperhatikan Kebijakan Investasi SUCORINVEST USD BALANCED FUND serta ketentuan peraturan perundang-undangan yang berlaku SUCORINVEST USD BALANCED FUND dapat berinvestasi dan/atau memiliki aset dalam mata uang selain Dollar Amerika Serikat. Dalam hal ini maka Nilai Aktiva Bersih (NAB) per Unit Penyertaan akan mencerminkan dampak dari nilai tukar antara Dollar Amerika Serikat terhadap mata uang lainnya serta fluktuasi harga Efek dimana SUCORINVEST USD BALANCED FUND berinvestasi.

3. PT Sucorinvest Asset Management ("Manajer Investasi") akan selalu mentaati ketentuan peraturan yang berlaku di Indonesia, termasuk peraturan perundang-undangan yang berlaku di Indonesia sebagai hasil kerja sama antara Pemerintah Indonesia dengan pemerintah negara lain, maupun penerapan asas timbal balik (*reciprocal*) antara Pemerintah Indonesia dengan pemerintah negara lain, seperti namun tidak terbatas peraturan perundang-undangan mengenai anti pencucian uang, anti terorisme maupun perpajakan.

   Dampak dari ketentuan hukum dan peraturan perundang-undangan tersebut dapat, seperti peraturan dalam hal perpajakan, mensyaratkan pengumpulan dan pengungkapan informasi nasabah kepada badan perpajakan yang berwenang baik lokal maupun asing atau mengenakan pemotongan pajak dari nasabah sebagaimana disyaratkan oleh peraturan perpajakan yang berlaku.

   Pengumpulan dan pengungkapan informasi atau pemotongan pajak yang terutang terhadap nasabah kepada regulator perpajakan dalam hal ini akan dilakukan oleh Manajer Investasi dari waktu ke waktu dan akan diberikan kepada badan perpajakan yang berwenang. Manajer Investasi akan selalu menjaga kerahasiaan data nasabah dan memenuhi Ketentuan Kerahasiaan dan Keamanan Data dan/atau Informasi Pribadi Konsumen.

   Dalam hal Manajer Investasi diwajibkan untuk memberikan data nasabah kepada badan pemerintah atau perpajakan yang berwenang, Manajer Investasi akan memastikan bahwa data yang diberikan hanya terbatas pada data yang secara spesifik diminta oleh badan pemerintah yang berwenang tersebut sesuai dengan ketentuan hukum dan peraturan perundang-undangan yang berlaku.

4. Manajer Investasi dapat menyampaikan Prospektus berikut setiap perubahannya dalam bentuk dokumen elektronik, dan Prospektus dalam bentuk dokumen elektronik tersebut mempunyai kekuatan pembuktian yang sama sebagaimana Prospektus yang dibuat dalam bentuk cetak.

5. Setiap pihak yang akan melakukan pembelian dan/atau penjualan kembali dan/atau memiliki Unit Penyertaan SUCORINVEST USD BALANCED FUND menyatakan telah membaca dan menyetujui segala ketentuan yang ditetapkan dalam Prospektus ini termasuk memastikan dirinya adalah pihak yang sesuai dan/atau diperkenankan untuk melakukan pembelian dan/atau penjualan kembali dan/atau memiliki Unit Penyertaan SUCORINVEST USD BALANCED FUND.

6. PROSPEKTUS INI TELAH DISESUAIKAN DENGAN KETENTUAN PERATURAN PERUNDANGUNDANGAN TERMASUK KETENTUAN PERATURAN OTORITAS JASA KEUANGAN.

DAFTAR ISI

PEMBAHARUAN PROSPEKTUS SUCORINVEST USD BALANCED FUND USD BALANCED FUND I

BERLAKUNYA UNDANG-UNDANG NO. 21 TAHUN 2011 TENTANG OTORITAS JASA KEUANGAN ("UNDANG-UNDANG OJK") II

DAFTAR ISI IV

BAB I 1

ISTILAH DAN DEFINISI 1

BAB II 10

INFORMASI MENGENAI SUCORINVEST USD BALANCED FUND 10

BAB III 15

MANAJER INVESTASI 15

BAB IV 17

BANK KUSTODIAN 17

BAB V 18

TUJUAN INVESTASI, KEBIJAKAN INVESTASI, PEMBATASAN INVESTASI, DAN KEBIJAKAN PEMBAGIAN HASIL INVESTASI 18

BAB VI 23

METODE PENGHITUNGAN NILAI PASAR WAJAR EFEK DALAM PORTOFOLIO SUCORINVEST USD BALANCED FUND 23

BAB VII 25

PERPAJAKAN 25

BAB VIII 27

MANFAAT INVESTASI DAN FAKTOR RISIKO UTAMA 27

BAB IX 29

ALOKASI BIAYA DAN IMBALAN JASA 29

BAB X 32

HAK-HAK PEMEGANG UNIT PENYERTAAN 32

BAB XI 34

PEMBUBARAN DAN LIKUIDASI 34

BAB XII 39

PENDAPAT DARI SEGI HUKUM 39

BAB XIII 40

PERSYARATAN DAN TATA CARA PEMBELIAN UNIT PENYERTAAN 40

BAB XIV 45

PERSYARATAN DAN TATA CARA PENJUALAN KEMBALI (PELUNASAN) UNIT PENYERTAAN 45

BAB XV 50

PERSYARATAN DAN TATA CARA PENGALIHAN INVESTASI 50

BAB XVI 53

PENGALIHAN KEPEMILIKAN UNIT PENYERTAAN 53

BAB XVII 54

SKEMA PEMBELIAN DAN PENJUALAN KEMBALI (PELUNASAN) UNIT PENYERTAAN SUCORINVEST USD BALANCED FUND SERTA PENGALIHAN INVESTASI 54

BAB XVIII 57

PENYELESAIAN PENGADUAN PEMEGANG UNIT PENYERTAAN 57

BAB XIX 59

PENYEBARLUASAN PROSPEKTUS DAN FORMULIR–FORMULIR BERKAITAN DENGAN PEMBELIAN UNIT PENYERTAAN 59

BAB XX 60

PENDAPAT AKUNTAN TENTANG LAPORAN KEUANGAN TAHUNAN 60

BAB I
ISTILAH DAN DEFINISI

1.1. AFILIASI

Afiliasi adalah:

(i) hubungan keluarga karena perkawinan sampai dengan derajat kedua, baik secara horizontal maupun vertikal, yaitu hubungan seseorang dengan:
   1. suami atau istri;
   2. orang tua dari suami atau istri dan suami atau istri dari anak;
   3. kakek dan nenek dari suami atau istri dan suami atau istri dari cucu;
   4. saudara dari suami atau istri beserta suami atau istrinya dari saudara yang bersangkutan; atau
   5. suami atau istri dari saudara orang yang bersangkutan.

(ii) hubungan keluarga karena keturunan sampai dengan derajat kedua, baik secara horizontal maupun vertikal, yaitu hubungan seseorang dengan:
   1. orang tua dan anak;
   2. kakek dan nenek serta cucu; atau
   3. saudara dari orang yang bersangkutan.

(iii) hubungan antara pihak dengan karyawan, direktur, atau komisaris dari pihak tersebut;

(iv) hubungan antara 2 (dua) atau lebih perusahaan dimana terdapat satu atau lebih anggota direksi, pengurus, dewan komisaris, atau pengawas yang sama;

(v) hubungan antara perusahaan dan pihak, baik langsung maupun tidak langsung, dengan cara apa pun, mengendalikan atau dikendalikan oleh perusahaan atau pihak tersebut dalam menentukan pengelolaan dan/atau kebijakan perusahaan atau pihak dimaksud;

(vi) hubungan antara 2 (dua) atau lebih perusahaan yang dikendalikan, baik langsung maupun tidak langsung, dengan cara apa pun, dalam menentukan pengelolaan dan/atau kebijakan perusahaan oleh pihak yang sama; atau

(vii) hubungan antara perusahaan dan pemegang saham utama yaitu pihak yang secara langsung maupun tidak langsung memiliki paling kurang 20% (dua puluh persen) saham yang mempunyai hak suara dari perusahaan tersebut.

1.2. AGEN PENJUAL EFEK REKSA DANA

Agen Penjual Efek Reksa Dana adalah Agen Penjual Efek Reksa Dana sebagaimana dimaksud dalam Peraturan Otoritas Jasa Keuangan Nomor 39/POJK.04/2014 tanggal 30 Desember 2014 tentang Agen Penjual Efek Reksa Dana beserta penjelasannya dan perubahan-perubahannya serta penggantiannya yang mungkin ada di kemudian hari yang ditunjuk oleh Manajer Investasi untuk melakukan penjualan Unit Penyertaan SUCORINVEST USD BALANCED FUND.

1.3. BADAN PENGAWAS PASAR MODAL DAN LEMBAGA KEUANGAN ("BAPEPAM dan LK")

BAPEPAM dan LK adalah lembaga yang melakukan pembinaan, pengaturan, dan pengawasan sehari-hari kegiatan Pasar Modal sebagaimana dimaksud dalam Undang-undang Pasar Modal.
Dengan berlakunya Undang-Undang OJK, sejak tanggal 31 Desember 2012 fungsi, tugas dan wewenang pengaturan kegiatan jasa keuangan di sektor Pasar Modal telah beralih dari BAPEPAM & LK kepada Otoritas Jasa Keuangan, sehingga semua rujukan kepada kewenangan BAPEPAM & LK sesuai dengan peraturan perundang-undangan yang berlaku menjadi kepada Otoritas Jasa Keuangan.

1.4. BANK KUSTODIAN

Bank Kustodian adalah bank umum yang telah mendapat persetujuan OJK untuk menyelenggarakan kegiatan usaha sebagai Kustodian, yaitu memberikan jasa penitipan Efek (termasuk Penitipan Kolektif atas Efek yang dimiliki bersama oleh lebih dari satu Pihak yang kepentingannya diwakili oleh Kustodian) dan harta lain yang berkaitan dengan Efek serta jasa lain, termasuk menerima dividen, bunga, dan hak-hak lain, menyelesaikan transaksi Efek, dan mewakili pemegang rekening yang menjadi nasabahnya. Dalam hal ini Bank Kustodian adalah PT Bank HSBC Indonesia.

1.5. BUKTI KEPEMILIKAN UNIT PENYERTAAN

Reksa Dana berbentuk Kontrak Investasi Kolektif menghimpun dana dengan menerbitkan Unit Penyertaan kepada Pemegang Unit Penyertaan. Unit Penyertaan adalah satuan ukuran yang menunjukkan bagian kepentingan setiap Pihak dalam portofolio investasi kolektif.Dengan demikian Unit Penyertaan merupakan bukti kepesertaan Pemegang Unit Penyertaan dalam Reksa Dana berbentuk Kontrak Investasi Kolektif. Manajer Investasi melalui Bank Kustodian akan menyediakan Surat Konfirmasi Transaksi Unit Penyertaan melalui fasilitas yang disediakan oleh penyedia jasa Sistem Pengelolaan Investasi Terpadu (S-Invest) yang berisi jumlah Unit Penyertaan yang dimiliki oleh masing-masing Pemegang Unit Penyertaan dan berlaku sebagai bukti kepemilikan Unit Penyertaan Reksa Dana. Dalam hal Pemegang Unit Penyertaan meminta penyampaian Laporan Bulanan secara tercetak, Laporan Bulanan akan diproses sesuai dengan Surat Edaran OJK Nomor 1/SEOJK.04/2020 tanggal 17 Februari 2020 tentang Tata Cara Penyampaian Surat atau Bukti Konfirmasi dan Laporan Berkala Reksa Dana secara Elektronik melalui Sistem Pengelolaan Investasi Terpadu ("SEOJK tentang Tata Cara Penyampaian Surat atau Bukti Konfirmasi dan Laporan Berkala Reksa Dana secara Elektronik melalui Sistem Pengelolaan Investasi Terpadu") beserta penjelasan dan perubahan-perubahan yang mungkin ada dikemudian hari.

1.6. EFEK

Efek adalah surat berharga atau Kontrak Investasi baik dalam bentuk konvensional dan digital atau bentuk lain sesuai dengan perkembangan teknologi yang memberikan hak kepada pemiliknya untuk secara langsung maupun tidak langsung memperoleh manfaat ekonomis dari penerbit atau dari pihak tertentu berdasarkan perjanjian Derivatif atas Efek, yang dapat dialihkan dan/atau diperdagangkan di Pasar Modal sebagaimana diatur dalam Undang-Undang Pasar Modal.

1.7. EFEKTIF

Efektif adalah terpenuhinya seluruh tata cara dan persyaratan Pernyataan Pendaftaran Dalam Rangka Penawaran Umum Reksa Dana Berbentuk Kontrak Investasi Kolektif yang ditetapkan dalam Undang-undang Pasar Modal dan POJK Tentang Reksa Dana Berbentuk Kontrak Investasi Kolektif. Surat pernyataan efektif Pernyataan Pendaftaran Dalam Rangka Penawaran Umum Reksa Dana Berbentuk Kontrak Investasi Kolektif akan dikeluarkan oleh OJK.

1.8. FORMULIR PEMBUKAAN REKENING

Formulir Pembukaan Rekening adalah formulir asli yang harus diisi dan ditandatangani oleh calon Pemegang Unit Penyertaan yang diperlukan dalam rangka penerapan Program APU,PPT dan PPPSPM di Sektor Jasa Keuangan, yang berisikan data dan informasi mengenai profil risiko calon Pemegang Unit Penyertaan SUCORINVEST USD BALANCED FUND sebelum melakukan pembelian Unit Penyertaan SUCORINVEST USD BALANCED FUND yang pertama kali diterbitkan oleh Manajer Investasi dan/atau melalui Agen Penjual Efek Reksa Dana yang ditunjuk oleh Manajer Investasi (jika ada).

1.9. FORMULIR PEMESANAN PEMBELIAN UNIT PENYERTAAN

Formulir Pemesanan Pembelian Unit Penyertaan adalah formulir asli yang diterbitkan oleh Manajer Investasi dan dipakai oleh calon Pemegang Unit Penyertaan untuk membeli Unit Penyertaan, yang kemudian diisi secara lengkap, ditandatangani dan diajukan oleh calon Pemegang Unit Penyertaan kepada Manajer Investasi dan/atau melalui Agen Penjual Efek Reksa Dana yang ditunjuk oleh Manajer Investasi (jika ada).

Formulir Pemesanan Pembelian Unit Penyertaan dapat juga berbentuk formulir elektronik menggunakan sistem elektronik yang disediakan oleh Manajer Investasi dan/atau Agen Penjual Efek Reksa Dana yang ditunjuk oleh Manajer Investasi (jika ada) di bawah koordinasi Manajer Investasi dengan memperhatikan ketentuan peraturan perundang-undangan yang berlaku mengenai informasi dan transaksi elektronik.

1.10. FORMULIR PENGALIHAN INVESTASI

Formulir Pengalihan Investasi adalah formulir asli yang diterbitkan oleh Manajer Investasi dan dipakai oleh Pemegang Unit Penyertaan untuk mengalihkan investasi yang dimilikinya dalam SUCORINVEST USD BALANCED FUND ke Reksa Dana lainnya yang memiliki fasilitas pengalihan investasi, yang dikelola oleh Manajer Investasi, yang diisi secara lengkap, ditandatangani dan diajukan oleh Pemegang Unit Penyertaan kepada Manajer Investasi dan/atau Agen Penjual Efek Reksa Dana yang ditunjuk oleh Manajer Investasi (jika ada).

Formulir Pengalihan Investasi dapat juga berbentuk formulir elektronik menggunakan sistem elektronik yang disediakan oleh Manajer Investasi dan/atau Agen Penjual Efek Reksa Dana yang ditunjuk oleh Manajer Investasi (jika ada) di bawah koordinasi Manajer Investasi dengan memperhatikan ketentuan peraturan perundang-undangan yang berlaku mengenai informasi dan transaksi elektronik.

1.11. FORMULIR PENJUALAN KEMBALI UNIT PENYERTAAN

Formulir Penjualan Kembali Unit Penyertaan adalah formulir asli yang diterbitkan oleh Manajer Investasi dan dipakai oleh Pemegang Unit Penyertaan untuk menjual kembali Unit Penyertaan yang dimilikinya yang diisi secara lengkap, ditandatangani dan diajukan oleh Pemegang Unit Penyertaan kepada Manajer Investasi dan/atau melalui Agen Penjual Efek Reksa Dana yang ditunjuk oleh Manajer Investasi (jika ada).

Formulir Penjualan Kembali Unit Penyertaan dapat juga berbentuk formulir elektronik menggunakan sistem elektronik yang disediakan oleh Manajer Investasi dan/atau Agen Penjual Efek Reksa Dana yang ditunjuk oleh Manajer Investasi (jika ada) di bawah koordinasi Manajer Investasi dengan memperhatikan ketentuan peraturan perundang-undangan yang berlaku mengenai informasi dan transaksi elektronik.

1.12. FORMULIR PROFIL CALON PEMEGANG UNIT PENYERTAAN

Formulir Profil Calon Pemegang Unit Penyertaan adalah formulir yang diterbitkan oleh Manajer Investasi dan disyaratkan untuk diisi secara lengkap dan ditandangani oleh calon Pemegang Unit Penyertaan yang diperlukan dalam rangka penerapan Program APU,PPT dan PPPSPM di Sektor Jasa Keuangan, yang berisikan data dan informasi mengenai profil risiko calon Pemegang Unit Penyertaan SUCORINVEST USD BALANCED FUND sebelum melakukan pembelian Unit Penyertaan SUCORINVEST USD BALANCED FUND yang pertama kali di Manajer Investasi atau melalui Agen Penjual Efek Reksa Dana yang ditunjuk oleh Manajer Investasi (jika ada).

1.13. HARI BURSA

Hari Bursa adalah hari diselenggarakannya perdagangan efek di Bursa Efek Indonesia, yaitu hari Senin sampai dengan hari Jumat, kecuali hari tersebut merupakan hari libur nasional atau dinyatakan sebagai hari libur oleh Bursa Efek Indonesia.

1.14. HARI KALENDER

Hari Kalender adalah semua hari dalam satu tahun sesuai dengan kalender gregorius tanpa terkecuali termasuk hari Minggu dan hari libur nasional yang ditetapkan oleh Pemerintah Negara Republik Indonesia.

1.15. HARI KERJA

Hari Kerja adalah hari kerja yang dimulai dari hari Senin sampai dengan hari Jumat, kecuali hari libur nasional dan hari libur khusus yang ditetapkan oleh Pemerintah Republik Indonesia.

1.16. KETENTUAN KERAHASIAAN DAN KEAMANAN DATA DAN/ ATAU INFORMASI PRIBADI KONSUMEN

Ketentuan Kerahasiaan Dan Keamanan Data Dan/ Atau Informasi Pribadi Konsumen adalah ketentuan-ketentuan mengenai kerahasiaan dan keamanan data dan/atau informasi pribadi konsumen sebagaimana diatur dalam POJK Tentang Perlindungan Konsumen dan Surat Edaran Otoritas Jasa Keuangan Nomor: 14/SEOJK.07/2014 tanggal 20 Agustus 2014 tentang Kerahasiaan Dan Keamanan Data Dan/Atau Informasi Pribadi Konsumen, beserta penjelasannya, dan perubahan-perubahannya dan penggantinya yang mungkin ada dikemudian hari.

1.17. KONTRAK INVESTASI KOLEKTIF

Kontrak Investasi Kolektif adalah kontrak antara Manajer Investasi dan Bank Kustodian yang mengikat Pemegang Unit Penyertaan, dimana Manajer Investasi diberi wewenang untuk mengelola portofolio investasi kolektif dan Bank Kustodian diberi wewenang untuk melaksanakan penitipan kolektif.

1.18. LAPORAN BULANAN

Laporan Bulanan Adalah laporan SUCORINVEST USD BALANCED FUND yang akan disediakan oleh Bank Kustodian bagi Pemegang Unit Penyertaan melalui fasilitas yang disediakan oleh penyedia jasa Sistem Pengelolaan Investasi Terpadu (S-INVEST), selambat-lambatnya pada hari ke-12 (kedua belas) bulan berikutnya yang memuat sekurang-kurangnya (a) nama, alamat, judul rekening, dan nomor rekening dari Pemegang Unit Penyertaan, (b) Nilai Aktiva Bersih per Unit Penyertaan pada akhir bulan, (c) Jumlah Unit Penyertaan yang dimiliki oleh Pemegang Unit Penyertaan, (d) Total nilai Unit Penyertaan yang dimiliki oleh Pemegang Unit Penyertaan, (e) tanggal setiap pembagian uang tunai atau Unit Penyertaan (jika ada), (f) rincian dari portofolio yang dimiliki, (g) Informasi mengenai ada atau tidak mutasi (pembelian dan/atau penjualan kembali) atas Unit Penyertaan yang dimiliki oleh Pemegang Unit Penyertaan pada bulan sebelumnya. Apabila pada bulan sebelumnya terdapat mutasi (pembelian dan/atau penjualan kembali) atas jumlah Unit Penyertaan yang dimiliki oleh Pemegang Unit Penyertaan, maka Laporan Bulanan akan memuat tambahan informasi mengenai (a) jumlah Unit Penyertaan yang dimiliki pada awal periode, (b) tanggal, Nilai Aktiva Bersih dan jumlah Unit Penyertaan yang dibeli atau dilunasi pada setiap transaksi selama periode, dan (c) rincian status pajak dari penghasilan, jika terdapat penghasilan yang diperoleh Pemegang Unit Penyertaan selama periode tertentu dengan tetap memperhatikan kategori penghasilan dan beban (jika ada) sebagaimana dimaksud dalam peraturan mengenai laporan Reksa Dana yaitu Peraturan Otoritas Jasa Keuangan No. 56/POJK.04/2020 tentang Pelaporan dan Pedoman Akuntansi Reksa Dana tanggal 3 Desember 2020 (“POJK tentang Pelaporan dan Pedoman Akuntansi Reksa Dana”) berikut penjelasan, perubahan maupun penggantinya yang mungkin ada dikemudian hari.

Manajer Investasi wajib memastikan bahwa pihaknya telah memperoleh persetujuan Pemegang Unit Penyertaan untuk SUCORINVEST USD BALANCED FUND untuk menyampaikan Laporan Bulanan melalui fasilitas yang disediakan oleh penyedia jasa Sistem Pengelolaan Investasi Terpadu (S-INVEST). Dalam hal Pemegang Unit Penyertaan meminta penyampaian Laporan Bulanan secara tercetak, Laporan Bulanan akan diproses sesuai dengan Surat Edaran OJK Nomor 1/SEOJK.04/2020

tanggal 17 Februari 2020 tentang Tata Cara Penyampaian Surat atau Bukti Konfirmasi dan Laporan Berkala Reksa Dana secara Elektronik melalui Sistem Pengelolaan Investasi Terpadu ("SEOJK tentang Tata Cara Penyampaian Surat atau Bukti Konfirmasi dan Laporan Berkala Reksa Dana secara Elektronik melalui Sistem Pengelolaan Investasi Terpadu") beserta penjelasan dan perubahan-perubahan yang mungkin ada dikemudian hari.

1.19. LPHE (LEMBAGA PENILAIAN HARGA EFEK)

Pihak yang telah memperoleh izin usaha dari OJK untuk melakukan penilaian harga Efek dalam rangka menetapkan harga pasar wajar, sebagaimana dimaksud dalam Peraturan Nomor V.C.3 tentang Lembaga Penilaian Harga Efek.

1.20. MANAJER INVESTASI

Manajer Investasi adalah Pihak yang kegiatan usahanya mengelola Portofolio Efek untuk para nasabahnya atau mengelola portofolio investasi kolektif untuk sekelompok nasabah. Dalam hal ini Manajer Investasi adalah PT Sucorinvest Asset Management.

1.21. METODE PENGHITUNGAN NILAI AKTIVA BERSIH (NAB)

Metode Penghitungan NAB adalah metode yang digunakan dalam menghitung Nilai Aktiva Bersih Reksa Dana sesuai dengan Peraturan BAPEPAM & LK No.IV.C.2. tentang Nilai Pasar Wajar Dari Efek Dalam Portofolio Reksa Dana yang merupakan Lampiran Keputusan Ketua BAPEPAM & LK Nomor KEP-367/BL/2012 tanggal 9 Juli 2012 ("Peraturan BAPEPAM & LK No. IV.C.2.") beserta peraturan pelaksanaan lainnya yang terkait seperti Surat Edaran Ketua Dewan Komisioner OJK.

1.22. NASABAH

Nasabah adalah pihak yang menggunakan jasa Penyedia Jasa Keuangan di Sektor Pasar Modal sebagaimana dimaksud dalam POJK Tentang Penerapan Program Anti Pencucian Uang Dan Pencegahan Pendanaan Terorisme Di Sektor Jasa Keuangan. Dalam Prospektus ini istilah Nasabah sesuai konteksnya berarti calon Pemegang Unit Penyertaan dan Pemegang Unit Penyertaan.

1.23. NILAI AKTIVA BERSIH (NAB)

NAB adalah nilai pasar yang wajar dari suatu Efek dan kekayaan lain dari Reksa Dana dikurangi seluruh kewajibannya.
NAB Reksa Dana dihitung dan diumumkan setiap Hari Bursa.

1.24. NILAI PASAR WAJAR

Nilai Pasar Wajar adalah nilai yang dapat diperoleh dari transaksi Efek yang dilakukan antar para pihak yang bebas bukan karena paksaan atau likuidasi.
Penghitungan Nilai Pasar Wajar dari suatu Efek dalam portofolio Reksa Dana harus dilakukan sesuai dengan Peraturan BAPEPAM dan LK Nomor IV.C.2.

1.25. OTORITAS JASA KEUANGAN ("OJK")

OJK adalah lembaga yang independen dan bebas dari campur tangan pihak lain, yang mempunyai fungsi, tugas, dan wewenang pengaturan, pengawasan, pemeriksaan, dan penyidikan sebagaimana dimaksud dalam Undang-Undang OJK.

1.26. PENAWARAN UMUM

Penawaran Umum adalah kegiatan penawaran Efek yang dilakukan oleh Emiten untuk menjual Efek kepada masyarakat berdasarkan tata cara yang diatur dalam Undang-Undang Pasar Modal dan peraturan pelaksanaannya.

1.27. PENYEDIA JASA KEUANGAN DI SEKTOR PASAR MODAL

Penyedia Jasa Keuangan di Sektor Pasar Modal adalah Perusahaan Efek yang melakukan kegiatan usaha sebagai Penjamin Emisi Efek, Perantara Pedagang Efek, dan/atau Manajer Investasi, serta Bank Umum yang menjalankan fungsi Kustodian sebagaimana diatur dalam ketentuan peraturan perundang-undangan di bidang Pasar Modal. Dalam Prospektus ini istilah Penyedia Jasa Keuangan di Sektor Pasar Modal sesuai konteksnya berarti Manajer Investasi dan Bank Kustodian serta Agen Penjual Efek Reksa Dana yang ditunjuk oleh Manajer Investasi (jika ada).

1.28. PERIODE PENGUMUMAN NILAI AKTIVA BERSIH (NAB)

Periode Pengumuman Nilai Aktiva Bersih (NAB) adalah periode di mana Nilai Aktiva Bersih (NAB) SUCORINVEST USD BALANCED FUND diumumkan kepada masyarakat melalui paling kurang satu surat kabar harian berbahasa Indonesia yang berperedaran nasional paling lambat pada hari bursa berikutnya.

1.29. PERNYATAAN PENDAFTARAN

Pernyataan Pendaftaran adalah dokumen yang wajib disampaikan oleh Manajer Investasi kepada OJK dalam rangka Penawaran Umum Reksa Dana Berbentuk Kontrak Investasi Kolektif yang ditetapkan dalam Undang-undang Pasar Modal dan POJK Tentang Reksa Dana Berbentuk Kontrak Investasi Kolektif.

1.30. POJK TENTANG PEDOMAN PERILAKU MANAJER INVESTASI

POJK Tentang Pedoman Perilaku Manajer Investasi adalah Peraturan Otoritas Jasa Keuangan Nomor 17/POJK.04/2022 tanggal 1 September 2022 tentang Pedoman Perilaku Manajer Investasi, beserta penjelasannya, dan perubahan-perubahannya dan penggantinya yang mungkin ada di kemudian hari.

1.31. POJK TENTANG PERLINDUNGAN KONSUMEN DAN MASYARAKAT DI SEKTOR JASA KEUANGAN

POJK Tentang Pelindungan Konsumen dan Masyarakat di Sektor Jasa Keuangan adalah Peraturan Otoritas Jasa Keuangan Nomor 22 Tahun 2023 tanggal 22 Desember 2023 tentang Perlindungan Konsumen dan Masyarakat di Sektor Jasa Keuangan, beserta penjelasannya, dan perubahan-perubahannya dan penggantinya yang mungkin ada di kemudian hari.

1.32. POJK TENTANG LEMBAGA ALTERNATIF PENYELESAIAN SENGKETA DI SEKTOR JASA KEUANGAN

POJK Tentang Lembaga Alternatif Penyelesaian Sengketa di Sektor Jasa Keuangan adalah Peraturan Otoritas Jasa Keuangan Nomor: 61/POJK.07/2020 tanggal 14 Desember 2020 tentang Lembaga Alternatif Penyelesaian Sengketa di Sektor Jasa Keuangan, beserta penjelasannya, dan perubahan-perubahannya dan penggantinya yang mungkin ada dikemudian hari.

1.33. POJK TENTANG LAYANAN PENGADUAN KONSUMEN DI SEKTOR JASA KEUANGAN

POJK Tentang Layanan Pengaduan Konsumen di Sektor Jasa Keuangan adalah Peraturan Otoritas Jasa Keuangan Nomor 18/POJK.07/2018 tanggal 10 September 2018 tentang Layanan Pengaduan Konsumen di Sektor Jasa Keuangan sebagaimana terakhir diubah dengan Peraturan Otoritas Jasa Keuangan Nomor 22 Tahun 2023 tanggal 22 Desember 2023 tentang Pelindungan Konsumen dan

Masyarakat di Sektor Jasa Keuangan, beserta penjelasannya, dan perubahan-perubahannya dan penggantinya yang mungkin ada di kemudian.

1.34. POJK TENTANG PENERAPAN PROGRAM ANTI PENCUCIAN UANG, PENCEGAHAN PENDANAAN TERORISME, DAN PENCEGAHAN PENDANAAN PROLIFERASI SENJATA PEMUSNAH MASSAL DI SEKTOR JASA KEUANGAN

POJK Tentang Penerapan Program Anti Pencucian Uang, Pencegahan Pendanaan Terorisme, Dan Pencegahan Pendanaan Proliferasi Senjata Pemusnah Massal Di Sektor Jasa Keuangan adalah Peraturan Otoritas Jasa Keuangan Nomor 8 Tahun 2023 tanggal 14-06-2023 (empat belas Juni dua ribu dua puluh tiga) tentang Penerapan Program Anti Pencucian Uang, Pencegahan Pendanaan Terorisme, Dan Pencegahan Pendanaan Proliferasi Senjata Pemusnah Massal Di Sektor Jasa Keuangan, serta perubahan-perubahannya dan penggantinya yang mungkin ada di kemudian hari.

1.35. POJK TENTANG PENYELENGGARAAN LAYANAN KONSUMEN DAN MASYARAKAT DI SEKTOR JASA KEUANGAN OLEH OTORITAS JASA KEUANGAN

POJK Tentang Penyelenggaraan Layanan Konsumen dan Masyarakat di Sektor Jasa Keuangan oleh Otoritas Jasa Keuangan adalah Peraturan Otoritas Jasa Keuangan Nomor 31/POJK.07/2020 tanggal 22 April 2020 tentang Penyelenggaraan Layanan Konsumen dan Masyarakat di Sektor Jasa Keuangan oleh Otoritas Jasa Keuangan sebagaimana terakhir diubah dengan Peraturan Otoritas Jasa Keuangan Nomor 22 Tahun 2023 tanggal 22 Desember 2023 tentang Pelindungan Konsumen dan Masyarakat di Sektor Jasa Keuangan, beserta penjelasannya, dan perubahan-perubahannya dan penggantinya yang mungkin ada dikemudian hari.

1.36. POJK TENTANG REKSA DANA BERBENTUK KONTRAK INVESTASI KOLEKTIF

POJK Tentang Reksa Dana Berbentuk Kontrak Investasi Kolektif adalah Peraturan Otoritas Jasa Keuangan Nomor: 23/POJK.04/2016 tanggal 13 Juni 2016 tentang Reksa Dana Berbentuk Kontrak Investasi Kolektif *jo*. Peraturan Otoritas Jasa Keuangan No. 2/POJK.04/2020 tanggal 8 Januari 2020 tentang Perubahan Atas Peraturan Otoritas Jasa Keuangan No. 23/POJK.04/2016 tentang Reksa Dana Berbentuk Kontrak Investasi Kolektif dan perubahan-perubahannya dan penggantiannya yang mungkin ada di kemudian hari.

1.37. PORTOFOLIO EFEK

Portofolio Efek adalah kumpulan Efek yang merupakan kekayaan SUCORINVEST USD BALANCED FUND.

1.38. PROGRAM APU, PPT DAN PPPSPM DI SEKTOR JASA KEUANGAN

Program APU,PPT dan PPPSPM di Sektor Jasa Keuangan adalah upaya pencegahan dan pemberantasan tindak pidana Pencucian Uang dan Pendanaan Terorisme dan pendanaan proliferasi senjata pemusnah massal sebagaimana dimaksud di dalam POJK Tentang Penerapan Program Anti Pencucian Uang, Pencegahan Pendanaan Terorisme, Dan Pencegahan Pendanaan Proliferasi Senjata Pemusnah Massal Di Sektor Jasa Keuangan.

1.39. PROSPEKTUS

Prospektus adalah setiap pernyataan yang dicetak atau informasi tertulis yang digunakan untuk Penawaran Umum Reksa Dana dengan tujuan calon Pemegang Unit Penyertaan membeli Unit Penyertaan Reksa Dana, kecuali pernyataan atau informasi yang berdasarkan peraturan OJK yang dinyatakan bukan sebagai Prospektus sebagaimana dimaksud dalam Peraturan Otoritas Jasa Keuangan No. 25/POJK.04/2020 tanggal 22 April 2020 tentang Pedoman Bentuk dan Isi Prospektus

Dalam Rangka Penawaran Umum Reksa Dana, beserta penjelasannya, dan perubahan-perubahannya dan penggantinya yang mungkin ada dikemudian hari.

1.40. REKSA DANA

Reksa Dana adalah wadah yang dipergunakan untuk menghimpun dana dari masyarakat pemodal untuk selanjutnya diinvestasikan dalam Portofolio Efek oleh Manajer Investasi. Sesuai Undang-undang Pasar Modal, Reksa Dana dapat berbentuk: (i) Perseroan Tertutup atau Terbuka; atau (ii) Kontrak Investasi Kolektif. Bentuk hukum Reksa Dana yang ditawarkan dalam Prospektus ini adalah Kontrak Investasi Kolektif.

1.41. SURAT KONFIRMASI TRANSAKSI UNIT PENYERTAAN

Surat Konfirmasi Transaksi Unit Penyertaan Adalah surat yang mengkonfirmasikan telah dilaksanakannya instruksi pembelian dan penjualan Kembali Unit Penyertaan oleh Pemegang Unit Penyertaan dan menunjukkan jumlah Unit Penyertaan SUCORINVEST USD BALANCED FUND yang dimiliki oleh Pemegang Unit Penyertaan. Surat Konfirmasi Transaksi Unit Penyertaan akan disediakan oleh Bank Kustodian bagi Pemegang Unit Penyertaan melalui fasilitas yang disediakan oleh penyedia jasa Sistem Pengelolaan Investasi Terpadu (S-INVEST), paling lambat 7 (tujuh) Hari Bursa setelah:

(i) aplikasi pembelian Unit Penyertaan SUCORINVEST USD BALANCED FUND dari Pemegang Unit Penyertaan telah lengkap dan diterima dengan baik oleh Manajer Investasi atau Agen Penjual Efek Reksa Dana yang ditunjuk oleh Manajer Investasi (jika ada) (*in complete application)* dan pembayaran telah diterima dengan baik oleh Bank Kustodian (*in good fund*) dan Unit Penyertaan diterbitkan oleh Bank Kustodian sesuai ketentuan pemrosesan pembelian Unit Penyertaan yang ditetapkan dalam Prospektus ini;

(ii) aplikasi penjualan kembali Unit Penyertaan SUCORINVEST USD BALANCED FUND dari Pemegang Unit Penyertaan telah lengkap dan diterima dengan baik oleh Manajer Investasi atau Agen Penjual Efek Reksa Dana yang ditunjuk oleh Manajer Investasi (jika ada) (*in complete application*);

(iii) aplikasi pengalihan investasi dalam SUCORINVEST USD BALANCED FUND dari Pemegang Unit Penyertaan telah lengkap dan diterima dengan baik oleh Manajer Investasi atau Agen Penjual Efek Reksa Dana yang ditunjuk oleh Manajer Investasi (jika ada) (*in complete application*).

Surat Konfirmasi Transaksi Unit Penyertaan merupakan surat atau bukti konfirmasi tertulis kepemilikan Unit Penyertaan.

Manajer Investasi wajib memastikan bahwa pihaknya telah memperoleh persetujuan Pemegang Unit Penyertaan untuk SUCORINVEST USD BALANCED FUND untuk menyampaikan Surat Konfirmasi Transaksi Unit Penyertaan melalui fasilitas yang disediakan oleh penyedia jasa Sistem Pengelolaan Investasi Terpadu (S-INVEST). Dalam hal Pemegang Unit Penyertaan meminta penyampaian Laporan Bulanan secara tercetak, Laporan Bulanan akan diproses sesuai dengan Surat Edaran OJK Nomor 1/SEOJK.04/2020 tanggal 17 Februari 2020 tentang Tata Cara Penyampaian Surat atau Bukti Konfirmasi dan Laporan Berkala Reksa Dana secara Elektronik melalui Sistem Pengelolaan Investasi Terpadu (“SEOJK tentang Tata Cara Penyampaian Surat atau Bukti Konfirmasi dan Laporan Berkala Reksa Dana secara Elektronik melalui Sistem Pengelolaan Investasi Terpadu”) beserta penjelasan dan perubahan-perubahan yang mungkin ada dikemudian hari.

1.42. UNDANG-UNDANG PASAR MODAL

Undang-Undang Pasar Modal adalah Undang-Undang Republik Indonesia Nomor 8 tahun 1995 tentang Pasar Modal beserta peraturan pelaksanaan dan seluruh perubahannya.

BAB II
INFORMASI MENGENAI SUCORINVEST USD BALANCED FUND

2.1. PENDIRIAN SUCORINVEST USD BALANCED FUND

SUCORINVEST USD BALANCED FUND adalah Reksa Dana berbentuk Kontrak Investasi Kolektif sebagaimana termaktub dalam akta Kontrak Investasi Kolektif SUCORINVEST USD BALANCED FUND No. 04 tanggal 13 Desember 2019, Addendum Kontrak Investasi Kolektif SUCORINVEST USD BALANCED FUND USD Balanced Fund No. 08 tanggal 23 Nopember 2020 seluruhnya dibuat di hadapan Siti Rumondang Bulan Lubis, SH., M.Kn., notaris di Kota Jakarta Selatan (selanjutnya disebut "Kontrak Investasi Kolektif SUCORINVEST USD BALANCED FUND"), antara PT Sucorinvest Asset Management sebagai Manajer Investasi dengan PT Bank HSBC Indonesia sebagai Bank Kustodian.

SUCORINVEST USD BALANCED FUND telah mendapat surat pernyataan efektif dari OJK sesuai dengan Surat No. S-101/PM.21/2020 tanggal 5 Februari 2020.

2.2. PENAWARAN UMUM

PT Sucorinvest Asset Management sebagai Manajer Investasi melakukan Penawaran Umum atas Unit Penyertaan SUCORINVEST USD BALANCED FUND secara terus menerus sampai dengan jumlah 10.000.000.000 (sepuluh miliar) Unit Penyertaan.

Setiap Unit Penyertaan SUCORINVEST USD BALANCED FUND ditawarkan dengan harga sama dengan Nilai Aktiva Bersih awal per Unit Penyertaan yaitu sebesar USD 1,- (satu Dollar Amerika Serikat) pada hari pertama penawaran. Selanjutnya harga pembelian setiap Unit Penyertaan SUCORINVEST USD BALANCED FUND ditetapkan berdasarkan Nilai Aktiva Bersih SUCORINVEST USD BALANCED FUND pada akhir Hari Bursa yang bersangkutan.

2.3. PENGELOLA REKSA DANA

PT Sucorinvest Asset Management sebagai Manajer Investasi didukung oleh tenaga profesional yang terdiri dari Komite Investasi dan Tim Pengelola Investasi.

a. Komite Investasi

Guna mengawasi dan memberi pengarahan atas kegiatan pengelolaan investasi harian yang dilakukan oleh Tim Pengelola Investasi maka dibentuk Komite Investasi yang beranggotakan sebagai berikut:

- **Johannes Susilo - Ketua Komite Investasi**

  Johannes Susilo lulus dari Andrews University, Michigan, Amerika Serikat dengan gelar *Masters in Business Administration* pada tahun 1982. Beliau bergabung dengan Sucorinvest pada tahun 2000 sebagai Penasihat Perusahaan dan telah menjadi Komisaris di Sucorinvest sejak tahun 2002. Beliau telah menjabat berbagai posisi termasuk sebagai *Vice President* Chase Manhattan Bank, dimana setelahnya pindah ke Bank Danamon sebagai *Corporate Secretary* di tahun 1989. Beliau kemudian menjadi Presiden Direktur PT Danamon Securities sebelum menjadi Presiden Direktur PT Asia Kapitalindo Securities hingga tahun 2000.

- **Haryono Wongsonegoro - Anggota Komite Investasi**

  Haryono Wongsonegoro menjabat sebagai Eksekutif Perbankan Senior di PT Sucor Asset Management dengan lebih dari 35 tahun pengalaman progresif di industri perbankan, dimulai dari audit, kepemimpinan cabang besar, pengelolaan wilayah strategis, hingga posisi Direktur Jaringan & Distribusi. Memiliki rekam jejak kuat dalam pengembangan jaringan

kantor, pertumbuhan dana pihak ketiga (terutama CASA), pengelolaan portofolio kredit Komersial & UMKM, serta peningkatan kualitas aset dan layanan.
Terbukti memimpin ekspansi bisnis, menjaga rasio NPL tetap sehat, mengoptimalkan profitabilitas, dan mengembangkan talenta perbankan melalui kepemimpinan yang strategis, people-centric, dan berorientasi hasil. Berpengalaman memimpin organisasi besar, mengelola cabang dan wilayah dengan skala signifikan, serta menggerakkan transformasi layanan dan operasional secara nasional.

- **Rusli Sutanto, Anggota Komite Investasi**

  Rusli Sutanto mendapat gelar Bachelor of Science di bidang Teknik Industri dari University of Alabama, Amerika Serikat pada tahun 1985. Beliau bergabung dengan PT Sucorinvest Asset Management sebagai Komisaris Independen sejak tahun 2021. Memiliki pengalaman lebih dari 28 tahun di industri jasa keuangan khususnya pada bidang *Sales and Distribution* dan *Performance Management*. Sebelum menjadi Komisaris Independen di PT Sucorinvest Asset Management, beliau telah memegang berbagai posisi penting di Industri Jasa Keuangan khususnya Bank Ritel Asing. Sebelum pensiun dari Rabobank International Indonesia beliau memegang posisi terakhir sebagai Direktur *Liabilities, Cash Management*, dan *Direct Banking*; beliau juga memiliki pengalaman di HSBC Indonesia, Bank Danamon Indonesia dan Citibank. Terakhir, beliau menjabat sebagai Komisaris Independen di PT Usaha Pembiayaan Reliance dan PT Asuransi Reliance sejak tahun 2016-2017.

b. Tim Pengelola Investasi

Tim Pengelola Investasi bertugas sebagai pelaksana harian atas kebijaksanaan, strategi, dan eksekusi investasi yang telah diformulasikan bersama dengan Komite Investasi. Anggota Tim Pengelola Investasi terdiri dari:

- **Dimas Yusuf**, **Ketua Tim Pengelola Investasi**

  Dimas Yusuf menjabat sebagai Direktur Investasi di PT Sucorinvest Asset Management. Memulai karir sebagai Financial Analyst pada tahun 2013, sebagai Financial Controller for Geoscience Division pada tahun 2014 dan terakhir sebagai Business Analyst pada tahun 2015 di PT Elnusa Tbk. Sebelum akhirnya bergabung dengan PT Sucorinvest Asset Management pada tahun 2017 sebagai Investment Specialist dan kemudian menjadi analis Fixed Income dan Money Market, Dimas kemudian dipromosikan menjadi Head of Fixed Income dan kini membawa beragam pengalaman sebagai Direktur Investasi di PT Sucorinvest Asset Management.
  Dimas Yusuf memperoleh gelar MSc in Public Policy dari University of Bristol, United Kingdom dan gelar Sarjana dari Fakultas Ekonomi Universitas Indonesia. Memiliki izin Wakil Manajer Investasi berdasarkan Keputusan Dewan Komisioner OJK Nomor KEP-233/PM.211/WMI/2019 tanggal 2 September 2019 yang terakhir diperpanjang berdasarkan Keputusan Dewan Komisioner OJK Nomor KEP-531/PM.021/PJ-WMI/TTE/2025 tanggal 15 Juli 2025.

- **Jemmy Paul Wawointana, Anggota Tim Pengelola Investasi**

  Jemmy Paul Wawointana merupakan lulusan Fakultas Ekonomi Universitas Klabat, Manado, dengan jurusan Akuntansi. Jemmy Paul Wawointana memulai kariernya di industri pasar modal sebagai Research Analyst di PT Lotus Andalan Sekuritas (sebelumnya PT Lautandhana Securindo). Setelah itu, beliau beralih ke industri manufaktur dan menjabat sebagai Finance Manager di PT D&D General, sebuah perusahaan holding. Beliau kembali menekuni karir dipasar modal sebagai Head of Research kemudian Head of Investment Banking di PT Waterfront Sekuritas Indonesia. Sebelum kemudian bergabung dengan PT

Sucorinvest Asset Management pada tahun 2011 sebagai Head of Investment, karir Jemmy terus meningkat dengan di promosikan sebagai Chief of Investment kemudian Chief Executive Officer ditahun 2018.
Jemmy memegang dua izin perorangan dari otoritas pasar modal. Pertama, izin sebagai Wakil Manajer Investasi (WMI) berdasarkan Keputusan Ketua BAPEPAM dan LK Nomor KEP-124/BL/WMI/2011 tanggal 30 Desember 2011 yang terakhir diperpanjang melalui Keputusan Dewan Komisioner OJK Nomor KEP-283/PM.02/PJ-WMI/TTE/2025 tanggal 29 April 2025. Kedua, izin sebagai Wakil Perantara Pedagang Efek (WPPE) berdasarkan Keputusan Ketua BAPEPAM dan LK Nomor KEP-397/BL/WPPE/2011 tanggal 30 Desember 2011 yang terakhir diperpanjang melalui Keputusan Dewan Komisioner OJK Nomor KEP-222/PM.02/PJ-WPPE/TTE/2023 tanggal 29 April 2023.

- **Michele Gabriela, Anggota Tim Pengelola Investasi**

  Michele Gabriela saat ini menjabat sebagai Head of Investment & Reasearch di PT Sucorinvest Asset Management. Ia memiliki pengalaman lebih dari 13 tahun di industri pasar modal, dengan rekam jejak yang kuat dalam analisis pasar dan riset investasi. Sebelum bergabung dengan PT Sucorinvest Asset Management pada tahun 2015, Michele memulai kariernya sebagai Equity Analyst di PT Trimegah Sekuritas Indonesia Tbk, serta di PT Sucor Sekuritas (sebelumnya dikenal sebagai PT Sucorinvest Central Gani).
  Michele memegang izin Wakil Manajer Investasi berdasarkan Keputusan Dewan Komisioner OJK Nomor KEP-182/PM.211/WMI/2015 tanggal 12 November 2015 yang terakhirdiperpanjang melalui Keputusan Dewan Komisioner OJK Nomor KEP-197/PM.021/PJ-WMI/TTE/2024 tanggal 27 Mei 2024.

- **Andre Teguh Kohar, Anggota Tim Pengelola Investasi**

  Andre Teguh Kohar menjabat sebagai Portofolio Manager di PT Sucorinvest Asset Management sejak pertengahan tahun 2022. Memulai karir sebagai *Business Development* pada tahun 2015 di PT Intiland Development Tbk sebelum akhirnya bergabung dengan PT Sucorinvest Asset Management pada tahun 2017 sebagai *Equity Analyst.*

  Andre Kohar meraih gelar *Bachelor of Arts in Economic* dari Pace University, USA. Memiliki izin Wakil Manajer Investasi berdasarkan Surat Keputusan Dewan Komisioner Otoritas Jasa Keuangan (OJK) Nomor KEP-219/PM.211/WMI/2020 tanggal 8 Mei 2020 yang telah di perpanjang berdasarkan Keputusan Dewan Komisioner Otoritas Jasa Keuangan No. Kep-269/PM.02/PJ-WMI/TTE/2023 tanggal 7 September 2023.

- **Alexander Yasa, CFA, Anggota Tim Pengelola Investasi**

  Alexander Yasa, CFA saat ini menjabat sebagai Equity Fund Manager di PT Sucorinvest Asset Management, sebelum bergabung dengan PT Sucorinvest Asset Management pada tahun 2022 sebagai Equity Analyst.
  Pada tahun 2014, ia bergabung dengan PT Siloam International Hospitals Tbk sebagai Acquisitions and Lease Manager, Healthcare Services, dan kemudian pada tahun 2017 menjabat sebagai Commercial Director di PT Lippo Cikarang Tbk.
  Alexander meraih gelar Master of Science (MSc) in Applied Economics dari National University of Singapore (NUS), serta Bachelor of Arts in Economics and Political Science (Double Major) dari The University of British Columbia (UBC).
  Alexander memegang izin Wakil Manajer Investasi berdasarkan Keputusan Dewan Komisioner OJK Nomor KEP-145/PM.211/WMI/2021 tanggal 17 Mei 2021 yang terakhir diperpanjang melalui Keputusan OJK Nomor KEP-422/PM.021/PJ-WMI/TTE/2024 tanggal 3 Oktober 2024. Ia juga merupakan Chartered Financial Analyst (CFA®) Charterholder sejak Oktober 2024.

- **Gama Yuki Amanda**, **Anggota Tim Pengelola Investasi**

  Gama memulai kariernya pada tahun 2012 sebagai Fund Accounting Staff di Deutsche Bank Indonesia. Pada tahun 2015, ia bergabung dengan PT Batavia Prosperindo Aset Manajemen dan menduduki posisi terakhir sebagai Assistant Portfolio Manager. Kemudian, pada tahun 2020, Gama bergabung dengan PT Sucorinvest Asset Management sebagai Fixed Income and Money Market analyst dan kini menjabat sebagai Fund Manager Fixed Income and Money Market.
  Gama memegang izin Wakil Manajer Investasi berdasarkan Keputusan Dewan Komisioner OJK Nomor KEP-18/PM.211/WMI/2016 12 Februari 2016 yang terakhir diperpanjang melalui Keputusan Dewan Komisioner OJK Nomor KEP-162/PM.021/PJ-WMI/TTE/2024 tanggal 3 Mei 2024.

- **Alvaro Ihsan, CFA, Anggota Tim Pengelola Investasi**

  Alvaro Ihsan, CFA saat ini menjabat sebagai Junior Fund Manager di PT Sucorinvest Asset Management. Ia meraih gelar Sarjana Ekonomi, jurusan Manajemen Keuangan, dari Universitas Indonesia.
  Alvaro memulai kariernya di pasar modal melalui program magang, dengan pengalaman di divisi Equity Retail di Maybank Kim Eng Sekuritas, serta di divisi Fixed Income di PT Sucorinvest Asset Management. Ia kemudian resmi bergabung dengan PT Sucorinvest Asset Management pada pertengahan tahun 2021 sebagai Fixed Income Analyst, sebelum dipercaya menempati posisi saat ini sebagai Junior Fund Manager.
  Alvaro memegang izin Wakil Manajer Investasi berdasarkan Keputusan Dewan Komisioner OJK Nomor KEP-5/PM.211/WMI/2022 tanggal 12 Januari 2022 yang terakhir diperpanjang melalui Keputusan Dewan Komisioner OJK Nomor KEP-404/PM.021/PJ-WMI/TTE/2025 tanggal 11 Juni 2025. Alvaro juga merupakan Chartered Financial Analyst (CFA®) Charterholder sejak Oktober 2024.

- **Yohanes Rakestra Yudhatama**, **Anggota Tim Pengelola Investasi**
  Yohanes Rakestra Yudhatama menjabat sebagai *Fixed Income Analyst* di PT Sucorinvest Asset Management sejak tahun 2022. Memulai karir sebagai Tresury pada tahun 2022 di PT Bank Amar Indonesia Tbk.

  Yohanes memiliki gelar Sarjana Ekonomi dengan jurusan Manajemen dari Universitas Gadjah Mada. Memiliki izin Wakil Manajer Investasi berdasarkan Surat Keputusan Dewan Komisioner Otoritas Jasa Keuangan (OJK) Nomor KEP-4/PM.021/WMI/TTE/2024 tanggal 9 Januari 2024.

- **Toufan Purnama Yamin, Anggota Tim Pengelola Investasi**

  Toufan Purnama Yamin menjabat sebagai Equity Analyst di PT Sucorinvest Asset Management sejak Mei 2024. Toufan telah bergabung dengan perusahaan sejak Agustus 2018, sebelumnya menjabat sebagai Investment Specialist. Toufan memiliki pengalaman lebih dari 10 tahun di bidang perbankan dan pasar modal.
  Sebelum bergabung dengan PT Sucorinvest Asset Management, Toufan pernah bekerja di beberapa perusahaan di industri keuangan seperti Citibank, Erdikha Elit Sekuritas, dan HSBC Indonesia. Ia meraih gelar Sarjana Ekonomi, jurusan Akuntansi, dari Sekolah Tinggi Ilmu Ekonomi YKPN Yogyakarta.
  Toufan memegang izin Wakil Manajer Investasi pertama kali berdasarkan Keputusan Dewan Komisioner OJK Nomor KEP-194/PM.211/WMI/2019 tanggal 16 Agustus 2019 yang terakhir diperpanjang melalui Keputusan Dewan Komisioner OJK Nomor KEP-955/PM.021/PJ-WMI/TTE/2025 tanggal 09 Desember 2025.

2.4. IKHTISAR LAPORAN KEUANGAN SINGKAT SUCORINVEST USD BALANCED FUND

Berikut adalah Ikhtisar Laporan Keuangan SUCORINVEST USD BALANCED FUND yang telah diperiksa oleh Kantor Akuntan Publik.

	Periode dari tanggal 1 Januari tahun berjalan s/d tanggal prospektus (1)	Periode 12 bulan terakhir dari tanggal Prospektus (2)	Periode 36 bulan terakhir dari tanggal Prospektus (3)	Periode 60 bulan terakhir dari tanggal Prospektus (4)	3 tahun kalender terakhir		
					2025 (5)	2024 (6)	2023 (7)
Total Hasil Investasi (%)	data tidak tersedia	data tidak tersedia	data tidak tersedia	data tidak tersedia	57.40	-0.43	-6,92
Hasil Investasi Setelah Memperhitungkan Biaya Pemasaran (%)					45.37	-8.09	-6,92
Biaya Operasi (%)					2.86	2.55	2.46
Perputaran Portfolio					2.07	0.86	0.82
Persentase Penghasilan Kena Pajak (%)					-	1.30	-0.28

Tujuan tabel Ikhtisar keuangan singkat ini adalah semata-mata untuk membantu memahami kinerja masa lalu dari Reksa Dana, tetapi seharusnya tidak dianggap sebagai indikasi dari kinerja masa depan akan sama baiknya dengan kinerja masa lalu.

BAB III
MANAJER INVESTASI

3.1. KETERANGAN SINGKAT MENGENAI MANAJER INVESTASI

PT Sucorinvest Asset Management (selanjutnya disebut "Manajer Investasi") berkedudukan di Jakarta Selatan, didirikan pada tahun 1997 dengan nama PT Gani Aset Manajemen berdasarkan Akta No. 70 tanggal 12 Agustus 1997, dibuat di hadapan Teddy Anwar SH, Notaris di Jakarta dan telah disahkan oleh Menteri Kehakiman Republik Indonesia dengan Surat Keputusan No. C2-10.933.HT.01.01.TH97 tanggal 21 Oktober 1997 sekaligus memperoleh status sebagai badan hukum serta telah diumumkan dalam Berita Negara Republik Indonesia No. 66 tanggal 16 Agustus 1999 tambahan No.4997. Sejak pendiriannya, Anggaran Dasar Perseroan mengalami beberapa kali pengubahan dan telah diubah seluruhnya dalam rangka penyesuaian Undang-Undang Republik Indonesia No. 40 Tahun 2007 Tentang Perseroan Terbatas sebagaimana ternyata dalam Akta No. 26 tanggal 20 Januari 2009, dibuat di hadapan Teddy Anwar SH, Notaris di Jakarta yang telah mendapatkan persetujuan Menteri Hukum dan Hak Asasi Manusia Republik Indonesia berdasarkan Surat Keputusan No. AHU-16904.AH.01.02.Tahun 2009 tanggal 27 April 2009.

Kemudian Anggaran Dasar Manajer Investasi diubah berdasarkan akta Pernyataan Keputusan Rapat PT Gani Aset Manajemen No. 23 tanggal 13 Mei 2009, dibuat di hadapan Teddy Anwar, SH., SpN., notaris di Jakarta yang telah mendapat persetujuan dari Menteri Hukum dan Hak Asasi Manusia Republik Indonesia dengan Surat Keputusan No. AHU-27572.AH.01.02.Tahun 2009 tanggal 22 Juni 2009.

Kemudian, pada tahun 2011, nama PT Gani Aset Manajemen diubah menjadi PT Sucorinvest Asset Management berdasarkan akta Pernyataan Keputusan Para Pemegang Saham PT Gani Aset Manajemen No. 44 tanggal 23 Mei 2011, dibuat di hadapan Benny Kristianto SH, Notaris di Jakarta, yang telah mendapat persetujuan dari Menteri Hukum dan Hak Asasi Manusia Republik Indonesia dengan Surat Keputusan No. AHU-30021.AH.01.02.Tahun 2011 tanggal 15 Juni 2011.

Kemudian Anggaran Dasar Manajer Investasi terakhir diubah berdasarkan akta No. 38 tertanggal 29 Juli 2024, dibuat di hadapan Yulita Harastitati, Sarjana Hukum, notaris di Kota Bogor yang telah mendapat persetujuan dari Menteri Hukum dan Hak Asasi Manusia Republik Indonesia dengan Surat Keputusan No. AHU-0046332.AH.01.02. tanggal 29 Juli 2024.

Perubahan susunan anggota Direksi dan Dewan Komisaris Manajer Investasi yang terakhir sebagaimana termaktub dalam akta No. 93 tanggal 24 Februari 2026, dibuat di hadapan Jose Dima Satria, S.H., M.Kn., notaris di Kota Administasi Jakarta Selatan, yang telah diterima dan dicatatkan dalam database Sistem Administrasi Badan Hukum Kementerian Hukum dan Hak Asasi Manusia Republik Indonesia dengan Surat No. AHU-AH.01.09-0108364 tanggal 27 Februari 2026.

Manajer Investasi telah memperoleh izin usaha dari otoritas Pasar Modal sebagai Manajer Investasi berdasarkan Surat Keputusan Ketua BAPEPAM Nomor: Kep-01/PM/MI/1999 tertanggal 1 Juni 1999, dan dalam menjalankan usahanya telah dilengkapi dengan perijinan-perijinan yang disyaratkan oleh peraturan perundang-undangan yang berlaku.

Susunan Anggota Direksi dan Dewan Komisaris Manajer Investasi:
Susunan anggota Direksi dan Dewan Komisaris Manajer Investasi pada saat Prospektus ini diterbitkan adalah sebagai berikut:

Direksi

Direktur Utama	:	Jemmy Paul Wawointana
Direktur	:	Yenny Siahaan

Direktur	:	Fajrin Noor Hermansyah
Direkur Investasi	:	Dimas Yusuf
Direktur	:	Upik Susiyawati

Dewan Komisaris

Komisaris Utama	:	Theodorus Wiryawan
Komisaris Independen	:	Rusli Sutanto

3.2. PENGALAMAN MANAJER INVESTASI

PT Sucorinvest Asset Management merupakan perusahaan manajer investasi yang ditunjang oleh para direksi dan staf berpengalaman dalam industri Pasar Modal. PT Sucorinvest Asset Management telah berpengalaman dalam mengelola berbagai jenis Reksa Dana dengan Dana kelolaan sebesar Rp 49,24 triliun (empat puluh sembilan triliun dua ratus empat puluh Miliar Rupiah) per 27 Februari 2026. Baik Komite Investasi maupun Tim Pengelola Investasi yang memiliki pengalaman, pendidikan dan keahlian di bidang pasar modal maupun di bidang pasar uang. Dengan demikian, PT Sucorinvest Asset Management memiliki potensi besar untuk berkontribusi pada perkembangan industri Pasar Modal di Indonesia.

3.3. PIHAK YANG TERAFILIASI DENGAN MANAJER INVESTASI

Pihak-pihak yang terafiliasi dengan Manajer Investasi adalah PT Sucor Sekuritas, PT Sayakaya Lahir Batin dan PT Sucor Investama.

BAB IV
BANK KUSTODIAN

4.1. KETERANGAN SINGKAT MENGENAI BANK KUSTODIAN

PT Bank HSBC Indonesia (dahulu dikenal sebagai PT Bank Ekonomi Raharja) telah beroperasi di Indonesia sejak 1989 yang merupakan bagian dari HSBC Group dan telah memperoleh persetujuan untuk menjalankan kegiatan usaha sebagai Kustodian di bidang Pasar Modal dari Otoritas Jasa Keuangan ("OJK") No. KEP-02/PM.2/2017 tertanggal 20 Januari 2017.

PT Bank HSBC Indonesia telah menerima pengalihan kedudukan, hak dan kewajiban sebagai Bank Kustodian dari The Hongkong and Shanghai Banking Corporation Limited, Cabang Jakarta yang merupakan kantor cabang bank asing yang telah beroperasi sebagai Bank Kustodian sejak tahun 1989 di Indonesia dan merupakan penyedia jasa kustodian dan fund services terdepan di dunia.

4.2. PENGALAMAN BANK KUSTODIAN

PT Bank HSBC Indonesia sebagai Bank Kustodian menyediakan jasa secara terpadu untuk para pemodal dalam dan luar negeri melalui dua komponen bisnis yaitu: Direct Custody and Clearing, dan Fund Services.

Didukung oleh staff-staff yang berdedikasi tinggi, standar pelayanan yang prima dan penggunaan sistem yang canggih, PT Bank HSBC Indonesia merupakan salah satu Bank Kustodian terbesar di Indonesia.

4.3. PIHAK YANG TERAFILIASI DENGAN BANK KUSTODIAN

Pihak yang terafiliasi dengan Bank Kustodian di Indonesia adalah PT HSBC Sekuritas Indonesia.

BAB V
TUJUAN INVESTASI, KEBIJAKAN INVESTASI, PEMBATASAN INVESTASI, DAN KEBIJAKAN PEMBAGIAN HASIL INVESTASI

Dengan memperhatikan peraturan perundangan yang berlaku, dan ketentuan-ketentuan lain dalam Kontrak Investasi Kolektif SUCORINVEST USD BALANCED FUND, maka Tujuan Investasi, Kebijakan Investasi, Pembatasan Investasi, dan Kebijakan Pembagian Hasil Investasi SUCORINVEST USD BALANCED FUND adalah sebagai berikut:

5.1. TUJUAN INVESTASI

SUCORINVEST USD BALANCED FUND bertujuan untuk mencapai kenaikan nilai kapital dan memberikan pendapatan dalam jangka menengah hingga panjang dengan melakukan investasi portofolio secara berimbang melalui penempatan dana sesuai dengan Kebijakan Investasi.

5.2. KEBIJAKAN INVESTASI

SUCORINVEST USD BALANCED FUND melakukan investasi dengan komposisi portofolio investasi:

a. minimum 1% (satu persen) dan maksimum 79% (tujuh puluh sembilan persen) dari Nilai Aktiva Bersih pada Efek bersifat ekuitas yang diperdagangkan baik di dalam maupun di luar negeri; dan
b. minimum 1% (satu persen) dan maksimum 79% (tujuh puluh sembilan persen) dari Nilai Aktiva Bersih pada Efek bersifat utang yang diperdagangkan baik di dalam maupun di luar negeri; dan
c. minimum 0% (nol persen) dan maksimum 79% (tujuh puluh sembilan persen) dari Nilai Aktiva Bersih pada instrumen pasar uang dalam negeri yang mempunyai jatuh tempo tidak lebih dari 1 (satu) tahun dan/atau Efek lainnya dan/atau deposito;

sesuai peraturan perundang-undangan yang berlaku di Indonesia.

Efek bersifat ekuitas sebagaimana dimaksud dalam angka 5.2. huruf a di atas meliputi:

i. Efek bersifat ekuitas yang ditawarkan melalui Penawaran Umum dan/atau diperdagangkan di Bursa Efek baik di dalam maupun di luar negeri;
ii. Unit Penyertaan Dana Investasi Real Estat berbentuk Kontrak Investasi Kolektif yang ditawarkan melalui Penawaran Umum dan/atau ditawarkan tidak melalui Penawaran Umum; dan/atau
iii. Efek bersifat ekuitas lainnya yang ditetapkan oleh OJK di kemudian hari.

Efek bersifat utang sebagaimana dimaksud dalam angka 5.2. huruf b di atas meliputi:

i. Efek Bersifat Utang dan/atau Efek Syariah Berpendapatan Tetap yang diperdagangkan baik di dalam maupun di luar negeri;
ii. Efek Bersifat Utang dan/atau Efek Syariah Berpendapatan Tetap yang diterbitkan dan/atau dijamin oleh Pemerintah Republik Indonesia;
iii. Efek Bersifat Utang dan/atau Efek Syariah Berpendapatan Tetap yang diterbitkan oleh lembaga internasional dimana Pemerintah Republik Indonesia menjadi salah satu anggotanya;
iv. Efek Beragun Aset yang ditawarkan melalui Penawaran Umum dan/atau ditawarkan tidak melalui Penawaran Umum dan sudah mendapat peringkat dari Perusahaan Pemeringkat Efek yang terdaftar di OJK;
v. Efek Bersifat Utang dan/atau Efek Syariah Berpendapatan Tetap yang ditawarkan tidak melalui Penawaran Umum dan telah mendapat peringkat dari Perusahaan Pemeringkat Efek yang terdaftar di OJK dan masuk dalam kategori layak investasi (*investment grade*); dan/atau
vi. Efek Bersifat Utang dan/atau Efek Syariah Berpendapatan Tetap lainnya yang ditetapkan

oleh OJK di kemudian hari.

Dalam hal berinvestasi pada Efek luar negeri, paling banyak 15% (lima belas persen) dari Nilai Aktiva Bersih SUCORINVEST USD BALANCED FUND diinvestasikan pada Efek yang diperdagangkan di Bursa Efek luar negeri yang informasinya dapat diakses dari Indonesia melalui media massa atau situs web. Manajer Investasi wajib memastikan kegiatan investasi SUCORINVEST USD BALANCED FUND pada Efek luar negeri tidak akan bertentangan dengan ketentuan hukum dan peraturan yang berlaku di Indonesia dan hukum Negara yang mendasari penerbitan Efek luar negeri tersebut.

Manajer Investasi dapat mengalokasikan kekayaan SUCORINVEST USD BALANCED FUND pada kas hanya dalam rangka pengelolaan risiko investasi portofolio yang bersifat sementara, penyelesaian transaksi Efek, pemenuhan kewajiban pembayaran kepada Pemegang Unit Penyertaan dan biaya-biaya SUCORINVEST USD BALANCED FUND berdasarkan Kontrak Investasi Kolektif SUCORINVEST USD BALANCED FUND.

Kebijakan investasi sebagaimana disebutkan pada angka 5.2. di atas wajib telah dipenuhi oleh Manajer Investasi paling lambat dalam waktu 150 (seratus lima puluh) Hari Bursa setelah tanggal diperolehnya pernyataan efektif atas SUCORINVEST USD BALANCED FUND dari OJK.

Manajer Investasi dilarang melakukan perubahan atas kebijakan investasi SUCORINVEST USD BALANCED FUND tersebut pada angka 5.2. huruf a, b, dan c di atas, kecuali dalam rangka:

a. Penyesuaian terhadap peraturan baru dan/atau perubahan terhadap peraturan perundang-undangan; dan/atau
b. Penyesuaian terhadap kondisi tertentu yang ditetapkan oleh Otoritas Jasa Keuangan.

5.3. PEMBATASAN INVESTASI

Sesuai dengan POJK Tentang Reksa Dana Berbentuk Kontrak Investasi Kolektif dan POJK Tentang Pedoman Perilaku Manajer Investasi dalam melaksanakan pengelolaan SUCORINVEST USD BALANCED FUND, Manajer Investasi dilarang melakukan tindakan yang dapat menyebabkan SUCORINVEST USD BALANCED FUND :

a. memiliki Efek yang diperdagangkan di Bursa Efek luar negeri yang informasinya tidak dapat diakses dari Indonesia melalui media massa atau situs web;
b. memiliki Efek yang diterbitkan oleh 1 (satu) perusahaan berbadan hukum Indonesia atau berbadan hukum asing yang diperdagangkan di Bursa Efek luar negeri lebih dari 5% (lima persen) dari modal disetor perusahaan dimaksud atau lebih dari 10% (sepuluh persen) dari Nilai Aktiva Bersih SUCORINVEST USD BALANCED FUND pada setiap saat;
c. memiliki Efek bersifat ekuitas yang diterbitkan oleh perusahaan yang telah mencatatkan Efek-nya pada Bursa Efek di Indonesia lebih dari 5% (lima persen) dari modal disetor perusahaan dimaksud;
d. memiliki Efek yang diterbitkan oleh 1 (satu) Pihak lebih dari 10% (sepuluh persen) dari Nilai Aktiva Bersih SUCORINVEST USD BALANCED FUND pada setiap saat, kecuali:
    1. Sertifikat Bank Indonesia;
    2. Efek yang diterbitkan dan/atau dijamin oleh Pemerintah Republik Indonesia; dan/atau
    3. Efek yang diterbitkan oleh lembaga keuangan internasional dimana Pemerintah Republik Indonesia menjadi salah satu anggotanya;
e. memiliki efek derivatif:
    1. yang ditransaksikan di luar Bursa Efek dengan 1 (satu) pihak Lembaga Jasa Keuangan dengan nilai eksposur lebih dari 10% (sepuluh persen) dari Nilai Aktiva Bersih SUCORINVEST USD BALANCED FUND pada setiap saat; dan
    2. dengan nilai eksposur global bersih lebih dari 20% (dua puluh persen) dari Nilai Aktiva Bersih SUCORINVEST USD BALANCED FUND pada setiap saat;
f. memiliki Efek Beragun Aset yang ditawarkan melalui Penawaran Umum lebih dari 20% (dua puluh persen) dari Nilai Aktiva Bersih SUCORINVEST USD BALANCED FUND pada setiap saat

dengan ketentuan setiap seri Efek Beragun Aset tidak lebih dari 10% (sepuluh persen) dari Nilai Aktiva Bersih SUCORINVEST USD BALANCED FUND pada setiap saat;

g. memiliki Efek Bersifat Utang, Efek Syariah Berpendapatan Tetap, Efek Beragun Aset, dan/atau Unit Penyertaan Dana Investasi Real Estat yang ditawarkan tidak melalui Penawaran Umum yang diterbitkan oleh 1 (satu) Pihak lebih dari 5% (lima persen) dari Nilai Aktiva Bersih SUCORINVEST USD BALANCED FUND pada setiap saat atau secara keseluruhan lebih dari 15% (lima belas persen) dari Nilai Aktiva Bersih SUCORINVEST USD BALANCED FUND pada setiap saat. Larangan ini tidak berlaku bagi Efek Bersifat Utang yang diterbitkan oleh Pemerintah Republik Indonesia dan/atau Pemerintah Daerah;
h. memiliki Unit Penyertaan suatu Dana Investasi Real Estat berbentuk Kontrak Investasi Kolektif yang ditawarkan melalui Penawaran Umum lebih dari 20% (dua puluh persen) dari Nilai Aktiva Bersih SUCORINVEST USD BALANCED FUND pada setiap saat dengan ketentuan setiap Dana Investasi Real Estat tidak lebih dari 10% (sepuluh persen) dari Nilai Aktiva Bersih SUCORINVEST USD BALANCED FUND pada setiap saat;
i. memiliki Unit Penyertaan Dana Investasi Real Estat berbentuk Kontrak Investasi Kolektif, jika Dana Investasi Real Estat berbentuk Kontrak Investasi Kolektif tersebut dan SUCORINVEST USD BALANCED FUND memiliki Portofolio Efek berupa Efek yang diterbitkan oleh Pihak yang terafiliasi dengan Manajer Investasi lebih dari 20% (dua puluh persen) dari Nilai Aktiva Bersih SUCORINVEST USD BALANCED FUND pada setiap saat, kecuali hubungan Afiliasi yang terjadi karena kepemilikan atau penyertaan modal Pemerintah Republik Indonesia;
j. memiliki Efek yang diterbitkan oleh Pemegang Unit Penyertaan dan/atau Pihak terafiliasi dari Pemegang Unit Penyertaan berdasarkan komitmen yang telah disepakati oleh Manajer Investasi dengan Pemegang Unit Penyertaan dan/atau Pihak terafiliasi dari Pemegang Unit Penyertaan;
k. membeli Efek dari calon atau Pemegang Unit Penyertaan dan/atau Pihak terafiliasi dari calon atau Pemegang Unit Penyertaan;
l. terlibat dalam kegiatan selain dari investasi, investasi kembali, atau perdagangan Efek sebagaimana dimaksud dalam POJK Tentang Reksa Dana Berbentuk Kontrak Investasi Kolektif;
m. terlibat dalam penjualan Efek yang belum dimiliki (short sale);
n. terlibat dalam transaksi marjin;
o. menerima pinjaman secara langsung termasuk melakukan penerbitan obligasi atau Efek Bersifat Utang lainnya, kecuali pinjaman jangka pendek dengan jangka waktu paling lama 1 (satu) bulan dalam rangka pemenuhan transaksi pembelian kembali dan/atau pelunasan paling banyak 10% (sepuluh persen) dari nilai portofolio SUCORINVEST USD BALANCED FUND pada saat terjadinya pinjaman;
p. memberikan pinjaman secara langsung, kecuali pembelian obligasi, Efek Bersifat Utang lainnya, dan/atau penyimpanan dana di bank;
q. membeli Efek yang sedang ditawarkan dalam Penawaran Umum, jika Penjamin Emisi Efek dari Penawaran Umum tersebut adalah Manajer Investasi atau Afiliasi dari Manajer Investasi, kecuali:
    1. Efek Bersifat Utang yang ditawarkan mendapat peringkat layak investasi; dan/atau
    2. terjadi kelebihan permintaan beli dari Efek yang ditawarkan;

    Larangan membeli Efek yang ditawarkan dalam Penawaran Umum dari pihak terafiliasi Manajer Investasi tidak berlaku jika hubungan Afiliasi tersebut terjadi karena kepemilikan atau penyertaan modal Pemerintah Republik Indonesia;
r. terlibat dalam transaksi bersama atau kontrak bagi hasil dengan Manajer Investasi atau Afiliasi dari Manajer Investasi;
s. membeli Efek Beragun Aset, jika:
    1. Efek Beragun Aset tersebut dikelola oleh Manajer Investasi; dan/atau
    2. Manajer Investasi terafiliasi dengan kreditur awal Efek Beragun Aset, kecuali hubungan Afiliasi tersebut terjadi karena kepemilikan atau penyertaan modal Pemerintah; dan
t. terlibat dalam transaksi penjualan Efek dengan janji membeli kembali dan pembelian efek dengan janji menjual kembali.

u. mengarahkan transaksi Efek untuk keuntungan :
   1. Manajer Investasi;
   2. Pihak terafiliasi dengan Manajer Investasi; atau
   3. Produk Investasi lainnya;
v. terlibat dalam transaksi Efek dengan fasilitas pendanaan perusahaan Efek yang mengakibatkan utang piutang antara SUCORINVEST USD BALANCED FUND, Manajer Investasi, dan perusahaan efek;
w. melakukan transaksi dan/atau terlibat perdagangan atas Efek yang ilegal;
x. terlibat dalam transaksi Efek yang mengakibatkan terjadinya pelanggaran ketentuan peraturan perundang-undangan; dan
y. melakukan transaksi negosiasi untuk kepentingan SUCORINVEST USD BALANCED FUND atas saham yang diperdagangkan di Bursa Efek, kecuali:
   1. dilakukan paling banyak 10% (sepuluh persen) atas Nilai Aktiva Bersih SUCORINVEST USD BALANCED FUND pada setiap Hari Bursa;
   2. atas setiap transaksi yang dilakukan didukung dengan alasan yang rasional dan kertas kerja yang memadai;
   3. transaksi yang dilakukan mengacu pada standar eksekusi terbaik yang mengacu pada analisis harga rata-rata tertimbang volume, tidak berlebihan, dan mengakibatkan kerugian SUCORINVEST USD BALANCED FUND; dan
   4. transaksi dimaksud merupakan transaksi silang, dilaksanakan sesuai dengan ketentuan peraturan perundang-undangan.

Larangan tersebut di atas didasarkan pada peraturan yang berlaku saat Prospektus ini dibuat, yang mana dapat berubah sewaktu-waktu sesuai dengan kebijakan yang ditetapkan oleh Pemerintah di bidang Pasar Modal dan surat persetujuan lain yang dikeluarkan oleh OJK berkaitan dengan pengelolaan Reksa Dana berbentuk Kontrak Investasi Kolektif.

Dalam hal SUCORINVEST USD BALANCED FUND berinvestasi pada Efek bersifat utang yang ditawarkan tidak melalui Penawaran Umum, Manajer Investasi wajib memastikan pemenuhan ketentuan peraturan dan kebijakan OJK mengenai investasi pada Efek bersifat utang yang ditawarkan tidak melalui Penawaran Umum.

Dalam hal Manajer Investasi bermaksud membeli Efek yang diperdagangkan di Bursa Efek luar negeri, pelaksanaan pembelian Efek tersebut baru dapat dilaksanakan setelah tercapainya kesepakatan mengenai tata cara pembelian, penjualan, penyimpanan, pencatatan dan hal-hal lain sehubungan dengan pembelian Efek tersebut antara Manajer Investasi dan Bank Kustodian.

5.4. KEBIJAKAN PEMBAGIAN HASIL INVESTASI

Setiap hasil investasi yang diperoleh SUCORINVEST USD BALANCED FUND dari dana yang diinvestasikan (jika ada) sesuai dengan kebijakan Manajer Investasi, akan dibukukan kembali ke dalam SUCORINVEST USD BALANCED FUND sehingga selanjutnya akan meningkatkan Nilai Aktiva Bersih SUCORINVEST USD BALANCED FUND.

Sesuai dengan kebijakan Manajer Investasi dengan tidak mengabaikan pencapaian tujuan investasi jangka panjang, Manajer Investasi dapat membagikan atau tidak membagikan hasil investasi (jika ada) yang telah dibukukan ke dalam SUCORINVEST USD BALANCED FUND.

Dalam hal Manajer Investasi membagikan hasil investasi, hasil investasi tersebut akan dibagikan dengan cara didistribusikan oleh Manajer Investasi kepada Pemegang Unit Penyertaan secara serentak dalam bentuk tunai atau dalam bentuk Unit Penyertaan baru yang besarnya proporsional berdasarkan kepemilikan Unit Penyertaan dari setiap Pemegang Unit Penyertaan. Manajer Investasi berwenang menentukan waktu dan besarnya jumlah hasil investasi yang akan dibagikan.

Besaran Pembagian hasil investasi dalam bentuk tunai atau unit penyertaan beserta waktu pembagian hasil investasi (jika ada) akan diinformasikan secara tertulis terlebih dahulu kepada Pemegang Unit Penyertaan.

Pembagian hasil investasi tersebut di atas (jika ada), akan menyebabkan Nilai Aktiva Bersih per Unit Penyertaan menjadi terkoreksi.

Dalam hal Manajer Investasi memutuskan untuk membagikan hasil investasi dalam bentuk tunai, pembayaran pembagian hasil investasi dalam bentuk tunai (jika ada) akan dilakukan melalui pemindahbukuan/transfer dalam mata uang Dollar Amerika Serikat ke rekening yang terdaftar atas nama Pemegang Unit Penyertaan sesegera mungkin paling lambat 7 (tujuh) Hari Bursa sejak tanggal dilakukannya pembagian hasil investasi. Semua biaya bank termasuk biaya pemindahbukuan/transfer sehubungan dengan pembayaran pembagian hasil investasi berupa uang tunai tersebut (jika ada) menjadi beban Pemegang Unit Penyertaan.

Pembayaran pembagian hasil investasi dalam bentuk tunai tersebut (jika ada) akan dilakukan melalui pemindahbukuan/transfer dalam mata uang Dollar Amerika Serikat dan Bank Kustodian wajib memastikan pembayaran tersebut disampaikan ke rekening yang terdaftar atas nama Pemegang Unit Penyertaan sesegera mungkin paling lambat 7 (tujuh) Hari Bursa sejak tanggal dilakukannya pembagian hasil investasi.

Dalam hal Manajer Investasi memutuskan untuk membagikan hasil investasi dalam bentuk Unit Penyertaan (jika ada), Manajer Investasi akan menginstruksikan secara tertulis kepada Bank Kustodian untuk mengkonversikan hasil investasi menjadi Unit Penyertaan baru dengan menggunakan Nilai Aktiva Bersih pada Hari Bursa disampaikannya instruksi tersebut kepada Bank Kustodian.

Tidak ada garansi/jaminan mengenai frekuensi pembagian hasil investasi tersebut. Pembagian hasil investasi akan sangat tergantung pada kinerja SUCORINVEST USD BALANCED FUND dan sepenuhnya merupakan keputusan Manajer Investasi.

Dalam hal Manajer Investasi tidak membagikan hasil investasi, maka Pemegang Unit Penyertaan yang ingin merealisasikan investasinya dapat menjual kembali sebagian atau seluruh Unit Penyertaan yang dimilikinya.

BAB VI
METODE PENGHITUNGAN NILAI PASAR WAJAR EFEK DALAM PORTOFOLIO SUCORINVEST USD BALANCED FUND

Metode penghitungan nilai pasar wajar Efek dalam portofolio SUCORINVEST USD BALANCED FUND yang digunakan oleh Manajer Investasi adalah sesuai dengan Peraturan BAPEPAM dan LK No.IV.C.2 dan POJK Tentang Reksa Dana Berbentuk Kontrak Investasi Kolektif, memuat antara lain ketentuan sebagai berikut :

1. Nilai Pasar Wajar dari Efek dalam portofolio Reksa Dana wajib dihitung dan disampaikan oleh Manajer Investasi kepada Bank Kustodian paling lambat pukul 17.00 WIB (tujuh belas Waktu Indonesia Barat) setiap Hari Bursa, dengan ketentuan sebagai berikut:
    a. Penghitungan Nilai Pasar Wajar dari Efek yang aktif diperdagangkan di Bursa Efek menggunakan informasi harga perdagangan terakhir atas Efek tersebut di Bursa Efek;
    b. Penghitungan Nilai Pasar Wajar dari:
        1) Efek yang diperdagangkan di luar Bursa Efek (*over the counter*);
        2) Efek yang tidak aktif diperdagangkan di Bursa Efek;
        3) Efek yang diperdagangkan dalam denominasi mata uang asing;
        4) Instrumen pasar uang dalam negeri, sebagaimana dimaksud dalam POJK Tentang Reksa Dana Berbentuk Kontrak Investasi Kolektif;
        5) Efek lain yang transaksinya wajib dilaporkan kepada Penerima Laporan Transaksi Efek sebagaimana dimaksud dalam Peraturan Otoritas Jasa Keuangan Nomor 22/POJK.04/2017 tanggal 21 Juni 2017 tentang Pelaporan Transaksi Efek;
        6) Efek lain yang berdasarkan Keputusan OJK dapat menjadi Portofolio Efek Reksa Dana; dan/atau
        7) Efek dari perusahaan yang dinyatakan pailit atau kemungkinan besar akan pailit, atau gagal membayar pokok utang atau bunga dari Efek tersebut, menggunakan harga pasar wajar yang ditetapkan oleh LPHE sebagai harga acuan bagi Manajer Investasi.
    c. Dalam hal harga perdagangan terakhir Efek di Bursa Efek tidak mencerminkan Nilai Pasar Wajar pada saat itu, penghitungan Nilai Pasar Wajar dari Efek tersebut menggunakan harga pasar wajar yang ditetapkan oleh LPHE sebagai harga acuan bagi Manajer Investasi.
    d. Dalam hal LPHE tidak mengeluarkan harga pasar wajar terhadap Efek sebagaimana dimaksud dalam angka 2 huruf b butir 1) sampai dengan butir 6), dan angka 2 huruf c dari Peraturan BAPEPAM dan LK No. IV.C.2 ini, Manajer Investasi wajib menentukan Nilai Pasar Wajar dari Efek dengan itikad baik dan penuh tanggung jawab berdasarkan metode yang menggunakan asas konservatif dan diterapkan secara konsisten, dengan mempertimbangkan antara lain :
        1) harga perdagangan sebelumnya;
        2) harga perbandingan Efek sejenis; dan/atau
        3) kondisi fundamental dari penerbit Efek.
    e. Dalam hal LPHE tidak mengeluarkan harga pasar wajar terhadap Efek dari perusahaan yang dinyatakan pailit atau kemungkinan besar akan pailit, atau gagal membayar pokok utang atau bunga dari Efek tersebut, sebagaimana dimaksud pada angka 2 huruf b butir 7 dari Peraturan BAPEPAM dan LK No. IV.C.2 ini, Manajer Investasi wajib menghitung Nilai Pasar Wajar dari Efek dengan itikad baik dan penuh tanggung jawab berdasarkan metode yang menggunakan asas konservatif dan diterapkan secara konsisten dengan mempertimbangkan:
        1) harga perdagangan terakhir Efek tersebut;
        2) kecenderungan harga Efek tersebut;
        3) tingkat bunga umum sejak perdagangan terakhir (jika berupa Efek bersifat utang);

4) informasi material yang diumumkan mengenai Efek tersebut sejak perdagangan terakhir;
5) perkiraan rasio pendapatan harga (*price earning ratio*), dibandingkan dengan rasio pendapatan harga untuk Efek sejenis (jika berupa saham);
6) tingkat bunga pasar dari Efek sejenis pada saat tahun berjalan dengan peringkat kredit sejenis (jika berupa Efek bersifat utang); dan
7) harga pasar terakhir dari Efek yang mendasari (jika berupa derivatif atas Efek).

f. Dalam hal Manajer Investasi menganggap bahwa harga pasar wajar yang ditetapkan LPHE tidak mencerminkan Nilai Pasar Wajar dari Efek dalam portofolio Reksa Dana yang wajib dibubarkan karena:
   1) diperintahkan oleh OJK sesuai peraturan perundang-undangan di bidang Pasar Modal; dan/atau
   2) Berdasarkan POJK Tentang Reksa Dana Berbentuk Kontrak Investasi Kolektif total Nilai Aktiva Bersih kurang dari nilai yang setara dengan Rp 10.000.000.000,- (sepuluh miliar rupiah) selama 120 (seratus dua puluh) Hari Bursa secara berturut-turut,

   Manajer Investasi dapat menghitung sendiri Nilai Pasar Wajar dari Efek tersebut dengan itikad baik dan penuh tanggung jawab berdasarkan metode yang menggunakan asas konservatif dan diterapkan secara konsisten.

g. Nilai Pasar Wajar dari Efek dalam portofolio Reksa Dana yang diperdagangkan dalam denominasi mata uang yang berbeda dengan denominasi mata uang Reksa Dana tersebut, wajib dihitung dengan menggunakan kurs tengah Bank Indonesia.

2. Penghitungan Nilai Aktiva Bersih Reksa Dana, wajib menggunakan Nilai Pasar Wajar dari Efek yang ditentukan oleh Manajer Investasi.
3. Nilai Aktiva Bersih per saham atau Unit Penyertaan dihitung berdasarkan Nilai Aktiva Bersih pada akhir Hari Bursa yang bersangkutan, setelah penyelesaian pembukuan Reksa Dana dilaksanakan, tetapi tanpa memperhitungkan peningkatan atau penurunan kekayaan Reksa Dana karena permohonan pembelian dan/atau pelunasan yang diterima oleh Bank Kustodian pada hari yang sama.

LPHE (Lembaga Penilaian Harga Efek) adalah Pihak yang telah memperoleh izin usaha dari OJK untuk melakukan penilaian harga Efek dalam rangka menetapkan harga pasar wajar, sebagaimana dimaksud dalam Peraturan Nomor V.C.3 tentang Lembaga Penilaian Harga Efek.

Manajer Investasi dan Bank Kustodian akan memenuhi ketentuan dalam Peraturan BAPEPAM dan LK Nomor IV.C.2 dan POJK Tentang Reksa Dana Berbentuk Kontrak Investasi Kolektif tersebut di atas, dengan tetap memperhatikan peraturan, kebijakan dan persetujuan OJK yang mungkin dikeluarkan atau diperoleh kemudian setelah dibuatnya Prospektus ini.

BAB VII
PERPAJAKAN

Berdasarkan Peraturan Perpajakan yang berlaku, penerapan Pajak Penghasilan (PPh) atas pendapatan Reksadana yang berbentuk Kontrak Investasi Kolektif, adalah sebagai berikut:

No.	Uraian	Perlakuan PPh	Dasar Hukum
A.	Penghasilan Reksa Dana yang berasal dari:		
	a. Pembagian uang tunai (dividen)	Bukan Objek Pajak *	Pasal 4 (3) huruf f angka 1 butir b) UU PPh, Pasal 2A ayat (1) dan Pasal 2A ayat (5) PP No. 94 Tahun 2010, sebagaimana yang diubah dengan Pasal 4 PP No. 9 Tahun 2021.
	b. Bunga Obligasi	PPh Final**	Pasal 4 (2) dan Pasal 17 (7) UU PPh dan Pasal 2 PP No. 91 Tahun 2021
	c. Capital gain/diskonto obligasi	PPh Final**	Pasal 4 (2) dan Pasal 17 (7) UU PPh dan Pasal 2 PP No. 91 Tahun 2021
	d. Bunga Deposito dan diskonto Sertifikat Bank Indonesia	PPh Final 20%	Pasal 4 (2) huruf a UU PPh, Pasal 2 huruf c PP Nomor 123 tahun 2015 *jo.* Pasal 5 ayat (1) huruf c Peraturan Menteri Keuangan R.I. Nomor 212/PMK.03/2018
	e. Capital Gain Saham di Bursa	PPh Final 0,1%	Pasal 4 (2) huruf c UU PPh dan Pasal 1 (1) PP Nomor 41 Tahun 1994 jo. Pasal 1 PP Nomor 14 Tahun 1997
	f. Commercial Paper dan surat utang lainnya	PPh tarif umum	Pasal 4 (1) UU PPh
B.	Bagian Laba yang diterima oleh Pemegang Unit Penyertaan Kontrak Investasi Kolektif	Bukan Objek PPh	Pasal 4 (3) huruf i UU PPh

** Merujuk pada:*

- *Rujukan kepada UU No. 7 Tahun 1983 tentang Pajak Penghasilan sebagaimana yang terakhir diubah dengan Pasal 3 Undang-Undang No. 7 Tahun 2021 tentang Harmonisasi Peraturan Perpajakan ("Undang-Undang PPh");*
- *Pasal 4 ayat (3) huruf f angka 1 butir b) UU No. 7 Tahun 1983 tentang Pajak Penghasilan sebagaimana yang terakhir diubah dengan Pasal 3 Undang-Undang No. 7 Tahun 2021 tentang Harmonisasi Peraturan Perpajakan, dividen yang berasal dari dalam negeri yang diterima atau diperoleh Wajib Pajak badan dalam negeri dikecualikan dari objek pajak;*
- *Pasal 2A ayat (1) PP No. 94 Tahun 2010 tentang Penghitungan Penghasilan Kena Pajak dan Pelunasan Pajak Penghasilan dalam Tahun Berjalan sebagaimana yang terakhir diubah dengan Pasal 4 PP No. 9 Tahun 2021 tentang Perlakuan Perpajakan Untuk Mendukung Kemudahan Berusaha ("PP Penghitungan Penghasilan Kena Pajak"), pengecualian penghasilan berupa dividen dari objek Pajak Penghasilan sebagaimana dimaksud dalam Pasal 4 ayat (3) huruf f angka 1 butir b) Undang-Undang PPh berlaku untuk dividen yang diterima atau diperoleh*

oleh Wajib Pajak badan dalam negeri sejak diundangkannya Undang-Undang No. 7 Tahun 2021 tentang Harmonisasi Peraturan Perpajakan; dan

- *Pasal 2A ayat (5) PP Penghitungan Penghasilan Kena Pajak, dividen yang berasal dari dalam negeri yang diterima atau diperoleh Wajib Pajak badan dalam negeri sebagaimana dimaksud dalam Pasal 4 ayat (3) huruf f angka 1 butir b) Undang-Undang PPh, tidak dipotong Pajak Penghasilan.*

*** Sesuai dengan Peraturan Pemerintah R.I. No. 91 Tahun 2021 ("PP No. 91 Tahun 2021"), tarif pajak penghasilan bersifat final atas penghasilan bunga obligasi/diskonto obligasi yang diterima atau diperoleh wajib pajak dalam negeri dan bentuk usaha tetap sebesar 10% (sepuluh persen) dari dasar pengenaan pajak penghasilan*.

Informasi perpajakan tersebut di atas dibuat oleh Manajer Investasi berdasarkan pengetahuan dan pengertian dari Manajer Investasi atas peraturan perpajakan yang ada sampai dengan Prospektus ini dibuat. Apabila di kemudian hari terdapat perubahan atau perbedaan interpretasi atas peraturan perpajakan yang berlaku, maka Manajer Investasi akan menyesuaikan informasi perpajakan di atas.

Ketentuan perpajakan di atas berlaku untuk Efek yang diterbitkan dan/atau diperdagangkan serta memenuhi kualifikasi sebagai Efek dalam negeri. Untuk Efek yang diterbitkan dan/atau diperdagangkan serta memenuhi kualifikasi sebagai Efek luar negeri maka dapat berlaku ketentuan perpajakan negara dimana Efek tersebut diterbitkan dan/atau diperdagangkan termasuk ketentuan lain terkait perpajakan yang dibuat antara Indonesia dan negara tersebut (jika ada) dan berlaku ketentuan pajak penghasilan sebagaimana diatur dalam UU PPh.

Bagi calon Pemegang Unit Penyertaan asing disarankan untuk berkonsultasi dengan penasihat perpajakan mengenai perlakuan pajak investasi sebelum membeli Unit Penyertaan REKSA DANA SUCORINVEST DANA SEHAT BERIMBANG. Sesuai peraturan perundang-undangan di bidang perpajakan yang berlaku pada saat Prospektus ini dibuat, bagian laba termasuk penjualan kembali (*redemption*) Unit Penyertaan yang diterima Pemegang Unit Penyertaan dikecualikan sebagai objek Pajak Penghasilan (PPh).

Dalam hal terdapat pajak yang harus dibayar oleh calon Pemegang Unit Penyertaan sesuai peraturan perundang-undangan di bidang perpajakan yang berlaku, pemberitahuan kepada calon Pemegang Unit Penyertaan tentang pajak yang harus dibayar tersebut akan dilakukan dengan mengirimkan surat tercatat kepada calon Pemegang Unit Penyertaan segera setelah Manajer Investasi mengetahui adanya pajak tersebut yang harus dibayar oleh calon Pemegang Unit Penyertaan.

Kewajiban mengenai pajak yang harus dibayar oleh Pemegang Unit Penyertaan merupakan kewajiban pribadi dari Pemegang Unit Penyertaan.

BAB VIII
MANFAAT INVESTASI DAN FAKTOR RISIKO UTAMA

8.1. MANFAAT BAGI PEMEGANG UNIT PENYERTAAN SUCORINVEST USD BALANCED FUND

SUCORINVEST USD BALANCED FUND memberikan manfaat dan kemudahan bagi para Pemegang Unit Penyertaan antara lain:

1. Pengelolaan Secara Profesional

SUCORINVEST USD BALANCED FUND dikelola oleh Manajer Investasi yang memiliki tenaga professional dan telah memiliki pengalaman serta keahlian khusus di bidang pengelolaan investasi. Dengan membeli Unit Penyertaan, Pemegang Unit Penyertaan dapat dengan mudah memperoleh manfaat jasa pengelolaan portofolio investasi oleh Manajer Investasi yang profesional dibidangnya.

2. Potensi Pengembangan Investasi

Dengan berinvestasi pada SUCORINVEST USD BALANCED FUND, Pemegang Unit Penyertaan memiliki kesempatan untuk memperoleh hasil investasi sesuai dengan profil resiko dari efek yang mendasarinya (*underlying assets*). Dana yang dihimpun pada SUCORINVEST USD BALANCED FUND akan diinvestasikan berdasarkan Kebijakan Investasi yang telah ditetapkan pada Kontrak Investasi Kolektif dan Strategi Investasi yang disusun oleh Manajer Investasi untuk mencapai Tujuan Investasi.

3. Diversifikasi Investasi

Diversifikasi merupakan salah satu strategi Manajer Investasi dalam menghasilkan kinerja portofolio yang optimal dengan melakukan pengelolaan risiko investasi. Dengan demikian melalui diversifikasi yang terukur oleh Manajer Investasi tersebut, Pemegang Unit Penyertaan memiliki kesempatan untuk memperoleh hasil investasi yang optimal.

4. Likuiditas

Pemegang Unit Penyertaan SUCORINVEST USD BALANCED FUND dapat mencairkan (menjual kembali) Unit Penyertaan yang dimilikinya pada setiap Hari Bursa kepada Manajer Investasi dengan tetap memperhatikan ketentuan yang berlaku pada Prospektus. Hal ini memberikan kemudahan bagi Pemegang Unit Penyertaan untuk mengatur kebutuhannya secara finansial.

5. Transparansi Informasi

Bank Kustodian yang mengadministrasikan SUCORINVEST USD BALANCED FUND wajib mengumumkan Nilai Aktiva Bersih (NAB) setiap hari bursa di surat kabar harian berbahasa Indonesia yang berperedaran nasional, sehingga Pemegang Unit Penyertaan dapat mengakses perkembangan investasinya setiap saat. Manajer Investasi menginformasikan Laporan Keuangan tahunan yang telah diaudit oleh Auditor yang terdaftar di OJK melalui pembaharuan Prospektus setiap 1 (satu) tahun sekali.

8.2. FAKTOR – FAKTOR RISIKO UTAMA

Sedangkan risiko investasi dalam SUCORINVEST USD BALANCED FUND dapat disebabkan oleh beberapa faktor yaitu:

a. **Risiko Perubahan Kondisi Ekonomi dan Politik**

SUCORINVEST USD BALANCED FUND menginvestasikan dananya dengan pola diversifikasi antara lain pada Efek bersifat ekuitas, dan instrumen pasar uang. Oleh karena Efek tersebut dikeluarkan oleh perusahaan-perusahaan Indonesia, investasi pada Efek tersebut dapat terpengaruh oleh situasi ekonomi dan politik Indonesia.

b. **Risiko Berkurangnya Nilai Unit Penyertaan**

SUCORINVEST USD BALANCED FUND berisiko mengalami fluktuasi NAB. Tidak ada jaminan bahwa NAB Unit Penyertaan akan selalu meningkat. Hal-hal yang dapat mempengaruhi NAB antara lain adalah perubahan situasi pasar, ekonomi dan politik serta wanprestasi dari Emiten.

c. **Risiko Pembubaran dan Likuidasi**

Dalam hal terjadi kondisi-kondisi sebagaimana dimaksud pada Bab XI Prospektus ini tentang Pembubaran dan Likudiasi SUCORINVEST USD BALANCED FUND, Manajer Investasi akan melakukan pembubaran dan likuidasi, sehingga hal ini akan mempengaruhi proteksi dan Hasil Investasi SUCORINVEST USD BALANCED FUND.

d. **Risiko Likuiditas Bagi Reksa Dana Terbuka**

Penjualan kembali Unit Penyertaan tergantung pada likuiditas jenis instrumen investasi. Karena likuiditas instrumen investasi di Indonesia cukup bervariasi maka masing-masing Reksa Dana yang dikelola oleh Manajer Investasi memiliki tingkat likuiditas yang berbeda sesuai dengan aset-aset yang dimilikinya. Likuiditas yang berbeda tersebut membatasi keleluasaan Manajer Investasi untuk melakukan likuidasi dalam mengantisipasi penjualan kembali (redemption). Penjualan kembali yang dilakukan pemodal juga membatasi Manajer lnvestasi dalam memanfaatkan secara optimal kesempatan investasi dari dana yang tersedia.

e. Risiko Nilai Tukar Mata Uang

Dalam hal SUCORINVEST USD BALANCED FUND berinvestasi pada Efek dalam denominasi selain Dollar Amerika Serikat, perubahan nilai tukar mata uang selain Dollar Amerika Serikat terhadap mata uang Dollar Amerika Serikat yang merupakan denominasi mata uang dari SUCORINVEST USD BALANCED FUND dapat berpengaruh terhadap Nilai Aktiva Bersih (NAB) dari SUCORINVEST USD BALANCED FUND.

BAB IX
ALOKASI BIAYA DAN IMBALAN JASA

Dalam pengelolaan SUCORINVEST USD BALANCED FUND terdapat biaya-biaya yang harus dikeluarkan oleh SUCORINVEST USD BALANCED FUND, Manajer Investasi maupun Pemegang Unit Penyertaan. Perincian biaya-biaya dan alokasinya adalah sebagai berikut :

9.1. BIAYA YANG MENJADI BEBAN SUCORINVEST USD BALANCED FUND

a. Imbalan jasa Manajer Investasi adalah maksimum sebesar 4% (empat persen) per tahun, dihitung secara harian dari Nilai Aktiva Bersih SUCORINVEST USD BALANCED FUND berdasarkan 365 (tiga ratus enam puluh lima) Hari Kalender per tahun dan dibayarkan setiap bulan;

b. Imbalan jasa Bank Kustodian adalah maksimum sebesar 0,2% (nol koma dua persen) per tahun, dihitung secara harian dari Nilai Aktiva Bersih SUCORINVEST USD BALANCED FUND berdasarkan 365 (tiga ratus enam puluh lima) Hari Kalender per tahun dan dibayarkan setiap bulan;

c. Biaya transaksi Efek dan registrasi Efek;

d. Biaya pencetakan dan distribusi pembaharuan Prospektus, termasuk laporan keuangan tahunan yang disertai dengan Laporan Akuntan yang terdaftar di Otoritas Jasa Keuangan dengan pendapat yang lazim, kepada pemegang Unit Penyertaan setelah SUCORINVEST USD BALANCED FUND dinyatakan efektif oleh Otoritas Jasa Keuangan;

e. Biaya pemasangan berita/pemberitahuan disurat kabar mengenai rencana perubahan Kontrak Investasi Kolektif dan/atau prospektus (jika ada) dan perubahan Kontrak Investasi Kolektif setelah SUCORINVEST USD BALANCED FUND dinyatakan efektif oleh OJK;

f. Biaya-biaya yang dikenakan oleh penyedia jasa sistem pengelolaan investasi terpadu untuk pendaftaran dan penggunaan sistem terkait serta sistem dan/atau instrumen penunjang lainnya yang diwajibkan oleh peraturan perundang-undangan dan/atau kebijakan OJK (jika ada);

g. Biaya-biaya atas jasa auditor yang memeriksa Laporan Keuangan tahunan SUCORINVEST USD BALANCED FUND;

h. Biaya asuransi (jika ada); dan

i. Pengeluaran pajak yang berkenaan dengan pembayaran imbalan jasa dan biaya-biaya di atas (jika ada).

9.2. BIAYA YANG MENJADI BEBAN MANAJER INVESTASI

a. Biaya persiapan pembentukkan SUCORINVEST USD BALANCED FUND yaitu biaya pembuatan Kontrak Investasi Kolektif, Prospektus awal, dan penerbitan dokumen-dokumen yang diperlukan termasuk Imbalan Jasa Akuntan, Konsultan Hukum dan Notaris;

b. Biaya administrasi pengelolaan portofolio SUCORINVEST USD BALANCED FUND yaitu biaya telepon, faksimili, fotokopi dan transportasi;

c. Biaya pemasaran termasuk biaya pencetakan brosur, biaya promosi dan iklan dari SUCORINVEST USD BALANCED FUND;

d. Biaya pencetakan dan distribusi Formulir Pembukaan Rekening SUCORINVEST USD BALANCED FUND, Formulir Profil Calon Pemegang Unit Penyertaan, Formulir Pemesanan Pembelian Unit Penyertaan (jika ada), Formulir Penjualan Kembali Unit Penyertaan (jika ada), dan Formulir Pengalihan Investasi (jika ada); dan

e. Imbalan jasa Konsultan Hukum, Akuntan, Notaris dan beban lainnya kepada pihak ketiga (jika ada) berkenaan dengan Pembubaran SUCORINVEST USD BALANCED FUND dan likuidasi harta kekayaannya.

9.3. BIAYA YANG MENJADI BEBAN PEMEGANG UNIT PENYERTAAN

a. Biaya pembelian Unit Penyertaan (*subscription fee*) adalah maksimum sebesar 4% (empat persen) dari nilai transaksi pembelian Unit Penyertaan yang dikenakan pada saat Pemegang Unit Penyertaan melakukan pembelian Unit Penyertaan SUCORINVEST USD BALANCED FUND. Biaya pembelian Unit Penyertaan tersebut merupakan pendapatan bagi Manajer Investasi dan/atau Agen Penjual Efek Reksa Dana yang ditunjuk oleh Manajer Investasi jika ada);
b. Biaya penjualan kembali Unit Penyertaan (*redemption fee*) adalah maksimum sebesar 4% (empat persen) dari nilai transaksi penjualan kembali Unit Penyertaan, yang dikenakan pada saat Pemegang Unit Penyertaan melakukan penjualan kembali Unit Penyertaan SUCORINVEST USD BALANCED FUND yang dimilikinya. Biaya penjualan kembali Unit Penyertaan tersebut merupakan pendapatan bagi Manajer Investasi dan/atau Agen Penjual Efek Reksa Dana yang ditunjuk oleh Manajer Investasi (jika ada);
c. Biaya pengalihan investasi (*switching fee*) sebesar maksimum 2% (dua persen) dari nilai transaksi pengalihan investasi, yang dikenakan pada saat Pemegang Unit Penyertaan melakukan pengalihan investasi atas Unit Penyertaan yang dimilikinya dalam SUCORINVEST USD BALANCED FUND ke Reksa Dana lain yang memiliki fasilitas pengalihan investasi yang dikelola oleh Manajer Investasi. Biaya pengalihan investasi tersebut merupakan pendapatan bagi Manajer Investasi dan/atau Agen Penjual Efek Reksa Dana yang ditunjuk oleh Manajer Investasi (jika ada);
d. Biaya pemindahbukuan/transfer bank (jika ada) sehubungan dengan pembelian Unit Penyertaan oleh Pemegang Unit Penyertaan, pengembalian sisa uang pembelian Unit Penyertaan yang ditolak dan pembayaran hasil penjualan kembali Unit Penyertaan serta pembagian hasil investasi (jika ada) ke rekening bank atas nama Pemegang Unit Penyertaan; dan
e. Biaya penerbitan dan distribusi Laporan Bulanan dan Surat Konfirmasi Transaksi Unit Penyertaan yang timbul setelah SUCORINVEST USD BALANCED FUND dinyatakan Efektif oleh OJK, dalam hal Pemegang Unit Penyertaan meminta penyampaian Laporan Bulanan dan Surat Konfirmasi Transaksi Unit Penyertaan secara tercetak;
f. Pajak-pajak yang berkenaan dengan Pemegang Unit Penyertaan dan biaya-biaya di atas (jika ada).

9.4. Biaya Konsultan Hukum, Biaya Notaris dan/ atau Biaya Akuntan menjadi beban Manajer Investasi, Bank Kustodian dan/atau SUCORINVEST USD BALANCED FUND sesuai dengan Pihak yang memperoleh manfaat atau yang melakukan kesalahan sehingga diperlukan jasa dari profesi dimaksud.

9.5. ALOKASI BIAYA

JENIS BIAYA	BESAR BIAYA	KETERANGAN
Dibebankan kepada SUCORINVEST USD BALANCED FUND :		
a. Imbalan Jasa Manajer Investasi	Maks. 4%	Per tahun dihitung secara harian dari Nilai Aktiva Bersih SUCORINVEST USD BALANCED FUND berdasarkan 365 Hari Kalender pertahun dan dibayarkan setiap bulan
b. Imbalan jasa Bank Kustodian	Maks. 0,2%	
Dibebankan kepada Pemegang Unit Penyertaan:		
a. Biaya pembelian Unit Penyertaan (*Subscription fee*)	Maks.4%	dari nilai transaksi pembelian Unit Penyertaan

b. Biaya penjualan kembali Unit Penyertaan (*Redemption Fee*)	Maks.4%	dari nilai transaksi penjualan kembali Unit Penyertaan
c. Biaya Pengalihan Investasi (*Switching fee*)	Maks. 2%	dari nilai transaksi pengalihan investasi Biaya pembelian dan penjualan kembali Unit Penyertaan serta biaya pengalihan investasi tersebut merupakan pendapatan bagi Manajer Investasi dan/atau Agen Penjual Efek Reksa Dana yang ditunjuk oleh Manajer Investasi (jika ada).
d. Semua biaya bank	Jika ada	
e. Biaya penerbitan dan distribusi Laporan Bulanan dan Surat Konfirmasi Transaksi secara tercetak (jika ada)	Jika ada	
f. Pajak-pajak yang berkenaan dengan Pemegang Unit Penyertaan dan biaya-biaya di atas (jika ada)	Jika ada	

Biaya–biaya di atas belum termasuk pengenaan pajak sesuai peraturan perundang-undangan yang berlaku di bidang perpajakan.

BAB X
HAK-HAK PEMEGANG UNIT PENYERTAAN

Dengan tunduk pada syarat-syarat sesuai tertulis dalam Kontrak Investasi Kolektif SUCORINVEST USD BALANCED FUND , setiap pemegang Unit Penyertaan SUCORINVEST USD BALANCED FUND mempunyai hak-hak sebagai berikut :

1. Memperoleh Bukti Kepemilikan Unit Penyertaan SUCORINVEST USD BALANCED FUND Yaitu Surat Konfirmasi Transaksi Unit Penyertaan

Surat Konfirmasi Transaksi Unit Penyertaan akan disediakan oleh Bank Kustodian bagi Pemegang Unit Penyertaan melalui fasilitas yang disediakan oleh penyedia jasa Sistem Pengelolaan Investasi Terpadu (S-INVEST) paling lambat 7 (tujuh) Hari Bursa setelah :

(i) Aplikasi pembelian Unit Penyertaan SUCORINVEST USD BALANCED FUND dari Pemegang Unit Penyertaan telah lengkap dan diterima dengan baik oleh Manajer Investasi atau Agen Penjual Efek Reksa Dana yang ditunjuk oleh Manajer Investasi (jika ada) (*in complete application)* dan pembayaran untuk pembelian tersebut diterima dengan baik oleh Bank Kustodian (*in good fund*) dan Unit Penyertaan diterbitkan oleh Bank Kustodian sesuai ketentuan pemrosesan pembelian Unit Penyertaan yang ditetapkan dalam Prospektus ini; dan

(ii) Aplikasi penjualan kembali Unit Penyertaan SUCORINVEST USD BALANCED FUND dari Pemegang Unit Penyertaan telah lengkap dan diterima dengan baik oleh Manajer Investasi atau Agen Penjual Efek Reksa Dana yang ditunjuk oleh Manajer Investasi (jika ada) (*in complete application*) sesuai ketentuan pemrosesan penjualan kembali Unit Penyertaan yang ditetapkan dalam Prospektus ini.

(iii) Aplikasi pengalihan investasi dalam SUCORINVEST USD BALANCED FUND dari Pemegang Unit Penyertaan telah lengkap dan diterima dengan baik oleh Manajer Investasi atau Agen Penjual Efek Reksa Dana yang ditunjuk oleh Manajer Investasi (jika ada) (*in complete application*) sesuai ketentuan pemrosesan pengalihan investasi yang ditetapkan dalam Prospektus ini.

Surat Konfirmasi Transaksi Unit Penyertaan akan menyatakan antara lain jumlah Unit Penyertaan yang dibeli dan dijual kembali, investasi yang dialihkan dan dimiliki serta Nilai Aktiva Bersih setiap Unit Penyertaan pada saat Unit Penyertaan tersebut dibeli dan dijual kembaliserta investasi dialihkan.

2. Memperoleh Pembagian Hasil Investasi Sesuai Kebijakan Pembagian Hasil Investasi

Pemegang Unit Penyertaan mempunyai hak untuk mendapatkan pembagian hasil investasi sesuai dengan Kebijakan Pembagian Hasil Investasi sebagaimana dimaksud dalam Bab V Prospektus ini.

3. Menjual Kembali Sebagian Atau Seluruh Unit Penyertaan SUCORINVEST USD BALANCED FUND

Pemegang Unit Penyertaan mempunyai hak untuk menjual kembali sebagian atau seluruh Unit Penyertaan SUCORINVEST USD BALANCED FUND yang dimilikinya kepada Manajer Investasi setiap Hari Bursa sesuai dengan syarat dan ketentuan dalam Bab XIV Prospektus.

4. Mengalihkan Sebagian Atau Seluruh Investasi Dalam SUCORINVEST USD BALANCED FUND

Pemegang Unit Penyertaan mempunyai hak untuk mengalihkan sebagian atau seluruh investasinya dalam SUCORINVEST USD BALANCED FUND ke Reksa Dana lainnya yang dikelola oleh Manajer Investasi seusai dengan syarat dan ketentuan dalam Bab XV Prospektus ini.

5. Memperoleh Informasi Mengenai Nilai Aktiva Bersih Harian Setiap Unit Penyertaan Dan Kinerja SUCORINVEST USD BALANCED FUND

Setiap Pemegang Unit Penyertaan mempunyai hak untuk mendapatkan informasi Nilai Aktiva Bersih harian setiap Unit Penyertaan dan Kinerja 30 (tiga puluh) Hari Kalender serta 1 (satu) tahun terakhir dari SUCORINVEST USD BALANCED FUND yang dipublikasikan di harian tertentu.

6. Memperoleh Laporan Keuangan Tahunan

Setiap Pemegang Unit Penyertaan berhak memperoleh laporan keuangan tahunan yang akan dimuat dalam pembaharuan Prospektus.

7. Memperoleh Laporan Bulanan (Laporan SUCORINVEST USD BALANCED FUND)

Pemegang Unit Penyertaan berhak memperoleh Laporan Bulanan sesuai syarat dan ketentuan dalam Prospektus ini. Definisi Laporan Bulanan dapat dilihat pada Bab I Prospektus ini.

8. Memperoleh Bagian Atas Hasil Likuidasi Secara Proporsional Dengan Kepemilikan Unit Penyertaan Dalam Hal SUCORINVEST USD BALANCED FUND Dibubarkan Dan Dilikuidasi

Dalam hal SUCORINVEST USD BALANCED FUND dibubarkan dan dilikuidasi maka hasil likuidasi harus dibagi secara proporsional menurut komposisi jumlah Unit Penyertaan yang dimiliki oleh masing-masing Pemegang Unit Penyertaan.

BAB XI
PEMBUBARAN DAN LIKUIDASI

13.1. HAL-HAL YANG MENYEBABKAN SUCORINVEST USD BALANCED FUND WAJIB DIBUBARKAN

SUCORINVEST USD BALANCED FUND wajib dibubarkan, apabila terjadi salah satu dari hal-hal sebagai berikut:

a. jika dalam jangka waktu 90 (sembilan puluh) Hari Bursa, SUCORINVEST USD BALANCED FUND yang pernyataan pendaftarannya telah menjadi efektif memiliki dana kelolaan kurang dari nilai yang setara dengan Rp 10.000.000.000,00 (sepuluh miliar Rupiah);
b. diperintahkan oleh OJK sesuai dengan peraturan perundang-undangan di bidang Pasar Modal;
c. total Nilai Aktiva Bersih SUCORINVEST USD BALANCED FUND kurang dari nilai yang setara dengan Rp 10.000.000.000,- (sepuluh miliar Rupiah) selama 120 (seratus dua puluh) Hari Bursa berturut-turut;
d. SUCORINVEST USD BALANCED FUND dimiliki oleh kurang dari 10 (sepuluh) Pemegang Unit Penyertaan dalam jangka waktu 120 (seratus dua puluh) Hari Bursa berturut-turut; dan/atau
e. Manajer Investasi dan Bank Kustodian telah sepakat untuk membubarkan SUCORINVEST USD BALANCED FUND.

Dalam rangka memastikan nilai yang setara dengan Rp 10.000.000.000,- (sepuluh miliar Rupiah) tersebut di atas, maka ditetapkan bahwa nilai tukar yang digunakan adalah nilai tukar kurs tengah Bank Indonesia (*mid rate* BI).

13.2. PROSES PEMBUBARAN DAN LIKUIDASI SUCORINVEST USD BALANCED FUND

Dalam hal SUCORINVEST USD BALANCED FUND wajib dibubarkan karena kondisi sebagaimana dimaksud dalam **butir 11.1 huruf a** di atas, maka Manajer Investasi wajib:

i) menyampaikan laporan kondisi tersebut kepada OJK dan mengumumkan rencana pembubaran SUCORINVEST USD BALANCED FUND kepada para Pemegang Unit Penyertaan paling sedikit dalam 1 (satu) surat kabar harian berbahasa Indonesia yang berperedaran nasional, paling lambat 2 (dua) Hari Bursa sejak berakhirnya jangka waktu sebagaimana dimaksud pada butir 11.1 huruf a di atas;

ii) menginstruksikan kepada Bank Kustodian paling lambat 2 (dua) Hari Bursa sejak berakhirnya jangka waktu sebagaimana dimaksud pada butir 13.1. huruf a Prospektus ini untuk membayarkan hasil likuidasi berupa:

1. dana; dan/atau
2. aset jika pemegang Unit Penyertaan menyetujui pembayaran dalam bentuk aset;

yang menjadi hak Pemegang Unit Penyertaan dengan ketentuan bahwa perhitungannya dilakukan secara proporsional dari Nilai Aktiva Bersih pada saat pembubarban namun tidak boleh lebih kecil dari Nilai Aktiva Bersih awal (harga par) dan dana atau aset tersebut diterima Pemegang Unit Penyertaan paling lambat 7 (tujuh) Hari Bursa sejak berakhirnya jangka waktu sebagaimana dimaksud pada butir 13.1 huruf a di atas; dan

iii) membubarkan SUCORINVEST USD BALANCED FUND dalam jangka waktu paling lambat 10 (sepuluh) Hari Bursa sejak berakhirnya jangka waktu sebagaimana dimaksud pada butir 11.1 huruf a di atas, dan menyampaikan laporan pembubaran SUCORINVEST USD BALANCED FUND kepada OJK paling lambat 10 (sepuluh) Hari Bursa sejak SUCORINVEST USD BALANCED FUND dibubarkan, yang disertai dengan:

a. Akta SUCORINVEST USD BALANCED FUND dari Notaris yang terdaftar di OJK; dan
b. Laporan keuangan pembubaran SUCORINVEST USD BALANCED FUND yang diaudit oleh Akuntan yang terdaftar di OJK, jika SUCORINVEST USD BALANCED FUND telah memiliki dan kelolaan.

Dalam hal SUCORINVEST USD BALANCED FUND wajib dibubarkan karena kondisi sebagaimana dimaksud dalam **butir 11.1 huruf b** di atas, maka Manajer Investasi wajib:

i) mengumumkan rencana pembubaran SUCORINVEST USD BALANCED FUND paling sedikit dalam 1 (satu) surat kabar harian berbahasa Indonesia yang berperedaran nasional paling lambat 2 (dua) Hari Bursa sejak diperintahkan OJK, dan pada hari yang sama memberitahukan secara tertulis kepada Bank Kustodian untuk menghentikan perhitungan Nilai Aktiva Bersih SUCORINVEST USD BALANCED FUND;

ii) mmenginstruksikan kepada Bank Kustodian paling lambat 2 (dua) Hari Bursa sejak diperintahkan OJK untuk membayarkan:

   1. dana hasil likuidasi yang menjadi hak Pemegang Unit Penyertaan dengan sebesar Nilai Aktiva Bersih pada saat pembubaran atau nilai tunai pada saat berakhirnya likuidasi (tergantung nilai mana yang lebih tinggi) dan dana hasil likuidasi tersebut diterima Pemegang Unit Penyertaan paling lambat 7 (tujuh) hari bursa sejak pembubaran atau likuidasi selesai dilakukan; atau
   2. aset hasil likuidasi SUCORINVEST USD BALANCED FUND, jika pemegang Unit Penyertaan menyetujui pembayaran dalam bentuk aset, yang menjadi hak Pemegang Unit Penyertaan dengan ketentuan bahwa perhitungannya dilakukan secara proporsional dari Nilai Aktiva Bersih pada saat pembubaran dan aset hasil likuidasi tersebut diterima pemegang Unit Penyertaan paling lambat 7 (tujuh) hari bursa sejak likuidasi selesai dilakukan; dan

iii) menyampaikan laporan pembubaran SUCORINVEST USD BALANCED FUND kepada OJK paling lambat 60 (enam puluh) Hari Bursa sejak diperintahkan pembubaran SUCORINVEST USD BALANCED FUND oleh OJK dengan dokumen sebagai berikut :

   a. pendapat dari Konsultan Hukum yang terdaftar di OJK,
   b. laporan keuangan pembubaran SUCORINVEST USD BALANCED FUND oleh OJK yang diaudit oleh Akuntan yang terdaftar di OJK serta
   c. akta pembubaran SUCORINVEST USD BALANCED FUND dari Notaris yang terdaftar di OJK.

iv). Pembayaran dana hasil likuidasi sebagaimana dimaksud pada butir 13.2 huruf b poin ii) angka 2 di atas dilakukan dengan ketentuan:

   1. apabila terjadi kondisi nilai dana hasil likuidasi kurang dari Nilai Aktiva Bersih pada saat pembubaran SUCORINVEST USD BALANCED FUND atau nilai tunai pada saat berakhirnya likuidasi, setiap anggota Direksi, anggota Dewan Komisaris, pemegang saham Manajer Investasi, dan/atau pihak lain yang terbukti menyebabkan terjadinya pelanggaran yang mengakibatkan OJK memerintahkan SUCORINVEST USD BALANCED FUND untuk dibubarkan wajib melakukan pembayaran kekurangan secara tanggung renteng; dan/atau
   2. pembayaran dana hasil likuidasi dapat dilakukan secara bertahap kepada pemegang Unit Penyertaan secara proporsional dari persentase kepemilikan Unit Penyertaan terhadap hasil penjualan.

Dalam hal SUCORINVEST USD BALANCED FUND wajib dibubarkan karena kondisi sebagaimana dimaksud dalam **butir 11.1 huruf c atau d** di atas, maka Manajer Investasi wajib:

i) menyampaikan laporan kondisi tersebut kepada OJK dengan dilengkapi kondisi keuangan terakhir SUCORINVEST USD BALANCED FUND dan mengumumkan kepada para Pemegang Unit Penyertaan rencana pembubaran SUCORINVEST USD BALANCED FUND paling sedikit dalam 1 (satu) surat kabar harian berbahasa Indonesia yang berperedaran nasional, dalam jangka waktu paling lambat 2 (dua) Hari Bursa sejak berakhirnya jangka waktu sebagaimana dimaksud pada butir 11.1 huruf c dan d atau di atas serta pada hari yang sama memberitahukan secara tertulis kepada Bank Kustodian untuk menghentikan perhitungan Nilai Aktiva Bersih SUCORINVEST USD BALANCED FUND;

ii) menginstruksikan kepada Bank Kustodian paling lambat 2 (dua) Hari Bursa sejak berakhirnya jangka waktu sebagaimana dimaksud untuk membayarkan dana dan atau aset hasil likuidasi

yang menjadi hak Pemegang Unit Penyertaan dengan ketentuan bahwa perhitungannya dilakukan secara proporsional dari Nilai Aktiva Bersih pada saat likuidasi selesai dilakukan dan dana tersebut diterima Pemegang Unit Penyertaan paling lambat 7 (tujuh) Hari Bursa sejak likuidasi selesai dilakukan; dan

iii) menyampaikan laporan pembubaran SUCORINVEST USD BALANCED FUND kepada OJK paling lambat 60 (enam puluh) Hari Bursa sejak berakhirnya jangka waktu sebagaimana dimaksud dalam butir 11.1 huruf c atau d di atas dengan dilengkapi :

a. pendapat dari Konsultan Hukum yang terdaftar di OJK,
b. laporan keuangan pembubaran SUCORINVEST USD BALANCED FUND oleh OJK yang diaudit oleh Akuntan yang terdaftar di OJK serta
c. akta pembubaran SUCORINVEST USD BALANCED FUND dari Notaris yang terdaftar di OJK.

Dalam hal SUCORINVEST USD BALANCED FUND wajib dibubarkan karena kondisi sebagaimana dimaksud dalam **butir 11.1 huruf e** di atas, maka Manajer Investasi wajib:

i) menyampaikan rencana pembubaran SUCORINVEST USD BALANCED FUND kepada OJK dalam jangka waktu paling lambat 2 (dua) Hari Bursa sejak terjadinya kesepakatan pembubaran SUCORINVEST USD BALANCED FUND Manajer Investasi dan Bank Kustodian dengan melampirkan:

a) kesepakatan pembubaran dan likuidasi SUCORINVEST USD BALANCED FUND antara Manajer Investasi dan Bank Kustodian disertai alasan pembubaran; dan

b) kondisi keuangan terakhir;

dan pada hari yang sama mengumumkan rencana pembubaran SUCORINVEST USD BALANCED FUND kepada para Pemegang Unit Penyertaan paling sedikit dalam 1 (satu) surat kabar harian berbahasa Indonesia yang berperedaran nasional serta memberitahukan secara tertulis kepada Bank Kustodian untuk menghentikan perhitungan Nilai Aktiva Bersih SUCORINVEST USD BALANCED FUND;

ii) menginstruksikan kepada Bank Kustodian paling lambat 2 (dua) Hari Bursa untuk membayarkan dana dan atau aset hasil likuidasi yang menjadi hak Pemegang Unit Penyertaan dengan ketentuan bahwa perhitungannya dilakukan secara proporsional dari Nilai Aktiva Bersih pada saat likuidasi selesai dilakukan dan dana tersebut diterima Pemegang Unit Penyertaan paling lambat 7 (tujuh) Hari Bursa sejak likuidasi selesai dilakukan; dan

iii) menyampaikan laporan pembubaran SUCORINVEST USD BALANCED FUND kepada OJK paling lambat 60 (enam puluh) Hari Bursa sejak disepakatinya pembubaran SUCORINVEST USD BALANCED FUND disertai dengan dokumen sebagai berikut:

a. pendapat dari Konsultan Hukum yang terdaftar di OJK,
b. laporan keuangan pembubaran SUCORINVEST USD BALANCED FUND oleh OJK yang diaudit oleh Akuntan yang terdaftar di OJK serta
c. akta pembubaran SUCORINVEST USD BALANCED FUND dari Notaris yang terdaftar di OJK.

13.3. i) Perhitungan secara proporsional dari Nilai Aktiva Bersih pada saat:

1. pembubaran sebagaimana dimaksud dalam butir 13.2. huruf a dan b di atas; atau
2. likuidasi selesai dilakukan sebagaimana dimaksud dalam butir 13.2. huruf c dan d di atas,

dilakukan berdasarkan jumlah Unit Penyertaan yang dimiliki Pemegang Unit Penyertaan.

ii) Pembayaran dana atau aset hasil likuidasi kepada Pemegang Unit SUCORINVEST USD BALANCED FUND didasarkan atas hasil likuidasi yang dilakukan oleh Manajer Investasi.

13.4. Pembayaran aset hasil likuidasi kepada pemegang Unit Penyertaan SUCORINVEST USD BALANCED FUND sebagaimana dimaksud dalam butir 13.2. huruf a poin ii), butir 13.2. huruf b poin ii), butir 13.2. huruf c poin ii), butir 13.2. huruf d poin ii) dan butir 13.3. poin ii) hanya dapat dilakukan dalam kondisi sebagai berikut:

1. Bursa Efek atau penyelenggara pasar dimana portofolio besar portofolio Efek SUCORINVEST USD BALANCED FUND diperdagangkan ditutup;
2. perdagangan Efek atas sebagian besar portofolio Efek SUCORINVEST USD BALANCED FUND di Bursa Efek atau penyelenggara pasar dihentikan atau dibatalkan pencatatannya;
3. keadaan darurat;
4. Lembaga Penilai Harga Efek tidak menerbitkan referensi Harga Pasar Wajar;
5. Dilakukannya restrukturisasi atas Efek Bersifat Utang dan/atau sukuk oleh penerbit Efek Bersifat Utang dan/atau Sukuk;
6. turunnya peringkat Efek Bersifat Utang dan/atau sukuk atas sebagian besar atau seluruh portofolio investasi menjadi *non-investment grade*; dan/atau
7. pemenuhan peraturan perundang-undangan;

13.5. Manajer Investasi wajib memastikan bahwa hasil dari likuidasi SUCORINVEST USD BALANCED FUND harus dibagi secara proporsional menurut komposisi jumlah Unit Penyertaan yang dimiliki oleh masing-masing Pemegang Unit Penyertaan.

13.6. Setelah dilakukannya pengumuman rencana pembubaran SUCORINVEST USD BALANCED FUND, maka pemegang Unit Penyertaan tidak dapat melakukan penjualan kembali (pelunasan).

13.7. PEMBAGIAN HASIL LIKUIDASI

Dalam hal masih terdapat dana hasil likuidasi yang belum di ambil oleh Pemegang Unit Penyertaan dan/atau terdapat dana yang tersisa setelah tanggal pembagian hasil likuidasi kepada Pemegang Unit Penyertaan yang ditetapkan oleh Manajer Investasi, maka :

a. Jika Bank Kustodian telah memberitahukan dana tersebut kepada Pemegang Unit Penyertaan sebanyak 3 (tiga) kali dalam tenggang waktu masing-masing 10 (sepuluh) Hari Bursa serta mengumumkannya dalam surat kabar harian yang berperedaran nasional, maka dana tersebut wajib disimpan dalam rekening giro di Bank Kustodian selaku Bank Umum atas nama Bank Kustodian untuk kepentingan Pemegang Unit Penyertaan yang belum mengambil dana hasil likuidasi dan/atau untuk kepentingan Pemegang Unit Penyertaan yang tercatat pada saat likuidasi dalam jangka waktu 3 (tiga) tahun;
b. Setiap biaya yang timbul atas penyimpanan dana tersebut akan dibebankan kepada rekening giro tersebut;
c. Apabila dalam jangka waktu 3 (tiga) tahun tidak di ambil oleh Pemegang Unit Penyertaan, maka dana tersebut wajib diserahkan oleh Bank Kustodian kepada Pemerintah Republik Indonesia untuk keperluan pengembangan industri pasar modal.

13.8. Dalam hal Manajer Investasi tidak lagi memiliki izin usaha atau Bank Kustodian tidak lagi memiliki surat persetujuan, OJK berwenang:

a. Menunjuk Manajer Investasi lain untuk melakukan pengelolaan atau Bank Kustodian untuk mengadministrasikan SUCORINVEST USD BALANCED FUND;
b. Menunjuk salah 1 (satu) pihak yang masih memiliki izin usaha atau surat persetujuan untuk melakukan pembubaran SUCORINVEST USD BALANCED FUND, jika tidak terdapat Manajer Investasi atau Bank Kustodian pengganti.

Dalam hal pihak yang ditunjuk untuk melakukan pembubaran SUCORINVEST USD BALANCED FUND sebagaiman dimaksud pada butir 11.6 huruf b adalah Bank Kustodian, Bank Kustodian dapat menunjuk pihak lain untuk melakukan likuidasi SUCORINVEST USD BALANCED FUND dengan pemberitahuan kepada OJK.

Manajer Investasi atau Bank Kustodian yang ditunjuk untuk melakukan pembubaran SUCORINVEST USD BALANCED FUND sebagaimana dimaksud pada butir 11.6 huruf b wajib menyampaikan laporan penyelesaian pembubaran kepada OJK paling paling lambat 60 (enam puluh) Hari Bursa sejak ditunjuk untuk membubarkan SUCORINVEST USD BALANCED FUND yang disertai dengan:

a. pendapat dari Konsultan Hukum yang terdaftar di OJK;

b. laporan keuangan pembubaran SUCORINVEST USD BALANCED FUND yang diaudit oleh Akuntan yang terdaftar di OJK; serta
c. akta pembubaran SUCORINVEST USD BALANCED FUND dari Notaris yang terdaftar di OJK.

13.9. Dalam hal SUCORINVEST USD BALANCED FUND dibubarkan dan dilikuidasi, maka beban biaya pembubaran dan likuidasi SUCORINVEST USD BALANCED FUND termasuk biaya Konsultan Hukum, Akuntan dan beban lain kepada pihak ketiga menjadi tanggung jawab dan wajib dibayar Manajer Investasi kepada pihak-pihak yang bersangkutan.

Dalam hal Bank Kustodian atau pihak lain yang ditunjuk oleh Bank Kustodian melakukan pembubaran dan likuidasi SUCORINVEST USD BALANCED FUND sebagaimana dimaksud dalam butir 11.6 di atas, maka biaya pembubaran dan likuidasi, termasuk biaya Konsultan Hukum, Akuntan, dan Notaris serta biaya lain kepada pihak ketiga dapat dibebankan kepada SUCORINVEST USD BALANCED FUND.

13.10. Manajer Investasi wajib melakukan penunjukkan auditor untuk melaksanakan audit likuidasi sebagai salah satu syarat untuk melengkapi laporan yang wajib diserahkan kepada OJK yaitu pendapat dari akuntan. Dimana pembagian hasil likuidasi (jika ada) dilakukan setelah selesainya pelaksanaan audit likuidasi yang ditandai dengan diterbitkannya laporan hasil audit likuidasi.

BAB XII
PENDAPAT DARI SEGI HUKUM

lihat halaman selanjutnya

No. Referensi: 1768/AM-1154819/AA-AS-sk/XII/2019

23 Desember 2019

Kepada Yth.
PT Sucorinvest Asset Management
Equity Tower, Lt. 31
Jl. Jend. Sudirman Kav. 52-53
Jakarta 12190

Perihal: Pendapat dari Segi Hukum Sehubungan dengan Pembentukan REKSA DANA BERBENTUK KONTRAK INVESTASI KOLEKTIF REKSA DANA SUCORINVEST USD BALANCED FUND

Dengan hormat,

Saya, Adrianus Ardianto, Konsultan Hukum yang terdaftar di Otoritas Jasa Keuangan dengan Surat Tanda Terdaftar Profesi Penunjang Pasar Modal No. STTD.KH-33/PM.22/2018 tanggal 28 Maret 2018 dan merupakan anggota Himpunan Konsultan Hukum Pasar Modal dengan keanggotaan No. 200210, sebagai rekan pada Kantor Konsultan Hukum ARDIANTO & MASNIARI, telah ditunjuk oleh PT Sucorinvest Asset Management berdasarkan Surat Direksi tertanggal 31 Oktober 2019, untuk bertindak sebagai Konsultan Hukum Independen sehubungan dengan pembentukan Reksa Dana Berbentuk Kontrak Investasi Kolektif REKSA DANA SUCORINVEST USD BALANCED FUND, sebagaimana termaktub dalam akta KONTRAK INVESTASI KOLEKTIF REKSA DANA SUCORINVEST USD BALANCED FUND No. 04 tanggal 13 Desember 2019, dibuat di hadapan Siti Rumondang Bulan Lubis, S.H., M.Kn., notaris di Kabupaten Tangerang (selanjutnya disebut "Kontrak"), antara PT Sucorinvest Asset Management selaku manajer investasi (selanjutnya disebut "Manajer Investasi") dan PT Bank HSBC Indonesia selaku bank kustodian (selanjutnya disebut "Bank Kustodian"), dimana Manajer Investasi akan melakukan Penawaran Umum atas Unit Penyertaan REKSA DANA SUCORINVEST USD BALANCED FUND secara terus menerus sampai dengan jumlah sebanyak-banyaknya 10.000.000.000 (sepuluh miliar) Unit Penyertaan. Setiap Unit Penyertaan REKSA DANA SUCORINVEST USD BALANCED FUND mempunyai Nilai Aktiva Bersih awal per Unit Penyertaan sebesar USD 1,- (satu Dollar Amerika Serikat) per Unit Penyertaan pada hari pertama penawaran. Selanjutnya harga pembelian setiap Unit Penyertaan REKSA DANA SUCORINVEST USD BALANCED FUND ditetapkan berdasarkan Nilai Aktiva Bersih REKSA DANA SUCORINVEST USD BALANCED FUND pada akhir Hari Bursa yang bersangkutan.

Dasar Penerbitan Pendapat dari Segi Hukum

Pendapat dari Segi Hukum ini kami buat berdasarkan pemeriksaan dan penelitian atas dokumen-dokumen asli dan/atau salinan yang kami peroleh dari Manajer Investasi dan Bank Kustodian, serta pernyataan dan keterangan tertulis dari Direksi, Dewan Komisaris, wakil

Prosperity Tower Level 6
District 8, SCBD Lot 28
Jl. Jend. Sudirman Kav. 52-53
Jakarta 12190

p +6221 50820 450 (hunting)
f +6221 50820 451

dan/atau pegawai dari Manajer Investasi dan Bank Kustodian sebagaimana termuat dalam Laporan Pemeriksaan Hukum Pembentukan Reksa Dana Berbentuk Kontrak Investasi Kolektif REKSA DANA SUCORINVEST USD BALANCED FUND Tanggal 23 Desember 2019 yang kami sampaikan dengan Surat kami No. Referensi: 1767/AM-1154819/AA-AS-sk/XII/2019 tanggal 23 Desember 2019 yang merupakan bagian tidak terpisahkan dari Pendapat dari Segi Hukum ini.

Pendapat dari Segi Hukum kami berikan sehubungan dengan Pernyataan Pendaftaran dalam rangka Penawaran Umum REKSA DANA SUCORINVEST USD BALANCED FUND yang diajukan oleh Manajer Investasi sesuai dengan Peraturan Otoritas Jasa Keuangan No. 23/POJK.04/2016 tanggal 13 Juni 2016 tentang Reksa Dana Berbentuk Kontrak Investasi Kolektif.

Dalam menyusun Pendapat dari Segi Hukum ini, Konsultan Hukum memperhatikan ketentuan yang diatur dalam Peraturan Otoritas Jasa Keuangan Nomor: 66/POJK.04/2017 tanggal 22 Desember 2017 tentang Konsultan Hukum yang Melakukan Kegiatan di Pasar Modal dan mengacu pada standar profesi Konsultan Hukum Pasar Modal yang diatur dalam Surat Keputusan Himpunan Konsultan Hukum Pasar Modal Nomor: Kep.02/HKHPM/VIII/2018 tanggal 8 Agustus 2018 tentang Standar Profesi Konsultan Hukum Pasar Modal beserta penjelasannya dan perubahan-perubahannya dan penggantinya yang mungkin ada di kemudian hari.

Lingkup Pendapat dari Segi Hukum

Lingkup Pendapat dari Segi Hukum ini adalah terbatas dan relevan terhadap perihal tersebut di atas, yang berlaku dan ada pada tanggal diterbitkannya Pendapat dari Segi Hukum ini, yaitu sebagai berikut:

1. Terhadap Manajer Investasi, meliputi:
   a. Akta Pendirian dan Perubahan Anggaran Dasar;
   b. Modal dan Susunan pemegang saham;
   c. Maksud dan Tujuan;
   d. Direksi dan Dewan Komisaris;
   e. Wakil Manajer Investasi Pengelola Investasi REKSA DANA SUCORINVEST USD BALANCED FUND;
   f. Izin-izin sehubungan dengan kegiatan usaha;
   g. Dokumen operasional; dan
   h. Surat pernyataan atas fakta-fakta yang dianggap material.

2. Terhadap Bank Kustodian, meliputi:
   a. Akta Pendirian dan Perubahan Anggaran dasar yang berlaku;
   b. Modal dan Susunan pemegang saham;
   c. Susunan Anggota Direksi dan Dewan Komisaris;

d. Izin-izin sehubungan dengan kegiatan usaha;
e. Dokumen operasional;
f. Laporan tahunan dan bulanan Bank Kustodian;
g. Surat pernyataan atas fakta-fakta yang dianggap material; dan
h. Surat kuasa/penunjukan dari pihak-pihak yang berwenang mewakili Bank Kustodian.

3. Terhadap Kontrak, meliputi:
   a. Akta Kontrak Investasi Kolektif;
   b. Penawaran umum;
   c. Penggantian Manajer Investasi dan/atau Bank Kustodian;
   d. Pembubaran; dan
   e. Penyelesaian perselisihan.

Asumsi

Dalam melakukan pemeriksaan dan penelitian tersebut di atas, kami mengasumsikan dan memberi kualifikasi bahwa:

1. selain dari dokumen-dokumen yang telah diterima, tidak ada dokumen-dokumen lain mengenai perubahan anggaran dasar, perubahan susunan pengurus, pembubaran dan likuidasi ataupun pencabutan/pembatalan/pembekuan perizinan, serta dokumen-dokumen lain yang berkaitan dengan pendirian, pengaturan, keberadaan dan pelaksanaan kegiatan usaha dari Manajer Investasi dan Bank Kustodian;

2. semua dokumen yang disampaikan dalam bentuk salinan adalah sama dengan aslinya;

3. semua tanda tangan yang ada pada dokumen asli dari semua dokumen yang disampaikan adalah tanda tangan asli dari orang-orang yang mempunyai kewenangan dan kecakapan hukum untuk melakukan perbuatan hukum;

4. semua surat kuasa yang disebutkan atau dinyatakan dalam semua dokumen yang disampaikan baik asli maupun dalam bentuk salinan/*copy*, adalah kuasa yang dapat dilaksanakan dan diberikan oleh dan kepada pihak yang berwenang dengan sah mewakili Manajer Investasi dan Bank Kustodian sesuai dengan anggaran dasarnya maupun ketentuan internal Manajer Investasi dan Bank Kustodian;

5. semua pernyataan mengenai atau sehubungan dengan fakta yang material untuk Pendapat dari Segi Hukum ini yang dimuat dalam dokumen-dokumen yang disampaikan adalah benar;

6. pernyataan-pernyataan dari masing-masing anggota Direksi, Dewan Komisaris, dan Tim Pengelola Investasi Manajer Investasi dan Bank Kustodian yang termuat dalam

Surat Pernyataan, sebagaimana disebutkan dalam Pendapat dari Segi Hukum ini, dapat dimintakan pertanggungjawabannya baik secara pidana maupun perdata;

7. semua salinan dari akta notaris yang dibuat di hadapan atau oleh notaris sehubungan dengan pembentukan REKSA DANA SUCORINVEST USD BALANCED FUND ini dibuat oleh notaris yang berwenang berdasarkan peraturan perundang-undangan yang berlaku termasuk peraturan perundang-undangan di bidang pasar modal;

8. Kontrak dibuat berdasarkan kesepakatan dan itikad baik sebagaimana dimaksud dalam Pasal 1320 dan Pasal 1338 Kitab Undang-Undang Hukum Perdata; dan

9. semua pengungkapan informasi mengenai Efek termasuk Efek luar negeri yang akan menjadi portofolio investasi reksa dana adalah benar dan Efek tersebut dapat dibeli oleh reksa dana sesuai peraturan perundang-undangan yang berlaku, serta pembentukan dan penerbitannya telah sesuai dengan hukum negara yang mendasarinya.

Kualifikasi

Pendapat dari Segi Hukum kami berikan dengan kualifikasi-kualifikasi sebagai berikut:

1. Pendapat dari Segi Hukum ini hanya menyangkut pendapat dari aspek yuridis.

2. Pendapat dari Segi Hukum ini diberikan pada tanggal penerbitan Pendapat dari Segi Hukum, dan dapat menjadi tidak relevan lagi dalam hal terdapat pendapat, putusan, penetapan pengadilan/hakim yang berkekuatan hukum tetap, kebijakan umum maupun khusus yang diberlakukan oleh otoritas yang berwenang yang berbeda dengan Pendapat dari Segi Hukum ini, berlakunya kedaluwarsa/lewat waktu sesuai hukum yang berlaku.

3. Pendapat dari Segi Hukum ini diberikan terbatas untuk perihal di atas pada Pendapat dari Segi Hukum ini dan tidak dapat ditafsirkan atau dipergunakan untuk perihal lainnya.

Pendapat dari Segi Hukum

Berdasarkan hal-hal sebagaimana disebutkan di atas dan dengan berpedoman pada peraturan perundang-undangan yang berlaku, khususnya peraturan perundang-undangan di bidang pasar modal, kami sampaikan Pendapat dari Segi Hukum sebagai berikut:

1. Manajer Investasi adalah suatu perusahaan efek yang didirikan menurut dan berdasarkan peraturan perundang-undangan Negara Republik Indonesia, berkedudukan hukum di Jakarta Selatan dan telah memperoleh semua izin yang

diperlukan untuk menjalankan kegiatan usahanya termasuk tetapi tidak terbatas pada izin usaha untuk melakukan kegiatan sebagai Manajer Investasi.

2. Anggaran Dasar Manajer Investasi yang berlaku pada tanggal diterbitkannya Pendapat dari Segi Hukum ini termaktub dalam akta Pernyataan Keputusan Rapat PT Gani Aset Manajemen No. 26 tanggal 20 Januari 2009, dibuat di hadapan Teddy Anwar, SH., SpN., notaris di Jakarta, yang telah mendapat persetujuan dari Menteri Hukum dan Hak Asasi Manusia Republik Indonesia dengan Surat Keputusan No. AHU-16094.AH.01.02.Tahun 2009 tanggal 27 April 2009 *jis.* akta Pernyataan Keputusan Rapat PT Gani Aset Manajemen No. 23 tanggal 13 Mei 2009, dibuat di hadapan Teddy Anwar, SH., SpN., notaris di Jakarta, yang telah mendapat persetujuan dari Menteri Hukum dan Hak Asasi Manusia Republik Indonesia dengan Surat Keputusan No. AHU-27572.AH.01.02.Tahun 2009 tanggal 22 Juni 2009, akta Pernyataan Keputusan Para Pemegang Saham PT Gani Aset Manajemen No. 44 tanggal 23 Mei 2011, dibuat di hadapan Benny Kristianto, SH., notaris di Jakarta, yang telah mendapat persetujuan dari Menteri Hukum dan Hak Asasi Manusia Republik Indonesia dengan Surat Keputusan No. AHU-30021.AH.01.02.Tahun 2011 tanggal 15 Juni 2011, akta Pernyataan Keputusan Para Pemegang Saham PT Sucorinvest Asset Management No. 25 tanggal 20 Maret 2014, dibuat di hadapan Kumala Tjahjani, SH., M.H., M.Kn., notaris di Jakarta, yang telah mendapat persetujuan dari Menteri Hukum dan Hak Asasi Manusia Republik Indonesia dengan Surat Keputusan No. AHU-AH.01.10-16535 tanggal 23 April 2014 dan akta Pernyataan Keputusan Para Pemegang Saham PT Gani Aset Manajemen No. 25 tanggal 30 November 2015, dibuat di hadapan Dewi Maya Rachmandani Sobari, SH., M.Kn., notaris di Tangerang Selatan, yang telah mendapat persetujuan dari Menteri Hukum dan Hak Asasi Manusia Republik Indonesia dengan Surat Keputusan No. AHU-0947208.AH.01.02.Tahun 2015 tanggal 3 Desember 2015.

3. Susunan permodalan dan pemegang saham Manajer Investasi yang berlaku pada tanggal diterbitkannya Pendapat dari Segi Hukum ini termaktub dalam akta Pernyataan Keputusan Rapat PT Gani Aset Manajemen No. 26 tanggal 20 Januari 2009, dibuat di hadapan Teddy Anwar, SH., SpN., notaris di Jakarta, yang telah mendapat persetujuan dari Menteri Hukum dan Hak Asasi Manusia Republik Indonesia dengan Surat Keputusan No. AHU-16094.AH.01.02.Tahun 2009 tanggal 27 April 2009 dan telah didaftarkan dalam Daftar Perseroan No. AHU-0020606.AH.01.09.Tahun 2009 tanggal 27 April 2009 *jis.* akta Pernyataan Keputusan Rapat PT Gani Aset Manajemen No. 23 tanggal 13 Mei 2009, dibuat di hadapan Teddy Anwar, SH., SpN., notaris di Jakarta, yang telah memperoleh persetujuan dari Menteri Hukum dan Hak Asasi Manusia Republik Indonesia dengan Surat Keputusan No. AHU-27572.AH.01.02.Tahun 2009 tanggal 22 Juni 2009 dan akta Pernyataan Keputusan Tertulis Para Pemegang Saham PT Sucorinvest Asset Management No. 03 tanggal 1 Oktober 2018, dibuat di hadapan Leolin Jayayanti, S.H., M.kn., notaris di Jakarta, yang telah diterima dan dicatat dalam sistem Administrasi Badan Hukum Kementerian Hukum dan Hak Asasi Manusia Republik Indonesia dengan Surat No.

AHU-AH.01.03-0248357 tanggal 2 Oktober 2018 dan telah didaftarkan dalam Daftar Perseroan No. AHU-0129714.AH.01.11.Tahun 2018 tanggal 2 Oktober 2018, adalah sebagai berikut:

Keterangan	Nilai Nominal Rp 1.000.000,- per Saham		%
	Jumlah Saham	Rupiah	
Modal Dasar	100.000	100.000.000.000	
Modal Ditempatkan dan Disetor	27.350	27.350.000.000	100
Pemegang Saham:			
1. PT Sucor Investama	25.000	25.000.000.000	91,40
2. Wuddy Warsono	1.800	1.800.000.000	6,59
3. Jemmy Paul Wawointana	550	550.000.000	2,01
Jumlah Saham dalam Portepel	72.650	-	-

4. Susunan anggota Direksi dan Dewan Komisaris yang menjabat sampai dengan diterbitkannya Pendapat dari Segi Hukum adalah sebagai berikut:

No.	Nama	Jabatan	Akta Pengangkatan			Keterangan	Persetujuan Otoritas Pasar Modal	Masa Jabatan
			No.	Tanggal	Dibuat Oleh/ Di Hadapan			
1.	Jemmy Paul Wawointana	Direktur Utama	03	1 Oktober 2018	Leolin Jayayanti, S.H., M.Kn., notaris di Jakarta	Diterima dan dicatatkan dalam *database* Sistem Administrasi Badan Hukum Kementerian Hukum dan Hak Asasi Manusia Republik Indonesia dengan Surat No. AHU-AH.01.03-0248357 tanggal 2 Oktober 2018 dan telah didaftarkan dalam Daftar Perseroan No. AHU-0129714.AH.01.11.Tahun 2018 tanggal 2 Oktober 2018.	Surat No. S-1827/PM.211/2018 tanggal 17 Oktober 2018	5 (lima) tahun dengan tidak mengurangi hak Rapat Umum Pemegang Saham untuk memberhentikannya sewaktu-waktu.
2.	Yenny Siahaan	Direktur	03	1 Oktober 2018	Leolin Jayayanti, S.H., M.Kn., notaris di Jakarta		Surat No. S-454/PM.21/2015 tanggal 1 Desember 2015	
3.	Johannes Susilo	Komisaris Utama	109	30 Juli 2018	Leolin Jayayanti, SH., M.Kn., notaris di	Diterima dan dicatatkan dalam *database* Sistem Administrasi	Surat No. S-196/PM.2/2013 tanggal 3 Juni 2013	

					Jakarta	Badan Hukum Kementerian Hukum dan Hak Asasi Manusia Republik Indonesia dengan Surat No. AHU-AH.01.03-0227563 tanggal 31 Juli 2018 dan telah didaftarkan dalam Daftar Perseroan No. AHU-0099029.AH.01.11.Tahun 2018 tanggal 31 Juli 2018.		
4.	Indrawati Sastro Widjojo	Komisaris	109	30 Juli 2018	Leolin Jayayanti, SH., M.Kn., notaris di Jakarta		Surat No. S-8127/BL/2011 tanggal 21 Juli 2011	

Anggota Direksi dan Dewan Komisaris dari Manajer Investasi yang sedang menjabat, adalah sah karena diangkat sesuai dengan anggaran dasar Manajer Investasi serta peraturan perundang-undangan yang berlaku termasuk peraturan di bidang pasar modal khususnya mengenai Perusahaan Efek yang melakukan kegiatan usaha sebagai manajer investasi.

5. Tim Pengelola Investasi REKSA DANA SUCORINVEST USD BALANCED FUND adalah sebagai berikut:

No.	Nama	Jabatan
1.	Jemmy Paul Wawointana	Ketua
2.	Michele Gabriela	Anggota
3.	Billy Budiman	Anggota
4.	Adi Saputra	Anggota
5.	Dimas Yusuf	Anggota

6. Semua anggota Direksi serta Tim Pengelola Investasi telah memiliki izin orang-perseorangan sebagai Wakil Manajer Investasi.

7. Anggota Direksi, Dewan Komisaris dan Wakil Manajer Investasi pengelola investasi REKSA DANA SUCORINVEST USD BALANCED FUND, anggota Direksi, Dewan Komisaris dan Wakil Manajer Investasi pengelola investasi REKSA DANA SUCORINVEST USD BALANCED FUND telah menyatakan bahwa anggota Direksi, Dewan Komisaris dan Wakil Manajer Investasi pengelola investasi REKSA DANA SUCORINVEST USD BALANCED FUND, anggota Direksi, Dewan Komisaris dan Wakil Manajer Investasi pengelola investasi REKSA DANA SUCORINVEST USD BALANCED FUND tidak pernah dinyatakan pailit dan masing-masing mereka tidak pernah menjadi anggota Direksi,

Komisaris atau Wakil Manajer Investasi yang dinyatakan bersalah menyebabkan suatu perseroan dinyatakan pailit atau pernah dihukum karena melakukan tindak pidana yang merugikan keuangan Negara Republik Indonesia.

8. Anggota Direksi, Dewan Komisaris dan Wakil Manajer Investasi pengelola investasi REKSA DANA SUCORINVEST USD BALANCED FUND, anggota Direksi, Dewan Komisaris dan Wakil Manajer Investasi pengelola investasi REKSA DANA SUCORINVEST USD BALANCED FUND telah menyatakan bahwa anggota Direksi, Dewan Komisaris dan Wakil Manajer Investasi pengelola investasi REKSA DANA SUCORINVEST USD BALANCED FUND, anggota Direksi dari Manajer Investasi pada saat ini tidak bekerja pada perusahaan lain, Dewan Komisaris dari Manajer Investasi pada saat ini tidak bekerja pada perusahaan efek lain dan Wakil Manajer Investasi pengelola investasi REKSA DANA SUCORINVEST USD BALANCED FUND pada saat ini tidak bekerja pada lebih dari 1 (satu) Perusahaan Efek dan/atau lembaga jasa keuangan lainnya.

9. Anggota Direksi, Dewan Komisaris dan Wakil Manajer Investasi pengelola investasi REKSA DANA SUCORINVEST USD BALANCED FUND, anggota Direksi, Dewan Komisaris dan Wakil Manajer Investasi pengelola investasi REKSA DANA SUCORINVEST USD BALANCED FUND telah menyatakan bahwa anggota Direksi, Dewan Komisaris dan Wakil Manajer Investasi pengelola investasi REKSA DANA SUCORINVEST USD BALANCED FUND, tidak terdapat tuntutan pidana atau gugatan perdata di muka peradilan umum baik terhadap Manajer Investasi, anggota Direksi, Dewan Komisaris maupun Wakil Manajer Investasi pengelola investasi REKSA DANA SUCORINVEST USD BALANCED FUND.

10. Direksi Manajer Investasi telah menyatakan bahwa Manajer Investasi telah memenuhi kewajiban-kewajiban terkait ketenagakerjaan Manajer Investasi serta telah memenuhi ketentuan fungsi-fungsi Manajer Investasi sesuai dengan ketentuan peraturan perundang-undangan yang berlaku.

11. Direksi Manajer Investasi telah menyatakan bahwa Manajer Investasi tidak terlibat baik dalam perkara pidana, perdata, perpajakan, tata usaha negara maupun kepailitan di muka badan peradilan di Indonesia.

12. Bank Kustodian adalah suatu bank umum berbentuk perseroan terbatas yang didirikan menurut dan berdasarkan peraturan perundang-undangan Negara Republik Indonesia, berkedudukan hukum di Jakarta Selatan dan telah memperoleh semua izin yang diperlukan untuk menjalankan kegiatan usahanya di Indonesia termasuk tetapi tidak terbatas pada persetujuan otoritas Pasar Modal untuk melakukan kegiatan sebagai Kustodian.

13. Anggaran Dasar Bank Kustodian sebagaimana terakhir diubah termaktub dalam akta Pernyataan Keputusan Rapat Perseroan Terbatas PT Bank HSBC Indonesia No. 136

tanggal 25 Mei 2018 dibuat di hadapan Dr. Irawan Soerodjo, S.H., M.Si., notaris di Jakarta yang telah diterima dan dicatat di dalam Sistem Administrasi Badan Hukum Kementerian Hukum dan Hak Asasi Manusia Republik Indonesia dengan Surat No. AHU-AH.01.03-0214566 tanggal 8 Juni 2018.

14. Bank Kustodian Pengganti telah menyatakan bahwa Bank Kustodian Pengganti tidak sedang terlibat dalam perkara perdata maupun pidana, ataupun dalam perselisihan administrasi dengan instansi pemerintah Negara Republik Indonesia yang berwenang yang secara material dapat mempengaruhi kedudukan kegiatan dan kelangsungan usaha, harta kekayaan, kondisi keuangan dan kapabilitas Bank Kustodian; tidak berada dalam proses kepailitan atau penundaan kewajiban pembayaran utang; dan tidak sedang dihukum karena melakukan tindak pidana yang merugikan keuangan Negara Republik Indonesia.

15. Bank Kustodian telah melaksanakan kewajiban terkait laporan Bank Umum sebagai Kustodian sebagaimana diatur dalam peraturan perundang-undangan di bidang pasar modal yang mengatur tentang laporan bank umum sebagai kustodian.

16. Manajer Investasi dan Bank Kustodian telah menyatakan bahwa Manajer Investasi dan Bank Kustodian tidak mempunyai hubungan afiliasi satu sama lain.

17. Kontrak telah dibuat sesuai dengan peraturan perundang-undangan yang berlaku, khususnya peraturan perundang-undangan di bidang pasar modal yang mengatur tentang reksa dana kontrak investasi kolektif.

18. REKSA DANA SUCORINVEST USD BALANCED FUND berlaku sejak ditetapkannya pernyataan efektif oleh OJK sampai dinyatakan bubar sesuai peraturan perundang-undangan yang berlaku.

19. Baik Manajer Investasi maupun Bank Kustodian mempunyai kecakapan hukum dan berwenang sepenuhnya untuk menandatangani Kontrak dan oleh karena itu kewajiban-kewajiban mereka masing-masing selaku para pihak dalam Kontrak adalah sah dan mengikat serta dapat dituntut pemenuhannya di muka badan peradilan yang berwenang. Setelah penandatanganan Kontrak, setiap pembeli Unit Penyertaan yang karena itu menjadi pemilik/Pemegang Unit Penyertaan terikat oleh Kontrak.

20. Pilihan penyelesaian perselisihan antara para pihak yang berhubungan dengan Kontrak melalui arbitrase berdasarkan ketentuan Badan Arbitrase Pasar Modal Indonesia (BAPMI) dan ketentuan sebagaimana diatur dalam Undang-undang Republik Indonesia Nomor 30 Tahun 1999 tentang Arbitrase dan Alternatif Penyelesaian Sengketa adalah sah dan mengikat para pihak dalam Kontrak.

21. Setiap Unit Penyertaan yang diterbitkan, ditawarkan dan dijual memberi hak kepada pemilik/pemegangnya yang terdaftar dalam daftar penyimpanan kolektif yang diselenggarakan oleh Bank Kustodian untuk menjalankan semua hak yang dapat dijalankan oleh seorang pemilik/Pemegang Unit Penyertaan.

Demikian Pendapat dari Segi Hukum ini kami berikan dengan sebenarnya selaku konsultan hukum yang independen dan tidak terafiliasi baik dengan Manajer Investasi maupun dengan Bank Kustodian dan kami bertanggung jawab atas isi Pendapat dari Segi Hukum ini.

Hormat kami,
ARDIANTO & MASNIARI



Adrianus Ardianto
Partner
STTD.KH-33/PM.22/2018

BAB XIII
PERSYARATAN DAN TATA CARA PEMBELIAN UNIT PENYERTAAN

13.1. PEMBELIAN UNIT PENYERTAAN

Sebelum melakukan pembelian Unit Penyertaan SUCORINVEST USD BALANCED FUND calon Pemegang Unit Penyertaan harus sudah membaca dan mengerti isi Prospektus SUCORINVEST USD BALANCED FUND beserta ketentuan-ketentuan yang ada didalamnya.

Formulir Pembukaan Rekening SUCORINVEST USD BALANCED FUND, Formulir Profil Calon Pemegang Unit Penyertaan dan Formulir Pemesanan Pembelian Unit Penyertaan SUCORINVEST USD BALANCED FUND dapat diperoleh dari Manajer Investasi atau Agen Penjual Efek Reksa Dana yang ditunjuk oleh Manajer Investasi (jika ada).

Manajer Investasi wajib melaksanakan dan memastikan Agen Penjual Efek Reksa Dana yang ditunjuk oleh Manajer Investasi (jika ada) melaksanakan Program APU, PPT dan PPPSPM di Sektor Jasa Keuangan dalam penerimaan Pemegang Unit Penyertaan melalui pembukaan rekening secara elektronik dan peraturan mengenai informasi dan transaksi elektronik.

13.2. PROSEDUR PEMBELIAN UNIT PENYERTAAN

Para calon Pemegang Unit Penyertaan yang ingin membeli Unit Penyertaan SUCORINVEST USD BALANCED FUND harus terlebih dahulu mengisi secara lengkap dan menandatangani Formulir Pembukaan Rekening SUCORINVEST USD BALANCED FUND, Formulir Profil Calon Pemegang Unit Penyertaan dan formulir lain yang diperlukan dalam rangka penerapan Program APU, PPT dan PPPSPM di Sektor Jasa Keuangan yang diterbitkan oleh Manajer Investasi dan melengkapinya dengan bukti diri (Kartu Tanda Penduduk untuk perorangan lokal atau Paspor untuk perorangan asing, fotokopi Anggaran Dasar, NPWP serta Kartu Tanda Penduduk atau Paspor pejabat yang berwenang untuk badan hukum) dan dokumen-dokumen pendukung lainnya yang disyaratkan untuk memenuhi Program APU dan PPT di Sektor Jasa Keuangan.

Pembelian Unit Penyertaan SUCORINVEST USD BALANCED FUND dilakukan oleh calon Pemegang Unit Penyertaan dengan mengisi secara lengkap dan menandatangani Formulir Pemesanan Pembelian Unit Penyertaan SUCORINVEST USD BALANCED FUND dan melengkapinya dengan bukti pembayaran.

Formulir Pemesanan Pembelian Unit Penyertaan SUCORINVEST USD BALANCED FUND beserta bukti pembayaran dan *foto copy* bukti identitas diri tersebut harus disampaikan kepada Manajer Investasi secara langsung atau melalui Agen Penjual Efek Reksa Dana yang ditunjuk oleh Manajer Investasi (jika ada).

Dalam hal Manajer Investasi atau Agen Penjual Efek Reksa Dana yang ditunjuk oleh Manajer Investasi (jika ada) di bawah koordinasi Manajer Investasi menyediakan sistem elektronik, Pemegang Unit Penyertaan dapat melakukan pembelian Unit Penyertaan dengan menyampaikan aplikasi pemesanan pembelian Unit Penyertaan berbentuk formulir elektronik yang disertai dengan bukti pembayaran dengan menggunakan sistem elektronik yang disediakan oleh Manajer Investasi atau Agen Penjual Efek Reksa Dana yang ditunjuk oleh Manajer Investasi (jika ada). Manajer Investasi wajib memastikan kesiapan sistem elektronik yang disediakan oleh Manajer Investasi atau Agen Penjual Efek Reksa Dana yang ditunjuk oleh Manajer Investasi (jika ada) untuk pembelian Unit Penyertaan dan memastikan bahwa sistem elektronik tersebut telah sesuai dengan peraturan ketentuan hukum di bidang informasi dan transaksi elektronik yang berlaku, yang antara lain memberikan informasi dan bukti transaksi yang sah, menyediakan Prospektus elektronik dan dokumen elektronik yang dapat dicetak apabila diminta oleh calon Pemegang Unit Penyertaan dan/atau OJK, dan melindungi kepentingan calon Pemegang Unit Penyertaan yang beritikad baik

serta memastikan calon Pemegang Unit Penyertaan telah melakukan pendaftaran sistem elektronik yang disediakan oleh Manajer Investasi atau Agen Penjual Efek Reksa Dana yang ditunjuk oleh Manajer Investasi (jika ada).

Manajer Investasi bertanggung jawab atas penyelenggaraan Formulir Pemesanan Pembelian Unit Penyertaan dengan sistem elektronik.

Dalam hal terdapat keyakinan adanya pelanggaran penerapan Program APU, PPT dan PPPSPM di Sektor Jasa Keuangan tersebut, Manajer Investasi atau Agen Penjual Efek Reksa Dana yang ditunjuk oleh Manajer Investasi (jika ada) wajib menolak pesanan pembelian Unit Penyertaan dari Calon Pemegang Unit Penyertaan.

Pembelian Unit Penyertaan oleh calon Pemegang Unit Penyertaan tersebut harus dilakukan sesuai dengan syarat dan ketentuan yang tercantum dalam Kontrak Investasi Kolektif SUCORINVEST USD BALANCED FUND, Prospektus dan Formulir Pemesanan Pembelian Unit Penyertaan SUCORINVEST USD BALANCED FUND. Pembelian Unit Penyertaan oleh calon Pemegang Unit Penyertaan yang dilakukan menyimpang dari ketentuan-ketentuan dan persyaratan tersebut di atas akan ditolak dan tidak akan diproses.

13.3. BATAS MINIMUM PEMBELIAN UNIT PENYERTAAN

Batas minimum pembelian awal dan selanjutnya Unit Penyertaan SUCORINVEST USD BALANCED FUND adalah sebesar USD 1,000 (seribu Dollar Amerika Serikat) untuk masing - masing Pemegang Unit Penyertaan.

Apabila pembelian Unit Penyertaan dilakukan melalui Agen Penjual Efek Reksa Dana yang ditunjuk oleh Manajer Investasi (jika ada) maka dengan pemberitahuan tertulis sebelumnya kepada Manajer Investasi, Agen Penjual Efek Reksa Dana yang ditunjuk oleh Manajer Investasi (jika ada) dapat menetapkan batas minimum pembelian awal dan selanjutnya Unit Penyertaan yang lebih tinggi dari ketentuan batas minimum pembelian Unit Penyertaan di atas.

13.4. PEMBELIAN UNIT PENYERTAAN SECARA BERKALA

Dalam hal Manajer Investasi dan/atau Agen Penjual Efek Reksa Dana yang ditunjuk oleh Manajer Investasi (jika ada) menyediakan fasilitas pembelian Unit Penyertaan secara berkala, calon Pemegang Unit Penyertaan dapat melakukan pembelian Unit Penyertaan SUCORINVEST USD BALANCED FUND secara berkala pada Manajer Investasi atau melalui Agen Penjual Efek Reksa Dana yang ditunjuk oleh Manajer Investasi (jika ada) yang dapat memfasilitasi pembelian Unit Penyertaan secara berkala, sepanjang hal tersebut dinyatakan dengan tegas oleh calon Pemegang Unit Penyertaan tersebut dalam Formulir Pemesanan Pembelian Unit Penyertaan SUCORINVEST USD BALANCED FUND. Manajer Investasi wajib memastikan kesiapan pelaksanaan pembelian Unit Penyertaan secara berkala termasuk kesiapan sistem pembayaran pembelian Unit Penyertaan secara berkala.

Manajer Investasi, dan Agen Penjual Efek Reksa Dana yang ditunjuk oleh Manajer Investasi (jika ada) akan menyepakati suatu bentuk Formulir Pemesanan Pembelian Unit Penyertaan yang akan digunakan untuk pembelian Unit Penyertaan secara berkala sehingga pembelian Unit Penyertaan SUCORINVEST USD BALANCED FUND secara berkala cukup dilakukan dengan mengisi secara lengkap dan menandatangani Formulir Pemesanan Pembelian Unit Penyertaan pada saat pembelian Unit Penyertaan SUCORINVEST USD BALANCED FUND secara berkala yang pertama kali.

Formulir Pemesanan Pembelian Unit Penyertaan secara berkala sekurang-kurangnya memuat tanggal pembelian Unit Penyertaan secara berkala, jumlah pembelian Unit Penyertaan secara berkala dan jangka waktu dilakukannya pembelian Unit Penyertaan secara berkala.

Formulir Pemesanan Pembelian Unit Penyertaan secara berkala yang pertama kali tersebut akan diberlakukan sebagai Formulir Pemesanan Pembelian Unit Penyertaan yang telah lengkap (*in complete application*) untuk pembelian-pembelian Unit Penyertaan SUCORINVEST USD BALANCED FUND secara berkala berikutnya.

Ketentuan mengenai dokumen-dokumen yang harus dilengkapi dan ditandatangani oleh Pemegang Unit Penyertaan sebagaimana dimaksud pada butir 13.2 Prospektus ini yaitu Formulir Profil Calon Pemegang Unit Penyertaan beserta dokumen-dokumen pendukungnya sesuai dengan Program APU, PPT dan PPPSPM di Sektor Jasa Keuangan, wajib dilengkapi oleh calon Pemegang Unit Penyertaan sebelum melakukan pembelian Unit Penyertaan SUCORINVEST USD BALANCED FUND yang pertama kali (pembelian awal).

13.5. HARGA PEMBELIAN UNIT PENYERTAAN

Setiap Unit Penyertaan SUCORINVEST USD BALANCED FUND ditawarkan dengan harga sama dengan Nilai Aktiva Bersih awal per Unit Penyertaan yaitu sebesar USD 1,- (satu Dollar Amerika Serikat) pada hari pertama penawaran. Selanjutnya harga pembelian setiap Unit Penyertaan SUCORINVEST USD BALANCED FUND ditetapkan berdasarkan Nilai Aktiva Bersih SUCORINVEST USD BALANCED FUND pada akhir Hari Bursa yang bersangkutan.

13.6. PEMROSESAN PEMBELIAN UNIT PENYERTAAN

Formulir Pemesanan Pembelian Unit Penyertaan SUCORINVEST USD BALANCED FUND beserta bukti pembayaran dan foto copy bukti identitas diri yang telah lengkap dan diterima dengan baik serta disetujui oleh Manajer Investasi atau Agen Penjual Efek Reksa Dana yang ditunjuk oleh Manajer Investasi (jika ada) sampai dengan jam 13.00 WIB (tiga belas Waktu Indonesia Barat) dan uang pembayaran untuk pembelian tersebut diterima dengan baik (*in good fund*) oleh Bank Kustodian pada Hari Bursa penjualan Unit Penyertaan, akan diproses oleh Bank Kustodian berdasarkan Nilai Aktiva Bersih pada akhir Hari Bursa yang sama.

Formulir Pemesanan Pembelian Unit Penyertaan SUCORINVEST USD BALANCED FUND beserta bukti pembayaran dan foto copy bukti identitas diri yang telah diterima secara lengkap dan disetujui oleh Manajer Investasi atau Agen Penjual Efek Reksa Dana yang ditunjuk oleh Manajer Investasi (jika ada) (*in complete application*) setelah jam 13.00 WIB (tiga belas Waktu Indonesia Barat) dan pembayaran untuk pembelian tersebut diterima dengan baik (*in good fund*) oleh Bank Kustodian pada Hari Bursa berikutnya, akan diproses oleh Bank Kustodian berdasarkan Nilai Aktiva Bersih SUCORINVEST USD BALANCED FUND pada akhir Hari Bursa berikutnya.

Dalam hal pembelian Unit Penyertaan SUCORINVEST USD BALANCED FUND dilakukan oleh Pemegang Unit Penyertaan secara berkala sesuai dengan ketentuan butir 13.4 Prospektus ini, maka pembelian Unit Penyertaan SUCORINVEST USD BALANCED FUND secara berkala dianggap telah diterima dengan baik oleh Manajer Investasi atau Agen Penjual Efek Reksa Dana yang ditunjuk oleh Manajer Investasi (jika ada) pada tanggal yang telah disebutkan di dalam Formulir Pemesanan Pembelian Unit Penyertaan secara berkala yang pertama kali dan akan diproses oleh Bank Kustodian berdasarkan Nilai Aktiva Bersih SUCORINVEST USD BALANCED FUND pada akhir Hari Bursa diterimanya pembayaran untuk pembelian Unit Penyertaan secara berkala tersebut dengan baik (*in good fund*) oleh Bank Kustodian. Apabila tanggal diterimanya pembayaran untuk pembelian Unit Penyertaan secara berkala tersebut bukan merupakan Hari Bursa, maka pembelian Unit Penyertaan secara berkala tersebut akan diproses oleh Bank Kustodian berdasarkan Nilai Aktiva Bersih SUCORINVEST USD BALANCED FUND pada Hari Bursa berikutnya.

Untuk pemesanan dan pembayaran pembelian Unit Penyertaan yang dilakukan secara elektronik menggunakan sistem elektronik yang disediakan oleh Manajer Investasi atau Agen Penjual Efek Reksa Dana yang ditunjuk oleh Manajer Investasi (jika ada), jika pemesanan dan pembayaran

pembelian tersebut dilakukan pada hari yang bukan merupakan Hari Bursa, maka Nilai Aktiva Bersih yang akan dipergunakan adalah Nilai Aktiva Bersih pada Hari Bursa berikutnya.

13.7. SYARAT PEMBAYARAN

Pembayaran Pembelian Unit Penyertaan SUCORINVEST USD BALANCED FUND dilakukan dengan cara pemindahbukuan / transfer dalam mata uang Dollar Amerika Serikat dari rekening calon Pemegang Unit Penyertaan ke dalam rekening SUCORINVEST USD BALANCED FUND yang berada pada Bank Kustodian sebagai berikut:

Nama Rekening : SUCORINVEST USD BALANCED FUND USD BALANCED FUND
Bank : PT Bank HSBC Indonesia
Nomor Rekening : 001-805795-116

Rekening penampungan atas nama Sucorinvest USD Balanced Fund di Bank lain adalah sebagai berikut:

Nama Rekening : SUCORINVEST USD BALANCED FUND USD BALANCED FUND
Bank : PT Bank Central Asia Tbk
Nomor Rekening : 4588172099

Apabila diperlukan, untuk memudahkan proses pembelian Unit Penyertaan SUCORINVEST USD BALANCED FUND, maka atas permintaan Manajer Investasi, Bank Kustodian dapat membuka rekening atas nama SUCORINVEST USD BALANCED FUND pada bank lain. Rekening tersebut sepenuhnya menjadi tanggung jawab dari dan dikendalikan oleh Bank Kustodian.

Biaya pemindahbukuan/transfer tersebut diatas sehubungan dengan pembayaran tersebut, jika ada, menjadi tanggung jawab calon Pemegang Unit Penyertaan.

Manajer Investasi akan memastikan bahwa semua uang para calon Pemegang Unit Penyertaan yang merupakan pembayaran untuk pembelian Unit Penyertaan SUCORINVEST USD BALANCED FUND dikreditkan ke rekening atas nama SUCORINVEST USD BALANCED FUND di Bank Kustodian paling lambat pada akhir Hari Bursa disampaikannya transaksi pembelian Unit Penyertaan SUCORINVEST USD BALANCED FUND secara lengkap.

13.8. PERSETUJUAN PERMOHONAN PEMBELIAN UNIT PENYERTAAN, SURAT KONFIRMASI TRANSAKSI UNIT PENYERTAAN DAN LAPORAN BULANAN

Manajer Investasi dan Bank Kustodian berhak menerima atau menolak pemesanan pembelian Unit Penyertaan secara keseluruhan atau sebagian. Bagi pemesanan pembelian Unit Penyertaan yang ditolak seluruhnya atau sebagian, dana pembelian atau sisanya akan dikembalikan oleh Manajer Investasi atas nama calon Pemegang Unit Penyertaan tanpa bunga dengan pemindahbukuan/transfer dalam mata uang Dollar Amerika Serikat ke rekening bank atas nama calon Pemegang Unit Penyertaan.

Bank Kustodian akan menyediakan bagi Pemegang Unit Penyertaan melalui fasilitas yang disediakan oleh penyedia jasa Sistem Pengelolaan Investasi Terpadu (S-INVEST) Surat Konfirmasi Transaksi Unit Penyertaan selambat- lambatnya 7 (tujuh) Hari Bursa setelah Formulir Pemesanan Pembelian Unit Penyertaan SUCORINVEST USD BALANCED FUND dari Pemegang Unit Penyertaan telah lengkap dan diterima dengan baik oleh Manajer Investasi atau Agen Penjual Efek Reksa Dana yang ditunjuk oleh Manajer Investasi (jika ada) (*in complete application*) dan pembayaran untuk pembelian tersebut diterima dengan baik oleh Bank Kustodian (*in good fund*) dan Unit Penyertaan diterbitkan oleh Bank Kustodian sesuai ketentuan pemrosesan pembelian Unit Penyertaan yang ditetapkan dalam Prospektus ini. Surat Konfirmasi Transaksi Unit Penyertaan tersebut akan

menyatakan jumlah Unit Penyertaan yang dibeli dan dimiliki serta Nilai Aktiva Bersih setiap Unit Penyertaan pada saat Unit Penyertaan dibeli.

Disamping Surat Konfirmasi Transaksi Unit Penyertaan, pemegang Unit Penyertaan akan mendapatkan Laporan Bulanan melalui fasilitas yang disediakan oleh penyedia jasa Sistem Pengelolaan Investasi Terpadu (S-INVEST), selambat-lambatnya pada hari ke-12 (kedua belas) bulan berikutnya.

Surat Konfirmasi Transaksi Unit Penyertaan merupakan Bukti Kepemilikan Unit Penyertaan SUCORINVEST USD BALANCED FUND. Manajer Investasi tidak akan menerbitkan sertifikat sebagai bukti kepemilikan Unit Penyertaan SUCORINVEST USD BALANCED FUND.

13.9. SUMBER DANA PEMBAYARAN PEMBELIAN UNIT PENYERTAAN

Dana pembelian Unit Penyertaan SUCORINVEST USD BALANCED FUND sebagaimana dimaksud pada angka 13.7 di atas hanya dapat berasal dari:

a. calon Pemegang Unit Penyertaan Reksa Dana berbentuk Kontrak Investasi Kolektif;
b. anggota keluarga calon Pemegang Unit Penyertaan Reksa Dana berbentuk Kontrak Investasi Kolektif;
c. perusahaan tempat bekerja dari calon Pemegang Unit Penyertaan Reksa Dana berbentuk Kontrak Investasi Kolektif; dan/atau
d. Manajer Investasi, Agen Penjual Efek Reksa Dana dan/atau asosiasi yang terkait dengan Reksa Dana, untuk pemberian hadiah dalam rangka kegiatan pemasaran Unit Penyertaan SUCORINVEST USD BALANCED FUND.

Dalam hal pembelian Unit Penyertaan oleh Pemegang Unit Penyertaan menggunakan sumber dana yang berasal dari pihak sebagaimana dimaksud pada huruf b, huruf c, dan huruf d di atas, Formulir Pemesanan Pembelian Unit Penyertaan SUCORINVEST USD BALANCED FUND wajib disertai dengan lampiran surat pernyataan dan bukti pendukung yang menunjukkan hubungan antara calon Pemegang Unit Penyertaan dengan pihak dimaksud.

BAB XIV
PERSYARATAN DAN TATA CARA PENJUALAN KEMBALI (PELUNASAN) UNIT PENYERTAAN

14.1. PENJUALAN KEMBALI UNIT PENYERTAAN

Pemegang Unit Penyertaan dapat menjual kembali sebagian atau seluruh Unit Penyertaan SUCORINVEST USD BALANCED FUND yang dimilikinya dan Manajer Investasi wajib melakukan pembelian kembali Unit Penyertaan tersebut pada setiap Hari Bursa, kecuali terdapat kondisi yang telah disebutkan dalam Prospektus ini.

14.2. PROSEDUR PENJUALAN KEMBALI UNIT PENYERTAAN

Penjualan Kembali Unit Penyertaan dilakukan dengan mengisi secara lengkap dan menandatangani Formulir Penjualan Kembali Unit Penyertaan SUCORINVEST USD BALANCED FUND yang ditujukan kepada Manajer Investasi secara langsung atau melalui Agen Penjual Efek Reksa Dana yang ditunjuk oleh Manajer Investasi (jika ada).

Permohonan Penjualan kembali Unit Penyertaan SUCORINVEST USD BALANCED FUND harus dilakukan dengan syarat dan ketentuan yang tercantum dalam Kontrak Investasi Kolektif SUCORINVEST USD BALANCED FUND, Prospektus dan juga tercantum didalam Formulir Penjualan Kembali Unit Penyertaan SUCORINVEST USD BALANCED FUND.

Dalam hal Manajer Investasi atau Agen Penjual Efek Reksa Dana yang ditunjuk oleh Manajer Investasi (jika ada) di bawah koordinasi Manajer Investasi menyediakan sistem elektronik, Pemegang Unit Penyertaan dapat melakukan penjualan kembali Unit Penyertaan dengan menyampaikan aplikasi penjualan kembali Unit Penyertaan berbentuk formulir elektronik dengan menggunakan sistem elektronik yang disediakan oleh Manajer Investasi atau Agen Penjual Efek Reksa Dana yang ditunjuk oleh Manajer Investasi (jika ada). Manajer Investasi wajib memastikan kesiapan sistem elektronik yang disediakan oleh Manajer Investasi atau Agen Penjual Efek Reksa Dana yang ditunjuk oleh Manajer Investasi (jika ada) untuk penjualan kembali Unit Penyertaan dan memastikan bahwa sistem elektronik tersebut telah sesuai dengan peraturan ketentuan hukum di bidang informasi dan transaksi elektronik yang berlaku, yang antara lain memberikan informasi dan bukti transaksi yang sah, dokumen elektronik yang dapat dicetak apabila diminta oleh Pemegang Unit Penyertaan dan/atau OJK, dan melindungi kepentingan Pemegang Unit Penyertaan yang beritikad baik serta memastikan Pemegang Unit Penyertaan telah melakukan pendaftaran sistem elektronik yang disediakan oleh Manajer Investasi atau Agen Penjual Efek Reksa Dana yang ditunjuk oleh Manajer Investasi (jika ada).

Manajer Investasi bertanggung jawab atas penyelenggaraan Formulir Penjualan Kembali Unit Penyertaan dengan sistem elektronik.
Penjualan kembali Unit Penyertaan yang dilakukan tidak sesuai atau menyimpang dari persyaratan dan ketentuan yang telah disebutkan diatas tidak akan diproses oleh Manajer Investasi.

14.3. BATAS MINIMUM PENJUALAN KEMBALI UNIT PENYERTAAN

Batas minimum penjualan kembali Unit Penyertaan SUCORINVEST USD BALANCED FUND untuk setiap pemegang Unit Penyertaan adalah sebesar USD 1,000 (Seribu Dollar Amerika Serikat) untuk setiap transaksi.

Saldo minimum kepemilikan Unit Penyertaan SUCORINVEST USD BALANCED FUND yang harus dipertahankan oleh setiap pemegang Unit Penyertaan adalah sebesar USD 1,000 (Seribu Dollar Amerika Serikat). Apabila penjualan kembali Unit Penyertaan mengakibatkan nilai kepemilikan Unit Penyertaan SUCORINVEST USD BALANCED FUND yang tersisa kurang dari Saldo Minimum Kepemilikan Unit Penyertaan sesuai dengan yang dipersyaratkan pada Hari Bursa penjualan

kembali Unit Penyertaan, maka Manajer Investasi atau Agen Penjual Efek Reksa Dana yang ditunjuk oleh Manajer Investasi (jika ada) harus memberitahukan kepada Pemegang Unit Penyertaan untuk melakukan penjualan kembali seluruh Unit Penyertaan yang tersisa milik Pemegang Unit Penyertaan dengan mengisi secara lengkap dan menandatangani Formulir Penjualan Kembali Unit Penyertaan untuk seluruh Unit Penyertaan yang tersisa tersebut.

Apabila pembelian kembali Unit Penyertaan dilakukan melalui Agen Penjual Efek Reksa Dana yang ditunjuk oleh Manajer Investasi (jika ada) maka dengan pemberitahuan tertulis sebelumnya kepada Manajer Investasi, Agen Penjual Efek Reksa Dana yang ditunjuk oleh Manajer Investasi (jika ada) dapat menetapkan batas minimum pembelian kembali yang lebih tinggi dari ketentuan minimum pembelian kembali Unit Penyertaan.

14.4. BATAS MAKSIMUM PENJUALAN KEMBALI UNIT PENYERTAAN

Manajer Investasi berhak membatasi jumlah penjualan kembali Unit Penyertaan SUCORINVEST USD BALANCED FUND dalam 1 (satu) Hari Bursa sampai dengan 20% (dua puluh persen) dari total Nilai Aktiva Bersih SUCORINVEST USD BALANCED FUND pada hari diterimanya permohonan penjualan kembali Unit Penyertaan. Manajer Investasi dapat menggunakan total Nilai Aktiva Bersih pada 1 (satu) Hari Bursa sebelum Hari Bursa diterimanya permohonan penjualan kembali Unit Penyertaan sebagai perkiraan penghitungan batas maksimum penjualan kembali Unit Penyertaan pada Hari Bursa diterimanya permohonan penjualan kembali Unit Penyertaan.
Dalam hal Manajer Investasi menerima atau menyimpan permohonan penjualan kembali Unit Penyertaan dalam 1 (satu) Hari Bursa lebih dari 20% (dua puluh persen) dari total Nilai Aktiva Bersih SUCORINVEST USD BALANCED FUND yang diterbitkan pada Hari Bursa diterimanya permohonan penjualan kembali Unit Penyertaan dan Manajer Investasi bermaksud menggunakan haknya untuk membatasi jumlah penjualan kembali Unit Penyertaan, maka kelebihan permohonan penjualan kembali Unit Penyertaan tersebut oleh Bank Kustodian atas instruksi tertulis Manajer Investasi akan diproses dan dibukukan serta dianggap sebagai permohonan penjualan kembali Unit Penyertaan pada Hari Bursa berikutnya yang ditentukan berdasarkan urutan permohonan (*first come first served*) di Manajer Investasi setelah Manajer Investasi atau Agen Penjual Efek Reksa Dana yang ditunjuk oleh Manajer Investasi (jika ada) memberitahukan keadaan tersebut kepada Pemegang Unit Penyertaan yang permohonan penjualan kembali Unit Penyertaannya tidak dapat diproses pada Hari Bursa diterimanya permohonan penjualan kembali Unit Penyertaan tersebut dan memperoleh konfirmasi dari Pemegang Unit Penyertaan bahwa permohonan penjualan kembali Unit Penyertaan dapat tetap diproses sebagai permohonan penjualan kembali Unit Penyertaan pada Hari Bursa berikutnya yang ditentukan berdasarkan urutan permohonan (*first come first served*) di Manajer Investasi.
Batas maksimum penjualan kembali Unit Penyertaan tersebut di atas berlaku akumulatif terhadap permohonan pengalihan investasi (jumlah total permohonan penjualan kembali dan pengalihan investasi).

14.5. HARGA PENJUALAN KEMBALI UNIT PENYERTAAN

Harga penjualan kembali Unit Penyertaan SUCORINVEST USD BALANCED FUND adalah harga setiap Unit Penyertaan pada setiap Hari Bursa yang ditentukan berdasarkan Nilai Aktiva Bersih SUCORINVEST USD BALANCED FUND pada akhir Hari Bursa tersebut.

14.6. PEMROSESAN PENJUALAN KEMBALI UNIT PENYERTAAN

Formulir Penjualan Kembali Unit Penyertaan SUCORINVEST USD BALANCED FUND yang telah lengkap sesuai dengan syarat dan ketentuan yang tercantum dalam Kontrak Investasi Kolektif SUCORINVEST USD BALANCED FUND, Prospektus dan Formulir Penjualan Kembali Unit Penyertaan SUCORINVEST USD BALANCED FUND dan diterima secara lengkap oleh Manajer Investasi atau Agen

Penjual Efek Reksa Dana yang ditunjuk oleh Manajer Investasi (jika ada)sampai dengan pukul 13.00 WIB (tiga belas Waktu Indonesia Barat), akan diproses oleh Bank Kustodian berdasarkan Nilai Aktiva Bersih SUCORINVEST USD BALANCED FUND pada akhir Hari Bursa tersebut.

Formulir Penjualan Kembali Unit Penyertaan SUCORINVEST USD BALANCED FUND yang telah dipenuhi sesuai dengan syarat dan ketentuan yang tercantum dalam Kontrak Investasi Kolektif SUCORINVEST USD BALANCED FUND, Prospektus dan Formulir Penjualan Kembali Unit Penyertaan SUCORINVEST USD BALANCED FUND dan diterima dengan baik oleh Manajer Investasi atau Agen Penjual Efek Reksa Dana yang ditunjuk oleh Manajer Investasi (jika ada) setelah pukul 13.00 WIB (tiga belas Waktu Indonesia Barat), akan diproses oleh Bank Kustodian berdasarkan Nilai Aktiva Bersih SUCORINVEST USD BALANCED FUND pada akhir Hari Bursa berikutnya.

Untuk penjualan kembali Unit Penyertaan yang dilakukan secara elektronik menggunakan sistem elektronik yang disediakan oleh Manajer Investasi atau Agen Penjual Efek Reksa Dana yang ditunjuk oleh Manajer Investasi (jika ada), jika penjualan kembali Unit Penyertaan tersebut dilakukan pada hari yang bukan merupakan Hari Bursa, maka Nilai Aktiva Bersih yang akan dipergunakan adalah Nilai Aktiva Bersih pada Hari Bursa berikutnya.

14.7. PEMBAYARAN PENJUALAN KEMBALI UNIT PENYERTAAN

Pembayaran dana hasil penjualan kembali Unit Penyertaan akan dilakukan dalam bentuk pemindahbukuan/transfer dalam mata uang Dollar Amerika Serikat ke rekening yang terdaftar atas nama Pemegang Unit Penyertaan. Biaya pemindahbukuan/transfer, jika ada, merupakan beban dari Pemegang Unit Penyertaan. Pembayaran dana hasil penjualan kembali Unit Penyertaan SUCORINVEST USD BALANCED FUND dilakukan sesegera mungkin, paling lambat 7 (tujuh) Hari Bursa sejak Formulir Penjualan Kembali Unit Penyertaan, yang telah lengkap sesuai dengan syarat dan ketentuan yang tercantum dalam Kontrak Investasi SUCORINVEST USD BALANCED FUND, Prospektus dan Formulir Penjualan Kembali Unit Penyertaan SUCORINVEST USD BALANCED FUND, diterima dengan baik oleh Manajer Investasi atau Agen Penjual Efek Reksa Dana yang ditunjuk oleh Manajer Investasi (jika ada).

14.8. SURAT KONFIRMASI TRANSAKSI UNIT PENYERTAAN

Bank Kustodian akan menyediakan bagi Pemegang Unit Penyertaan melalui fasilitas yang disediakan oleh penyedia jasa Sistem Pengelolaan Investasi Terpadu (S-INVEST), surat konfirmasi atas pelaksanaan penjualan kembali Unit Penyertaan yaitu surat konfirmasi tertulis kepemilikan Unit Penyertaan antara lain menyatakan jumlah Unit Penyertaan yang dijual kembali dan dimiliki serta Nilai Aktiva Bersih setiap Unit Penyertaan pada saat Unit Penyertaan dijual kembali. Surat konfirmasi atas pelaksanaan penjualan kembali Unit Penyertaan tersebut akan tersedia selambat-lambatnya 7 (tujuh) Hari Bursa setelah diterimanya perintah tersebut dengan ketentuan Formulir Penjualan Kembali Unit Penyertaan dari Pemegang Unit Penyertaan telah lengkap dan diterima dengan baik (*in complete application*) oleh Manajer Investasi dan/atau Agen Penjual Efek Reksa Dana yang ditunjuk oleh Manajer Investasi (jika ada). Dalam hal Pemegang Unit Penyertaan meminta penyampaian Surat Konfirmasi Transaksi Unit Penyertaan secara tercetak, Surat Konfirmasi Transaksi Unit Penyertaan akan diproses sesuai dengan SEOJK tentang Tata Cara Penyampaian Surat atau Bukti Konfirmasi dan Laporan Berkala Reksa Dana secara Elektronik melalui Sistem Pengelolaan Investasi Terpadu.

14.9. PENOLAKAN PENJUALAN KEMBALI UNIT PENYERTAAN

Setelah memberitahukan secara tertulis kepada Otoritas Jasa Keuangan dengan tembusan kepada Bank Kustodian, Manajer Investasi dapat menolak pembelian kembali Unit Penyertaan SUCORINVEST USD BALANCED FUND atau menginstruksikan Agen Penjual Efek Reksa Dana yang

ditunjuk oleh Manajer Investasi (jika ada) untuk melakukan penolakan pembelian kembali Unit Penyertaan SUCORINVEST USD BALANCED FUND, apabila terjadi hal-hal sebagai berikut:

(i) Bursa Efek dimana sebagian besar portofolio SUCORINVEST USD BALANCED FUND diperdagangkan ditutup; atau

(ii) Perdagangan efek atas sebagian besar portofolio efek SUCORINVEST USD BALANCED FUND dibursa efek dihentikan; atau

(iii) Keadaan darurat/ kahar sebagaimana dimaksud dalam pasal 5 huruf k Undang-Undang Nomor 8 Tahun 1995 tentang Pasar Modal beserta Peraturan Pelaksanaannya.

Manajer Investasi wajib memberitahukan secara tertulis hal tersebut di atas kepada Pemegang Unit Penyertaan paling lambat 1 (satu) Hari Kerja setelah tanggal instruksi penjualan kembali dari Pemegang Unit Penyertaan diterima oleh Manajer Investasi.

Selama periode penolakan pembelian kembali dan/atau pelunasan Unit Penyertaan dimaksud, Bank Kustodian dilarang mengeluarkan Unit Penyertaan baru dan Manajer Investasi dilarang melakukan penjualan Unit Penyertaan baru.

14.10. Dalam hal likuiditas aset dalam portofolio investasi SUCORINVEST USD BALANCED FUND memenuhi kondisi:

a. mengalami tekanan likuiditas yang signifikan sehingga terjadi kegagalan penjualan aset dalam portofolio investasi SUCORINVEST USD BALANCED FUND;
b. menjadi bagian dari kesepakatan penyelesaian dengan pemegang Unit Penyertaan SUCORINVEST USD BALANCED FUND;
c. Bursa Efek atau penyelenggara pasar di mana sebagian besar portofolio Efek SUCORINVEST USD BALANCED FUND diperdagangkan ditutup;
d. perdagangan Efek Syariah atas sebagian besar portofolio Efek SUCORINVEST USD BALANCED FUND di Bursa Efek atau penyelenggara pasar dihentikan atau dibatalkan pencatatannya;
e. keadaan darurat;
f. Lembaga Penilai Harga Efek tidak menerbitkan referensi Harga Pasar Wajar;
g. dilakukannya restrukturisasi atas Efek Syariah berpendapatan tetap dan/atau sukuk oleh penerbit Efek Syariah berpendapatan tetap dan/atau sukuk;
h. turunnya peringkat Efek Syariah berpendapatan tetap dan/atau sukuk atas sebagian besar atau seluruh portofolio investasi menjadi *non-investment grade*; dan/atau
i. pemenuhan peraturan perundang-undangan.

dalam melaksanakan pembelian kembali Unit Penyertaan sebagaimana dimaksud dalam POJK Tentang Reksa Dana Berbentuk Kontrak Investasi Kolektif, Manajer Investasi dapat melakukan pembelian kembali Unit Penyertaan dengan mekanisme serah aset sepanjang memperoleh persetujuan dari Pemegang Unit Penyertaan.

Dalam pelaksanaan pembelian kembali Unit Penyertaan dengan mekanisme serah aset sebagaimana dimaksud di atas, Bank Kustodian wajib memastikan

a. terdapat persetujuan dari Pemegang Unit Penyertaan; dan
b. serah aset disampaikan kepada Pemegang Unit Penyertaan SUCORINVEST USD BALANCED FUND.

Dalam pelaksanaan pembelian kembali Unit Penyertaan dengan mekanisme serah aset sebagaimana dimaksud di atas, Manajer Investasi atau Agen Penjual Efek Reksa Dana yang ditunjuk oleh Manajer Investasi (jika ada) wajib memperoleh bukti persetujuan dari Pemegang Unit pernyataan dan meneruskan bukti persetujuan tersebut kepada Bank Kustodian setelah melakukan verifikasi dan/atau memastikan otentikasi dan validitas dari dokumen persetujuan yang diberikan oleh Pemegang Unit Penyertaan sebelum diteruskan dokumen tersebut kepada Bank Kustodian termasuk memastikan bahwa nomor Rekening Efek dari Pemegang Unit Penyertaan

yang diberikan kepada Bank Kustodian adalah benar kepemilikan dari Pemegang Unit Penyertaan tersebut.

BAB XV
PERSYARATAN DAN TATA CARA PENGALIHAN INVESTASI

15.1. PENGALIHAN INVESTASI

Pemegang Unit Penyertaan dapat mengalihkan sebagian atau seluruh investasinya dalam Unit Penyertaan SUCORINVEST USD BALANCED FUND ke Unit Penyertaan Reksa Dana lainnya yang memiliki fasilitas pengalihan investasi yang dikelola oleh Manajer Investasi dan Bank Kustodian yang sama, sesuai dengan syarat dan ketentuan yang tercantum dalam Kontrak Investasi Kolektif SUCORINVEST USD BALANCED FUND Prospektus dan dalam Formulir Pengalihan Investasi Reksa Dana yang bersangkutan.

15.2. PROSEDUR PENGALIHAN INVESTASI

Pengalihan investasi dilakukan dengan mengisi secara lengkap, menandatangani dan menyampaikan Formulir Pengalihan Investasi kepada Manajer Investasi atau melalui Agen Penjual Efek Reksa Dana yang ditunjuk oleh Manajer Investasi (jika ada).

Dalam hal Manajer Investasi atau Agen Penjual Efek Reksa Dana yang ditunjuk oleh Manajer Investasi (jika ada) di bawah koordinasi Manajer Investasi menyediakan sistem elektronik, Pemegang Unit Penyertaan dapat melakukan Pengalihan investasi dengan menyampaikan aplikasi pengalihan investasi berbentuk formulir elektronik dengan menggunakan sistem elektronik yang disediakan oleh Manajer Investasi atau Agen Penjual Efek Reksa Dana yang ditunjuk oleh Manajer Investasi (jika ada). Manajer Investasi wajib memastikan kesiapan sistem elektronik yang disediakan oleh Manajer Investasi atau Agen Penjual Efek Reksa Dana yang ditunjuk oleh Manajer Investasi (jika ada) untuk Pengalihan investasi dan memastikan bahwa sistem elektronik tersebut telah sesuai dengan peraturan ketentuan hukum di bidang informasi dan transaksi elektronik yang berlaku, yang antara lain memberikan informasi dan bukti transaksi yang sah, dokumen elektronik yang dapat dicetak apabila diminta oleh Pemegang Unit Penyertaan dan/atau OJK, dan melindungi kepentingan Pemegang Unit Penyertaan yang beritikad baik serta memastikan Pemegang Unit Penyertaan telah melakukan pendaftaran sistem elektronik yang disediakan oleh Manajer Investasi atau Agen Penjual Efek Reksa Dana yang ditunjuk oleh Manajer Investasi (jika ada).

Manajer Investasi bertanggung jawab atas penyelenggaraan Formulir Pengalihan Investasi dengan sistem elektronik.

Pengalihan investasi tersebut harus dilakukan sesuai dengan syarat dan ketentuan yang tercantum dalam Kontrak Investasi Kolektif SUCORINVEST USD BALANCED FUND, Prospektus dan dalam Formulir Pengalihan Investasi Reksa Dana yang bersangkutan. Pengalihan investasi oleh Pemegang Unit Penyertaan yang dilakukan menyimpang dari ketentuan-ketentuan dan persyaratan-persyaratan dalam Reksa Dana yang bersangkutan akan ditolak dan tidak diproses.

15.3. PEMROSESAN PENGALIHAN INVESTASI

Pengalihan investasi diproses oleh Manajer Investasi dengan melakukan pembelian kembali Unit Penyertaan Reksa Dana yang bersangkutan yang dimiliki oleh Pemegang Unit Penyertaan dan melakukan penjualan Unit Penyertaan Reksa Dana lainnya yang diinginkan oleh Pemegang Unit Penyertaan pada waktu yang bersamaan dengan menggunakan Nilai Aktiva Bersih per Unit Penyertaan dari masing-masing Reksa Dana sesuai dengan saat diterimanya perintah pengalihan secara lengkap.

Formulir Pengalihan Investasi yang telah lengkap dan diterima dengan baik oleh Manajer Investasi atau Agen Penjual Efek Reksa Dana yang ditunjuk oleh Manajer Investasi (jika ada)

sampai dengan pukul 13.00 WIB (tiga belas Waktu Indonesia Barat), akan diproses oleh Bank Kustodian berdasarkan Nilai Aktiva Bersih Reksa Dana yang bersangkutan pada akhir Hari Bursa tersebut.

Formulir Pengalihan Investasi yang telah lengkap dan diterima dengan baik oleh Manajer Investasi atau Agen Penjual Efek Reksa Dana yang ditunjuk oleh Manajer Investasi (jika ada) setelah pukul 13.00 WIB (tiga belas Waktu Indonesia Barat), akan diproses oleh Bank Kustodian berdasarkan Nilai Aktiva Bersih Reksa Dana yang bersangkutan pada akhir Hari Bursa berikutnya.

Untuk pengalihan investasi yang dilakukan secara elektronik menggunakan sistem elektronik yang disediakan oleh Manajer Investasi atau Agen Penjual Efek Reksa Dana yang ditunjuk oleh Manajer Investasi (jika ada), jika pengalihan investasi dilakukan pada hari yang bukan merupakan Hari Bursa, maka Nilai Aktiva Bersih yang akan dipergunakan adalah Nilai Aktiva Bersih pada Hari Bursa berikutnya.

Diterima atau tidaknya permohonan pengalihan investasi sangat tergantung dari ada atau tidaknya Unit Penyertaan dan terpenuhinya batas minimum pembelian Unit Penyertaan Reksa Dana yang dituju.

Dana investasi Pemegang Unit Penyertaan yang permohonan pengalihan investasinya telah diterima oleh Manajer Investasi atau Agen Penjual Efek Reksa Dana yang ditunjuk oleh Manajer Investasi (jika ada) akan dipindahbukukan oleh Bank Kustodian ke dalam rekening Reksa Dana yang dituju, sesegera mungkin paling lambat 4 (empat) Hari Bursa terhitung sejak Formulir Pengalihan Investasi telah lengkap dan diterima dengan baik oleh Manajer Investasi atau Agen Penjual Efek Reksa Dana yang ditunjuk oleh Manajer Investasi (jika ada).

15.4. BATAS MINIMUM PENGALIHAN INVESTASI

Batas minimum pengalihan Investasi bagi setiap Pemegang Unit Penyertaan SUCORINVEST USD BALANCED FUND untuk setiap pemegang Unit Penyertaan adalah sebesar USD 1,000 (Seribu Dollar Amerika Serikat) untuk setiap transaksi.

Saldo minimum kepemilikan Unit Penyertaan yang berlaku adalah sama dengan besarnya Saldo Kepemilikan Reksa Dana yang bersangkutan.

Apabila pengalihan investasi mengakibatkan jumlah kepemilikan Unit Penyertaan yang tersisa dalam Reksa Dana yang bersangkutan kurang dari Saldo Minimum Kepemilikan Unit Penyertaan sesuai dengan yang dipersyaratkan pada Hari Bursa pengalihan investasi, maka Manajer Investasi atau Agen Penjual Efek Reksa Dana yang ditunjuk oleh Manajer Investasi (jika ada) harus memberitahukan kepada pemegang Unit Penyertaan untuk melakukan pengalihan atas seluruh investasi yang tersisa milik pemegang Unit Penyertaan dengan mengisi secara lengkap dan menandatangani Formulir Pengalihan Investasi untuk seluruh Investasi yang tersisa tersebut.

Ketentuan mengenai saldo minimum kepemilikan Unit Penyertaan SUCORINVEST USD BALANCED FUND berlaku terhadap pengalihan investasi dari SUCORINVEST USD BALANCED FUND ke Reksa Dana lain yang memiliki fasilitas pengalihan investasi yang dikelola oleh Manajer Investasi dan Bank Kustodian yang sama dan pembelian kembali Unit Penyertaan SUCORINVEST USD BALANCED FUND.

15.5. BATAS MAKSIMUM PENGALIHAN INVESTASI

Manajer Investasi berhak membatasi jumlah pengalihan investasi dari Unit Penyertaan SUCORINVEST USD BALANCED FUND ke Unit Penyertaan Reksa Dana lainnya dalam 1 (satu) Hari Bursa sampai dengan 20% (dua puluh persen) dari total Nilai Aktiva Bersih SUCORINVEST USD

BALANCED FUND pada Hari Bursa diterimanya permohonan pengalihan investasi. Manajer Investasi dapat menggunakan total Nilai Aktiva Bersih pada 1 (satu) Hari Bursa sebelum Hari Bursa diterimanya permohonan pengalihan investasi sebagai perkiraan penghitungan batas maksimum pengalihan investasi pada Hari Bursa pengalihan investasi.

Dalam hal Manajer Investasi menerima atau menyimpan permohonan pengalihan investasi dari Pemegang Unit Penyertaan dalam 1 (satu) Hari Bursa lebih dari 20% (dua puluh persen) dari total Nilai Aktiva Bersih SUCORINVEST USD BALANCED FUND pada Hari Bursa diterimanya permohonan pengalihan investasi dan Manajer Investasi bermaksud menggunakan haknya untuk membatasi jumlah pengalihan investasi, maka kelebihan permohonan pengalihan investasi tersebut oleh Bank Kustodian atas instruksi tertulis Manajer Investasi dapat diproses dan dibukukan serta dianggap sebagai permohonan pengalihan investasi pada Hari Bursa berikutnya yang ditentukan berdasarkan urutan permohonan (*first come first served*) di Manajer Investasi setelah Manajer Investasi atau Agen Penjual Efek Reksa Dana yang ditunjuk oleh Manajer Investasi (jika ada) memberitahukan keadaan tersebut kepada Pemegang Unit Penyertaan yang permohonan pengalihan investasinya tidak dapat diproses pada Hari Bursa diterimanya permohonan pengalihan investasi tersebut dan memperoleh konfirmasi dari Pemegang Unit Penyertaan bahwa permohonan pengalihan investasi dapat tetap diproses sebagai permohonan pengalihan investasi pada Hari Bursa berikutnya yang ditentukan berdasarkan urutan permohonan (*first come first served*) di Manajer Investasi.

Batas maksimum pengalihan investasi dari Pemegang Unit Penyertaan di atas berlaku akumulatif terhadap permohonan penjualan kembali Unit Penyertaan dari Pemegang Unit Penyertaan (jumlah total permohonan pengalihan investasi dan penjualan kembali Unit Penyertaan dari Pemegang Unit Penyertaan).

15.6. SURAT KONFIRMASI TRANSAKSI UNIT PENYERTAAN

Bank Kustodian akan menyediakan bagi Pemegang Unit Penyertaan melalui fasilitas yang disediakan oleh penyedia jasa Sistem Pengelolaan Investasi Terpadu (S-INVEST), surat konfirmasi atas pelaksanaan pengalihan investasi yaitu surat konfirmasi tertulis kepemilikan Unit Penyertaan antara lain menyatakan jumlah Unit Penyertaan yang dialihkan dan dimiliki serta Nilai Aktiva Bersih setiap Unit Penyertaan pada saat Unit Penyertaan dialihkan. Surat konfirmasi atas pelaksanaan pengalihan investasi tersebut akan tersedia selambat-lambatnya 7 (tujuh) Hari Bursa setelah diterimanya perintah tersebut dengan ketentuan Formulir Pengalihan Investasi dari Pemegang Unit Penyertaan telah lengkap dan diterima dengan baik (*in complete application*) oleh Manajer Investasi dan/atau Agen Penjual Efek Reksa Dana yang ditunjuk oleh Manajer Investasi (jika ada). Dalam hal Pemegang Unit Penyertaan meminta penyampaian Surat Konfirmasi Transaksi Unit Penyertaan secara tercetak, Surat Konfirmasi Transaksi Unit Penyertaan akan diproses sesuai dengan SEOJK tentang Tata Cara Penyampaian Surat atau Bukti Konfirmasi dan Laporan Berkala Reksa Dana secara Elektronik melalui Sistem Pengelolaan Investasi Terpadu.

BAB XVI
PENGALIHAN KEPEMILIKAN UNIT PENYERTAAN

16.1. Pengalihan Kepemilikan Unit Penyertaan

Kepemilikan Unit Penyertaan SUCORINVEST USD BALANCED FUND hanya dapat beralih atau dialihkan oleh pemegang Unit Penyertaan kepada Pihak lain tanpa melalui mekanisme penjualan, pembelian kembali atau pelunasan dalam rangka:

a. Pewarisan; atau
b. Hibah.

16.2. Prosedur Pengalihan Kepemilikan Unit Penyertaan

Pengalihan kepemilikan Unit Penyertaan SUCORINVEST USD BALANCED FUND wajib diberitahukan oleh ahli waris, pemberi hibah, atau penerima hibah kepada Manajer Investasi atau Agen Penjual Efek Reksa Dana yang ditunjuk oleh Manajer Investasi (jika ada) dengan bukti pendukung sesuai dengan peraturan perundang-undangan untuk selanjutnya diadministrasikan di Bank Kustodian.

Pengalihan kepemilikan Unit Penyertaan SUCORINVEST USD BALANCED FUND sebagaimana dimaksud pada butir 16.1 di atas harus dilakukan sesuai dengan peraturan perundang-undangan yang berlaku dalam bidang pewarisan dan/atau hibah.

Manajer Investasi pengelola SUCORINVEST USD BALANCED FUND atau Agen Penjual Efek Reksa Dana yang ditunjuk oleh Manajer Investasi (jika ada) wajib menerapkan Program APU dan PPT di Sektor Jasa Keuangan terhadap pihak yang menerima pengalihan kepemilikan Unit Penyertaan dalam rangka pewarisan dan/atau hibah sebagaimana dimaksud pada butir 16.1 di atas.

BAB XVII
SKEMA PEMBELIAN DAN PENJUALAN KEMBALI (PELUNASAN) UNIT PENYERTAAN SUCORINVEST USD BALANCED FUND SERTA PENGALIHAN INVESTASI

17.1. SKEMA PEMBELIAN UNIT PENYERTAAN

a. Tanpa melalui Agen Penjual Efek Reksa Dana (APERD)

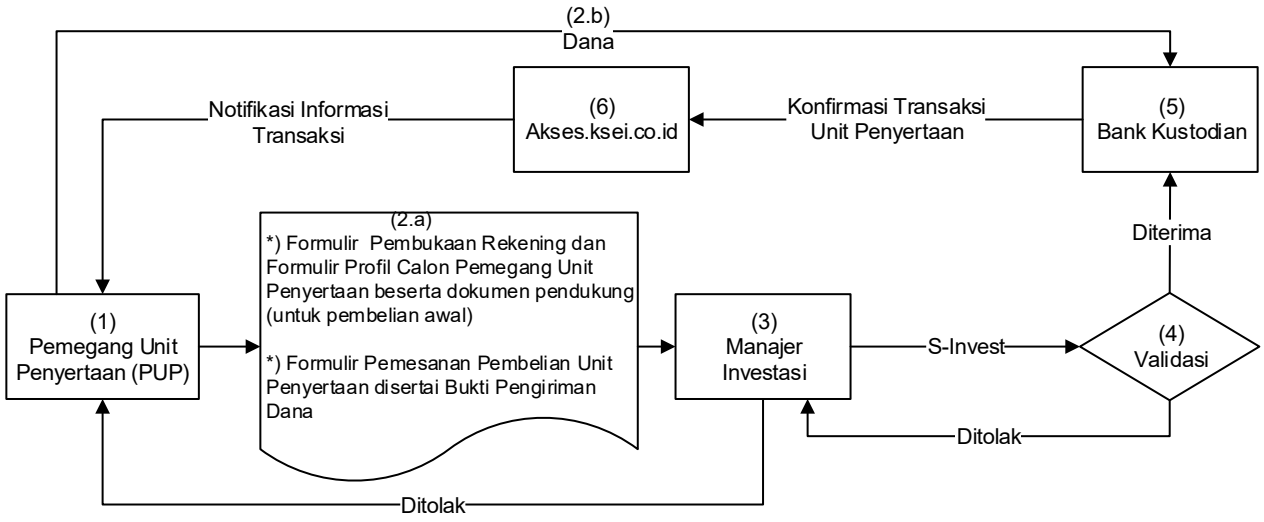

b. Melalui Agen Penjual Efek Reksa Dana (APERD) (jika ada)

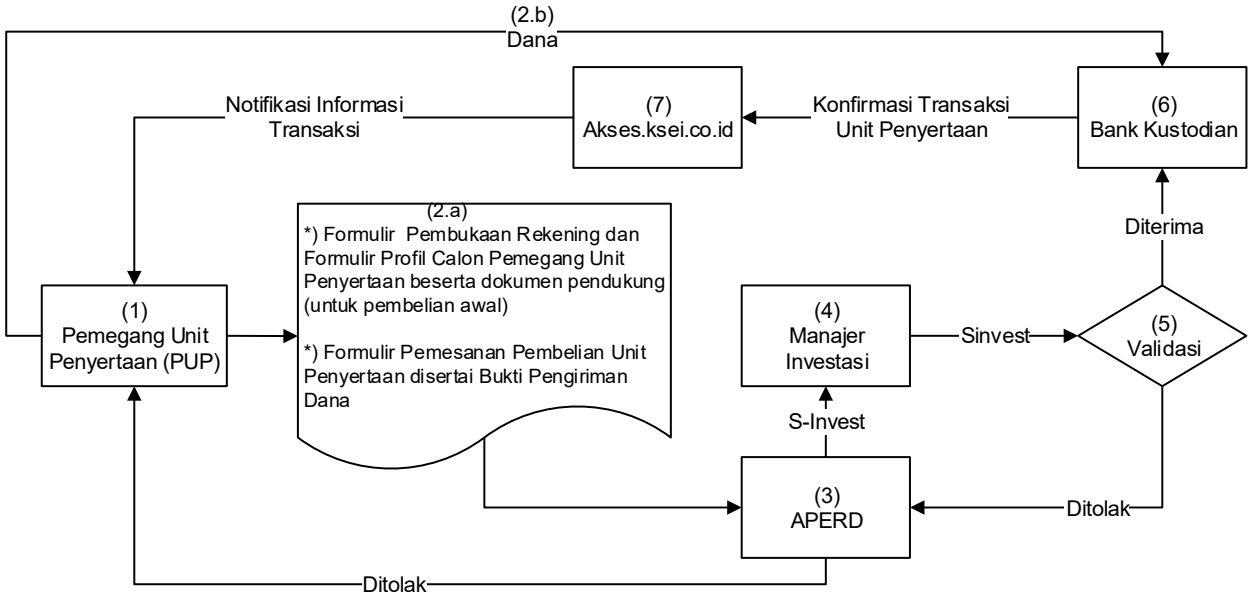

*) Dalam hal Manajer Investasi atau Agen Penjual Efek Reksa Dana yang ditunjuk oleh Manajer Investasi (jika ada) di bawah koordinasi Manajer Investasi menyediakan sistem elektronik, Pemegang Unit Penyertaan dapat menggunakan Formulir Pembukaan Rekening, Formulir Profil Calon Pemegang Unit Penyertaan dan Formulir Pemesanan Pembelian Unit Penyertaan berbentuk formulir elektronik yang disertai dengan bukti pengiriman dana dengan menggunakan sistem elektronik yang disediakan oleh Manajer Investasi atau Agen Penjual Efek Reksa Dana yang ditunjuk oleh Manajer Investasi (jika ada)

17.2. SKEMA PENJUALAN KEMBALI UNIT PENYERTAAN

a. Tanpa melalui Agen Penjual Efek Reksa Dana (APERD)

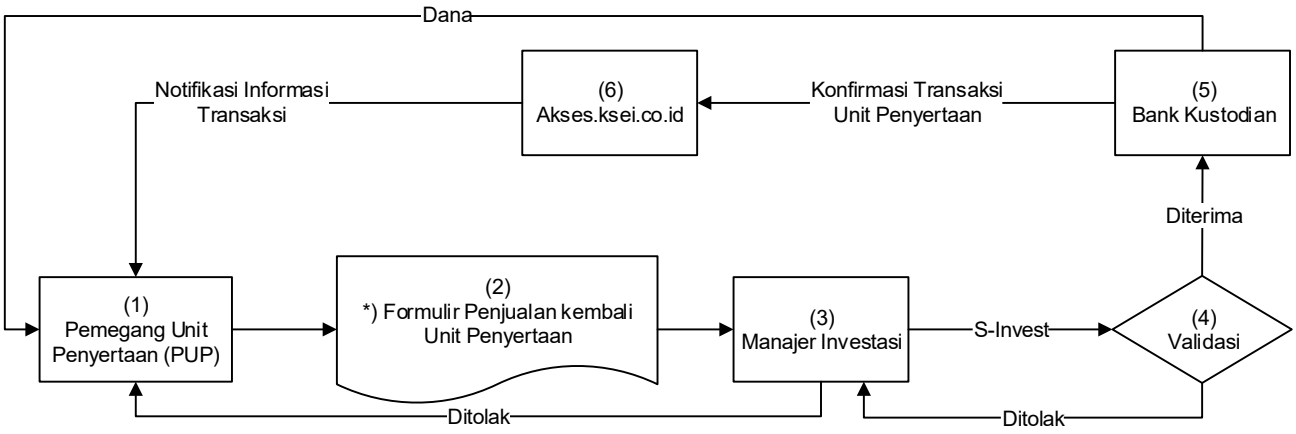

b. Melalui Agen Penjual Efek Reksa Dana (APERD) (jika ada)

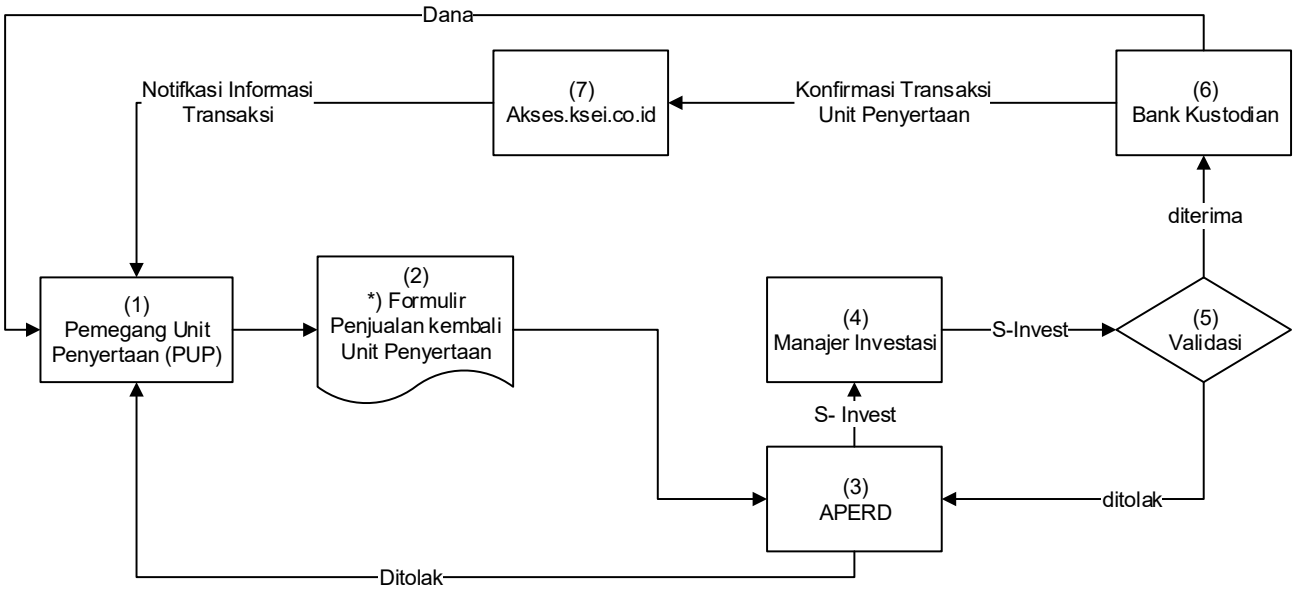

*) Dalam hal Manajer Investasi atau Agen Penjual Efek Reksa Dana yang ditunjuk oleh Manajer Investasi (jika ada) di bawah koordinasi Manajer Investasi menyediakan sistem elektronik, Pemegang Unit Penyertaan dapat menyampaikan Formulir Penjualan Kembali Unit Penyertaan berbentuk formulir elektronik dengan menggunakan sistem elektronik yang disediakan oleh Manajer Investasi atau Agen Penjual Efek Reksa Dana yang ditunjuk oleh Manajer Investasi (jika ada).

17.3. SKEMA PENGALIHAN INVESTASI

a. Tanpa melalui Agen Penjual Efek Reksa Dana (APERD)

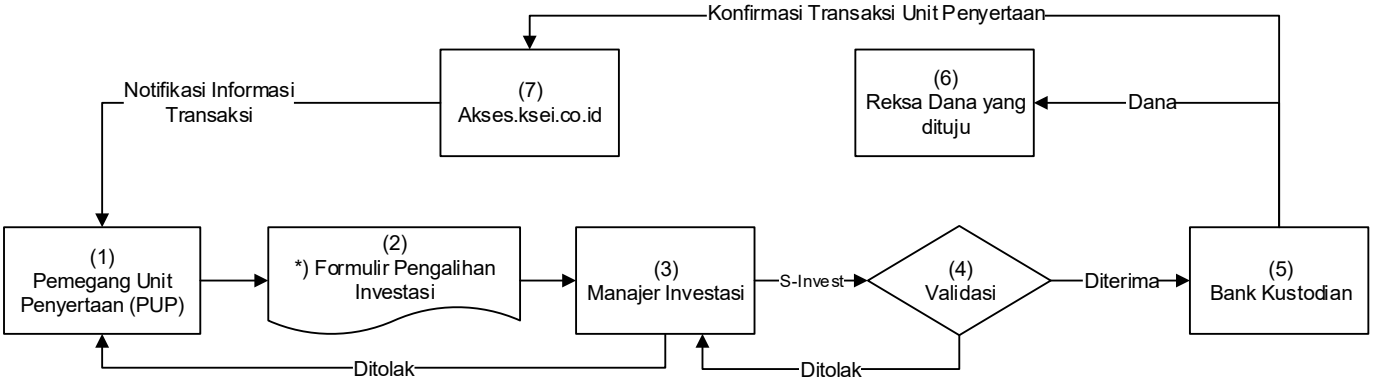

b. Melalui Agen Penjual Efek Reksa Dana (APERD) (jika ada)

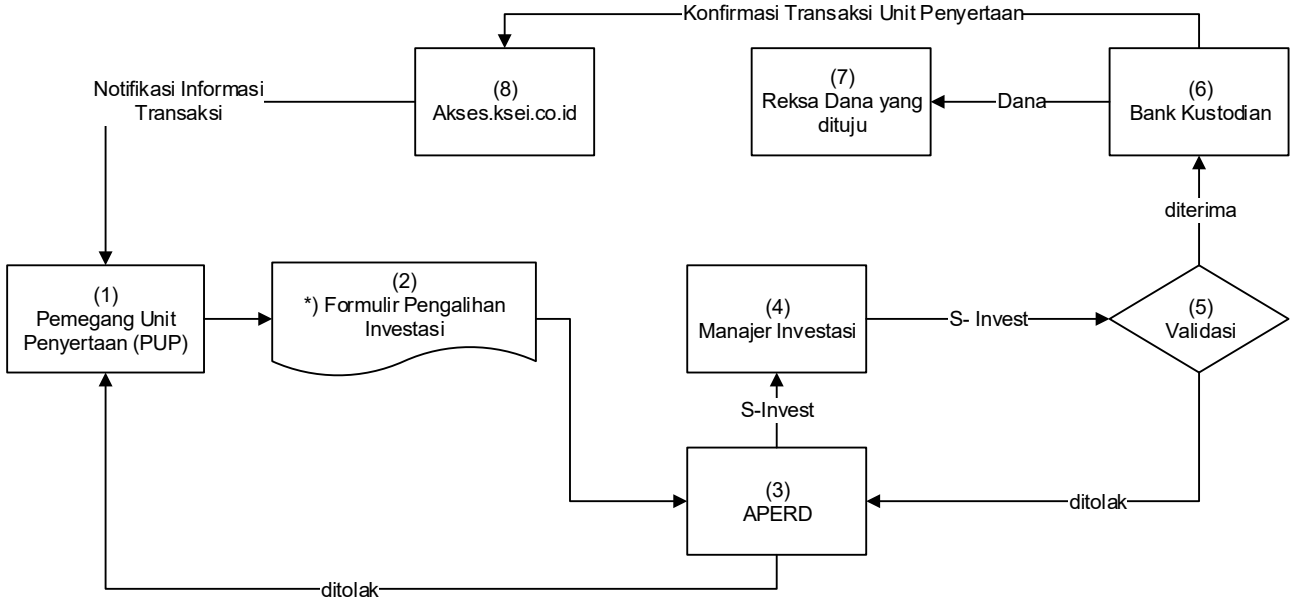

*) Dalam hal Manajer Investasi atau Agen Penjual Efek Reksa Dana yang ditunjuk oleh Manajer Investasi (jika ada) di bawah koordinasi Manajer Investasi menyediakan sistem elektronik, Pemegang Unit Penyertaan dapat menyampaikan Formulir Pengalihan Investasi berbentuk formulir elektronik dengan menggunakan sistem elektronik yang disediakan oleh Manajer Investasi atau Agen Penjual Efek Reksa Dana yang ditunjuk oleh Manajer Investasi (jika ada).

Sistem Pengelolaan Investasi Terpadu *atau disingkat* ***S-INVEST*** *adalah sistem atau sarana elektronik terpadu yang mengintegrasikan seluruh proses Transaksi Produk Investasi, Transaksi Aset Dasar, dan pelaporan di industri pengelolaan investasi.*

BAB XVIII
PENYELESAIAN PENGADUAN PEMEGANG UNIT PENYERTAAN

18.1. PENGADUAN

i. Pengaduan adalah ungkapan ketidakpuasan Pemegang Unit Penyertaan yang disebabkan oleh adanya kerugian dan/atau potensi kerugian finansial pada Pemegang Unit Penyertaan yang diduga karena kesalahan atau kelalaian Manajer Investasi dan/atau Bank Kustodian, sesuai dengan kedudukannya, kewenangan, tugas dan kewajibannya masing-masing sesuai Kontrak dan peraturan perundang-undangan yang berlaku bagi Manajer Investasi dan/atau Bank Kustodian.
ii. Pengaduan oleh Pemegang Unit Penyertaan disampaikan kepada Manajer Investasi, yang wajib diselesaikan oleh Manajer Investasi dengan mekanisme sebagaimana dimaksud dalam angka 18.2. di bawah.
iii. Dalam hal pengaduan tersebut berkaitan dengan fungsi Bank Kustodian, maka Manajer Investasi akan menyampaikannya kepada Bank Kustodian, dan Bank Kustodian wajib menyelesaikan pengaduan dengan mekanisme sebagaimana dimaksud pada angka 18.2. Prospektus.

18.2. MEKANISME PENYELESAIAN PENGADUAN

i. Dengan tunduk pada ketentuan butir 18.1. di atas, Manajer Investasi dan/atau Bank Kustodian akan melayani adanya Pengaduan Pemegang Unit Penyertaan. Dalam hal Pengaduan tersebut berkaitan dengan Bank Kustodian atau pihak lain, maka Manajer Investasi akan menyampaikannya kepada Bank Kustodian atau pihak lainnya dan wajib segera menyelesaikan Pengaduan sesuai dengan mekanisme Pengaduan sebagaimana diatur dalam Kontrak Investasi Kolektif dan Prospektus. Penyelesaian Pengaduan yang dilakukan oleh Bank Kustodian wajib ditembuskan kepada Manajer Investasi.
ii. Manajer Investasi dan/atau Bank Kustodian wajib segera menindaklanjuti dan menyelesaikan pengaduan Pemegang Unit Penyertaan yang disampaikan secara lisan paling lambat 5 (lima) Hari Kerja sejak pengaduan diterima.
iii. Dalam hal Manajer Investasi dan/atau Bank Kustodian membutuhkan dokumen pendukung atas pengaduan yang disampaikan oleh Pemegang Unit Penyertaan secara lisan sebagaimana dimaksud pada butir ii di atas, Manajer Investasi dan/atau Bank Kustodian meminta kepada Pemegang Unit Penyertaan untuk menyampaikan Pengaduan secara tertulis dengan melampirkan dokumen pendukung yang diperlukan.
iv. Manajer Investasi dan/atau Bank Kustodian akan segera menindaklanjuti dan menyelesaikan Pengaduan Pemegang Unit Penyertaan paling lambat 10 (sepuluh) Hari Kerja setelah tanggal penerimaan Pengaduan
v. Manajer Investasi dan/atau Bank Kustodian dapat memperpanjang jangka waktu sebagaimana dimaksud dalam butir iv di atas sesuai dengan syarat dan ketentuan yang diatur dalam POJK Tentang Pelindungan Konsumen dan Masyarakat di Sektor Jasa Keuangan.
vi. Perpanjangan jangka waktu penyelesaian Pengaduan sebagaimana dimaksud pada butir v di atas akan diberitahukan secara tertulis kepada Pemegang Unit Penyertaan yang mengajukan pengaduan sebelum jangka waktu sebagaimana dimaksud pada butir v berakhir.
vii. Manajer Investasi dan/atau Bank Kustodian menyediakan informasi mengenai status Pengaduan Pemegang Unit Penyertaan melalui berbagai sarana komunikasi yang disediakan oleh Manajer Investasi /atau Bank Kustodian antara lain melalui surat atau telepon.

18.3. PENYELESAIAN PENGADUAN

i. Manajer Investasi dan/atau Bank Kustodian dapat melakukan penyelesaian Pengaduan sesuai dengan ketentuan internal yang mengacu pada ketentuan-ketentuan sebagaimana diatur dalam POJK Tentang Pelindungan Konsumen dan Masyarakat di Sektor Jasa Keuangan jo. POJK Tentang Layanan Pengaduan Konsumen di Sektor Jasa Keuangan.

ii. Selain penyelesaian pengaduan sebagaimana dimaksud dalam butir 18.1. di atas, Pemegang Unit Penyertaan dapat memanfaatkan layanan pengaduan yang disediakan oleh OJK untuk upaya penyelesaian melalui mekanisme yang diatur dalam POJK Tentang Pelindungan Konsumen dan Masyarakat di Sektor Jasa Keuangan jo. POJK Tentang Penyelenggaraan Layanan Konsumen dan Masyarakat di Sektor Jasa Keuangan oleh Otoritas Jasa Keuangan.

18.4. PENYELESAIAN SENGKETA

Dalam hal tidak tercapai kesepakatan penyelesaian Pengaduan, Pemegang Unit Penyertaan dan Manajer Investasi dan/atau Agen Penjual Efek Reksa Dana yang ditunjuk oleh Manajer Investasi (jika ada) dan/atau Bank Kustodian akan melakukan penyelesaian sengketa dengan mekanisme penyelesaian sengketa berupa arbitrase melalui Lembaga Alternatif Penyelesaian Sengketa (LAPS) Sektor Jasa Keuangan yang telah memperoleh persetujuan dari OJK dengan syarat, ketentuan dan tata cara sebagaimana dimaksud dalam POJK Tentang Lembaga Alternatif Penyelesaian Sengketa Sektor Jasa Keuangan serta sesuai dengan peraturan mengenai prosedur penyelesaian sengketa yang diterbitkan oleh LAPS dan telah disetujui oleh OJK, dan mengacu kepada Undang-Undang Nomor 30 Tahun 1999 (seribu sembilan ratus sembilan puluh sembilan) tentang Arbitrase Dan Alternatif Penyelesaian Sengketa, berikut semua perubahannya (“Undang-Undang Arbitrase dan Alternatif Penyelesaian Sengketa”) sebagaimana relevan.

BAB XIX
PENYEBARLUASAN PROSPEKTUS DAN FORMULIR–FORMULIR BERKAITAN DENGAN PEMBELIAN UNIT PENYERTAAN

19.1. Informasi, Prospektus, Formulir Pembukaan Rekening, Formulir Profil Calon Pemegang Unit Penyertaan dan Formulir Pemesanan Pembelian Unit Penyertaan SUCORINVEST USD BALANCED FUND (jika ada) dapat diperoleh di kantor Manajer Investasi, serta Agen-agen Penjual Efek Reksa Dana yang ditunjuk oleh Manajer Investasi (jika ada). Hubungi Manajer Investasi untuk informasi lebih lanjut.

19.2. Untuk menghindari keterlambatan dalam pengiriman Laporan Bulanan SUCORINVEST USD BALANCED FUND dalam hal diminta Pemegang Unit Penyertaan, serta informasi lainnya mengenai investasi, Pemegang Unit Penyertaan diharapkan untuk memberitahu secepatnya mengenai perubahan alamat kepada Manajer Investasi atau melalui Agen Penjual Efek Reksa Dana yang ditunjuk oleh Manajer Investasi (jika ada) tempat Pemegang Unit Penyertaan yang bersangkutan melakukan pembelian.

MANAJER INVESTASI
PT Sucorinvest Asset Management
Equity Tower Lt. 31
Jl. Jend. Sudirman Kav 52-53
Jakarta 12190
Telepon : (021) 299 60800
Faksimili : (021) 5797 3929

BANK KUSTODIAN
PT Bank HSBC Indonesia
HSBC Securities Services
World Trade Center 3 Lantai 8
JL Jend Sudirman Kav 29-31
Jakarta 12920
Telepon : (62-21) 5291-4901
Faksimili : (62-21) 2922 9696 / 2922 9697

BAB XX
PENDAPAT AKUNTAN TENTANG LAPORAN KEUANGAN TAHUNAN

lihat halaman selanjutnya

Reksa Dana Sucorinvest
USD Balanced Fund

Laporan keuangan
tanggal 31 Desember 2025
dan untuk tahun yang berakhir pada tanggal tersebut
beserta laporan auditor independen/

Financial statements
as at December 31, 2025
and for the year then ended
with independent auditor's report

DAFTAR ISI/
CONTENTS

	Halaman/ *Page*	
Surat Pernyataan Manajer Investasi		***Investment Manager Statement Letter***
Surat Pernyataan Bank Kustodian		***Custodian Bank Statement Letter***
Laporan Auditor Independen		***Independent Auditor's Report***
Laporan Keuangan		***Financial Statements***
Laporan Posisi Keuangan	1	*Statements of Financial Position*
Laporan Laba Rugi dan Penghasilan Komprehensif Lain	2	*Statements of Profit or Loss and Other Comprehensive Income*
Laporan Perubahan Aset Bersih	3	*Statements of Changes in Net Assets*
Laporan Arus Kas	4-5	*Statements of Cash Flows*
Catatan atas Laporan Keuangan	6-41	*Notes to the Financial Statements*
Informasi Keuangan tambahan	42-46	*Additional Financial Information*

Sucor
Asset Management

SURAT PERNYATAAN MANAJER INVESTASI TENTANG TANGGUNG JAWAB ATAS LAPORAN KEUANGAN TANGGAL 31 DESEMBER 2025 DAN UNTUK TAHUN YANG BERAKHIR PADA TANGGAL TERSEBUT

REKSA DANA SUCORINVEST USD BALANCED FUND

INVESTMENT MANAGER'S STATEMENT REGARDING THE RESPONSIBILITY FOR THE FINANCIAL STATEMENTS AS AT DECEMBER 31, 2025 AND FOR THE YEAR THEN ENDED

REKSA DANA SUCORINVEST USD BALANCED FUND

Yang bertanda tangan di bawah ini:

Nama : Fajrin Noor Hermansyah
Alamat Kantor : Equity Tower Lantai 31,
Jl. Jend Sudirman Kav 52-53
Jakarta 12190
Nomor telepon : 021-29960800
Jabatan : Direktur

Nama : Dimas Yusuf
Alamat Kantor : Equity Tower Lantai 31,
Jl. Jend Sudirman Kav 52-53
Jakarta 12190
Nomor telepon : 021-29960800
Jabatan : Direktur Investasi

The undersigned:

Name : Fajrin Noor Hermansyah
Office address : Equity Tower, 31st Floor
Jl. Jend Sudirman Kav 52-53
Jakarta 12190
Phone number : 021-29960800
Title : Director

Name : Dimas Yusuf
Office address : Equity Tower, 31st Floor
Jl. Jend Sudirman Kav 52-53
Jakarta 12190
Phone number : 021-29960800
Title : Investment Director

Menyatakan bahwa:

1. Manajer Investasi bertanggung jawab atas penyusunan dan penyajian laporan keuangan **Reksa Dana Sucorinvest USD Balanced Fund ("Reksa Dana")** sesuai dengan tugas dan tanggung jawab sebagai Manajer Investasi sebagaimana tercantum dalam Kontrak Investasi Kolektif Reksa Dana serta menurut peraturan dan perundangan yang berlaku.

2. Laporan keuangan Reksa Dana telah disusun dan disajikan sesuai dengan Standar Akuntansi Keuangan di Indonesia;

3. Sesuai dengan tugas dan tanggung jawab masing-masing pihak sebagaimana disebutkan dalam butir 1 di atas, Manajer Investasi menegaskan bahwa:
   a. Semua informasi dalam laporan keuangan Reksa Dana telah dimuat secara lengkap dan benar.
   b. Laporan keuangan Reksa Dana tidak mengandung informasi atau fakta material yang tidak benar, dan tidak menghilangkan informasi atau fakta material.

4. Manajer Investasi bertanggung jawab atas sistem pengendalian internal Reksa Dana sesuai dengan tugas dan tanggung jawab sebagai Manajer Investasi sebagaimana tercantum dalam Kontrak Investasi Kolektif Reksa Dana, serta menurut peraturan dan perundangan yang berlaku.

Declare that:

1. *Investment Manager are responsible for the preparation and presentation of the financial statements of **Reksa Dana Sucorinvest USD Balanced Fund ("the Mutual Fund")** s in accordance with its duties and responsibilities as Investment Manager pursuant to the Collective Investment Contract of the Mutual Fund and the prevailing laws and regulations:*

2. *The financial statements of the Mutual Fund have been prepared and presented in accordance with Indonesian Financial Accounting Standards.*

3. *In line with its duties and responsibilities as stated in the clause 1 above, Investment Manager confirms that:*
   a. *All information has been fully and correctly disclosed in the financial statements of the Mutual Fund.*
   b. *The financial statements of the Mutual Fund do not contain false material information or fact, nor do they omit material information or fact.*

4. *The Investment Manager is responsible for the Mutual Fund's internal control system in accordance with its duties and responsibilities as the Investment Manager as stated in the Collective Investment Contract of the Mutual Fund and the prevailing laws and regulations.*

Jakarta, 26 Maret 2026/*March 26, 2026*
Atas nama dan mewakili Direksi/For and on behalf of Investment Manager
PT Sucorinvest Asset Management



Fajrin Noor Hermansyah
Direktur/*Director*

Dimas Yusuf
Direktur Investasi/*Investment Director*

PT Sucorinvest Asset Management
Equity Tower , 31ST Fl.
Jl. Jenderal Sudirman kav 52-53
Jakarta 12190, Indonesia
p. +62 21 2996 0800
f. +62 21 5797 3929

sucorinvestam.com

HSBC

SURAT PERNYATAAN BANK KUSTODIAN TENTANG TANGGUNG JAWAB ATAS LAPORAN KEUANGAN TANGGAL 31 DESEMBER 2025 DAN UNTUK TAHUN YANG BERAKHIR PADA TANGGAL TERSEBUT

REKSA DANA SUCORINVEST USD BALANCED FUND

Yang bertanda tangan di bawah ini:

Nama	: Lenna Akmal
Alamat kantor	: World Trade Center 3, Lt 8 Jl. Jend. Sudirman Kav 29-31 Jakarta 12920
Telepon	: 6221 - 52914928
Jabatan	: Senior Vice President, Investor Services Head

Bertindak berdasarkan Surat Kuasa tertanggal 20 Juni 2025 dengan demikian sah mewakili PT Bank HSBC Indonesia, menyatakan bahwa:

1. Sesuai dengan Surat Edaran Bapepam & LK No. SE-02/BL/2011 kepada seluruh Direksi Manajer Investasi Berbasis Kontrak Investasi Kolektif tertanggal 30 Maret 2011 dan Surat Otoritas Jasa Keuangan No. S-469/D.04/2013 tanggal 24 Desember 2013 perihal Laporan Keuangan Tahunan Produk Investasi Kolektif (KIK), PT Bank HSBC Indonesia ("Bank Kustodian"), dalam kapasitasnya sebagai bank kustodian dari **Reksa Dana Sucorinvest USD Balanced Fund** ("Reksa Dana") bertanggung jawab terhadap penyusunan dan penyajian laporan keuangan Reksa Dana.

2. Laporan Keuangan Reksa Dana telah disusun dan disajikan sesuai dengan Standar Akuntansi Keuangan di Indonesia.

3. Bank Kustodian hanya bertanggungjawab atas Laporan Keuangan Reksa Dana ini sejauh kewajiban dan tanggungjawabnya sebagai Bank Kustodian Reksa Dana seperti ditentukan dalam Kontrak Investasi Kolektif.

CUSTODIAN BANK'S STATEMENT REGARDING THE RESPONSIBILITY FOR THE FINANCIAL STATEMENTS AS AT DECEMBER 31, 2025 AND FOR THE YEAR THEN ENDED

REKSA DANA SUCORINVEST USD BALANCED FUND

The undersigned:

Name	: *Lenna Akmal*
Office address	: *World Trade Center 3, Lt 8* *Jl. Jend. Sudirman Kav 29-31* *Jakarta 12920*
Telephone	: *6221 - 52914928*
Designation	: *Senior Vice President, Investor Services Head*

Act based on Power of Attorney date June 20, 2025 therefore validly acting for and behalf of PT Bank HSBC Indonesia, declare that:

1. *Pursuant to the Circular Letter of Bapepam & LK No. SE-02/BL/2011 addressed to all Directors of Investment Managers and Custodian Banks of Investment Contract dated 30 March 2011 and the Financial Services Authority Letter No. S-469/D.04/2013 dated 24 December 2013 regarding the Annual Financial Statements of Investment Product in form of Collective Investment Contract (CIC), PT Bank HSBC Indonesia (the "Custodian Bank"), In its capacity as the custodian bank of **Reksa Dana Sucorinvest USD Balanced Fund** (the "Mutual Fund") is responsible for the preparation and presentation of the financial statements of the fund.*

2. *These financial statements of the Mutual Fund have been prepared and presented in accordance with Indonesian Financial Accounting Standards.*

3. *The Custodian Bank is only responsible for these Financial Statements of the Mutual Fund to the extent of its obligations and responsibilities as a Custodian Bank of the Mutual Fund as set out in the Collective Investment Contract.*

4. Dengan memperhatikan alinea tersebut di atas, Bank Kustodian menegaskan bahwa:

   a. Semua informasi yang diketahuinya dalam kapasitasnya sebagai Bank Kustodian Reksa Dana telah diberitahukan sepenuhnya dan dengan benar dalam Laporan Keuangan Tahunan Reksa Dana; dan

   b. Laporan Keuangan Reksa Dana, berdasarkan pengetahuan terbaik Bank Kustodian, tidak berisi informasi atau fakta material yang salah, dan tidak menghilangkan informasi atau fakta yang material yang akan atau harus diketahuinya dalam kapasitasnya sebagai Bank Kustodian Reksa Dana.

5. Bank Kustodian bertanggung jawab atas sistem pengendalian internal dalam Reksa Dana, sesuai dengan kewajiban dan tanggung jawabnya seperti yang ditentukan dalam Kontrak Investasi Kolektif.

4. *Subject to the foregoing paragraphs, the Custodian Bank confirms that:*

   a. *All information which is known to it in its capacity as Custodian Bank of the mutual Fund, has been fully and correctly disclosed in these Annual Financial Statements of the Fund; and*

   b. *These Financial Statements of the Fund do not, to the best of its knowledge, contain false material information or facts, nor do they omit material information or facts which would or should be known to it in its capacity as Custodian Bank of the Mutual Fund.*

5. *The Custodian is responsible for internal control procedures of the Fund, in accordance with its obligations and responsibilities set out in the Collective Investment Contract.*

Jakarta, 26 Maret 2026/*March 26, 2026*

Untuk dan atas nama Bank Kustodian
For and on behalf of Custodian Bank
PT Bank HSBC Indonesia



Lenna Akmal
Senior Vice President, Investor Services Head

PT Bank HSBC Indonesia
World Trade Center (WTC) 3 Lantai 9 Jl. Jend. Sudirman Kav. 29-31, Karet, Setiabudi, Jakarta Selatan 12920
Telp: +62 21 2554 5800, Fax: +62 21 520 7580

PT Bank HSBC Indonesia berizin dan diawasi oleh Otoritas Jasa Keuangan (OJK), Bank Indonesia (BI) dan merupakan peserta penjaminan Lembaga Penjamin Simpanan (LPS)

PKF
Paul Hadiwinata, Hidajat, Arsono, Retno, Palilingan & Rekan

REGISTERED PUBLIC ACCOUNTANTS
DECREE OF THE FINANCE MINISTER OF THE REPUBLIC OF INDONESIA NO. 855/KM.1/2017

UOB Plaza 42nd & 30th Floor
Jl. MH. Thamrin Lot 8-10
Central Jakarta 10230 Indonesia

+62 21 29932121 (Hunting)
+62 21 3144003
jkt-office@pkfhadiwinata.com
www.pkfhadiwinata.com

Laporan Auditor Independen

Laporan No. : 00749/2.1133/AU.1/09/0754-1/1/III/2026

Pemegang Unit Penyertaan, Manajer Investasi dan Bank Kustodian
Reksa Dana Sucorinvest USD Balanced Fund

Opini

Kami telah mengaudit laporan keuangan Reksa Dana Sucorinvest USD Balanced Fund ("Reksa Dana"), yang terdiri dari laporan posisi keuangan tanggal 31 Desember 2025, serta laporan laba rugi dan penghasilan komprehensif lain, laporan perubahan aset bersih, dan laporan arus kas untuk tahun yang berakhir pada tanggal tersebut, serta catatan atas laporan keuangan, termasuk informasi kebijakan akuntansi material.

Menurut opini kami, laporan keuangan terlampir menyajikan secara wajar, dalam semua hal yang material, posisi keuangan Reksa Dana tanggal 31 Desember 2025, serta kinerja keuangan dan arus kasnya untuk tahun yang berakhir pada tanggal tersebut, sesuai dengan Standar Akuntansi Keuangan di Indonesia.

Basis Opini

Kami melaksanakan audit kami berdasarkan Standar Audit yang ditetapkan oleh Institut Akuntan Publik Indonesia. Tanggung jawab kami menurut standar tersebut diuraikan lebih lanjut dalam paragraf Tanggung Jawab Auditor terhadap Audit atas Laporan Keuangan pada laporan kami. Kami independen terhadap Reksa Dana berdasarkan ketentuan etika yang relevan dalam audit kami atas laporan keuangan di Indonesia, dan kami telah memenuhi tanggung jawab etika lainnya berdasarkan ketentuan tersebut. Kami yakin bahwa bukti audit yang telah kami peroleh adalah cukup dan tepat untuk menyediakan suatu basis bagi opini audit kami.

Independent Auditor's Report

Report No. : 00749/2.1133/AU.1/09/0754-1/1/III/2026

The Unit Holders, Investment Manager and Custodian Bank
Reksa Dana Sucorinvest USD Balanced Fund

Opinion

We have audited the financial statements of Reksa Dana Sucorinvest USD Balanced Fund ("the Mutual Fund"), which comprise the statement of financial position as at December 31, 2025, and the statement of profit or loss and other comprehensive income, statement of changes in net asset and statement of cash flows for the year then ended, and notes to the financial statements, including material accounting policies information.

In our opinion, the accompanying financial statements present fairly, in all material respects, the financial position of the Mutual Fund as at December 31, 2025, and its financial performance and its cash flows for the year then ended, in accordance with Indonesian Financial Accounting Standards.

Basis for Opinion

We conducted our audit in accordance with Standards on Auditing established by the Indonesian Institute of Certified Public Accountants. Our responsibilities under those standards are further described in the Auditor's Responsibilities for the Audit of the Financial Statements paragraph of our report. We are independent of the Mutual Fund in accordance with the ethical requirements that are relevant to our audit of the financial statements in Indonesia, and we have fulfilled our other ethical responsibilities in accordance with these requirements. We believe that the audit evidence we have obtained is sufficient and appropriate to provide a basis for our opinion.

PAUL HADIWINATA, HIDAJAT, ARSONO, RETNO, PALILINGAN & REKAN is a member of PKF Global, the network of member firms of PKF International Limited, each of which is a separate and independent legal entity and does not accept any responsibility or liability for the actions or inactions of any individual member or correspondent firm(s).

Laporan Auditor Independen (lanjutan)

Laporan No. : 00749/2.1133/AU.1/09/0754-1/1/III/2026 (lanjutan)

Independent Auditor's Report (continued)

Report No. : 00749/2.1133/AU.1/09/0754-1/1/III/2026 (continued)

Hal Audit Utama

Hal audit utama adalah hal-hal yang, menurut pertimbangan profesional kami, merupakan hal yang paling material dalam audit kami atas laporan keuangan periode kini. Hal-hal tersebut disampaikan dalam konteks audit kami atas laporan keuangan secara keseluruhan, dan dalam merumuskan opini kami atas laporan keuangan terkait, kami tidak menyatakan suatu opini terpisah atas hal audit utama tersebut.

Hal Audit Utama yang teridentifikasi dalam audit kami diuraikan sebagai berikut:

Penilaian dan Keberadaan Portofolio Efek

Portofolio efek merupakan bagian material dari Aset Reksa Dana pada tanggal 31 Desember 2025.

Kami fokus pada penilaian dan keberadaan atas portofolio efek. Jumlah portofolio efek Reksa Dana adalah sebesar USD 3,093,701 atau 85.85% dari total aset. Merujuk pada catatan 4 dalam laporan keuangan atas portofolio efek pada tanggal 31 Desember 2025.

Bagaimana audit kami merespon Hal Audit Utama

- Kami menilai kesesuaian kebijakan akuntansi yang diterapkan Reksa Dana dengan Standar Akuntansi Keuangan.
- Kami melakukan uji pengendalian untuk menentukan efektivitas desain dan operasi pengendalian intern atas transaksi portofolio efek.

Key Audit Matters

Key audit matters are those matters that, in our professional judgement, were of most material in our audit of the financial statements of the current period. These matters were addressed in the context of our audit of the financial statements as a whole, and in forming our opinion thereon, and we do not provide a separate opinion on these matters.

The Key Audit Matters identified in our audit is outline as follows:

Valuation and Existence of Investment Portfolio

The Investment portfolio constitutes a material part of the Mutual Fund Assets as at December 31, 2025.

We focus on the valuation and existence of an investment portfolios. The total investment portfolios of the Mutual Fund USD 3,093,701 or 85.85% from total assets. Refer to note 4 in the financial statements of the investment portfolios as at December 31, 2025.

How our audit addressed the Key Audit Matter

- *We assessed conformity of accounting policies applied by the Mutual Fund with Financial Accounting Standards.*
- *We conducted test of control to determine effectiveness of design and operation of internal control over investment portfolio transactions.*

Laporan Auditor Independen (lanjutan)

Laporan No. : 00749/2.1133/AU.1/09/0754-1/1/III/2026 (lanjutan)

Independent Auditor's Report (continued)

Report No. : 00749/2.1133/AU.1/09/0754-1/1/III/2026 (continued)

Hal Audit Utama (lanjutan)

- Kami membandingkan nilai wajar portofolio efek berdasarkan laporan keuangan yang kami terima dari Bank Kustodian dan Manajer Investasi dengan harga kuotasi di pasar aktif atau input lain selain harga kuotasian.
- Berdasarkan uji petik, kami memeriksa transaksi pembelian dan penjualan atas portofolio efek Reksa Dana.
- Kami melakukan perhitungan matematis terhadap pendapatan investasi termasuk keuntungan atau kerugian yang telah atau belum direalisasi.
- Kami juga menilai kecukupan pengungkapan terkait yang disajikan dalam catatan 2d, 3, 4, dan 10 atas laporan keuangan.

Key Audit Matters (continued)

- *We compared fair value of investment portfolio based on the financial statements received from the Custodian Bank and the Investment Manager with quoted prices in active market or any other input other than quoted prices.*
- *Based on sample basis, we examined purchase and sale transactions of the Mutual Fund's investment portfolios.*
- *We performed mathematical calculations of investment income including realized or unrealized gains or losses.*
- *We assessed the adequacy of related disclosures provided in notes 2d, 3, 4 and 10 to the financial statements.*

Hal lain

Laporan keuangan Reksa Dana tanggal 31 Desember 2024 dan untuk tahun yang berakhir pada tanggal tersebut diaudit oleh auditor independen lain yang menyatakan opini tanpa modifikasian atas laporan keuangan tersebut pada tanggal 19 Maret 2025.

Other Matter

The financial statements of Mutual Fund as at December 31, 2024 and for the year then ended were audited by another auditor who expressed an unmodified opinion on those statements on March 19, 2025.

Tanggung Jawab Manajer Investasi dan Bank Kustodian dan Pihak yang Bertanggung Jawab atas Tata Kelola terhadap Laporan Keuangan

Manajer Investasi dan Bank Kustodian bertanggung jawab atas penyusunan dan penyajian wajar laporan keuangan tersebut sesuai dengan Standar Akuntansi Keuangan di Indonesia, dan atas pengendalian internal yang dianggap perlu oleh Manajer Investasi dan Bank Kustodian untuk memungkinkan penyusunan laporan keuangan yang bebas dari kesalahan penyajian material, baik yang disebabkan oleh kecurangan maupun kesalahan.

Responsibilities of Investment Manager and Custodian Bank and Those Charged with Governance for the Financial Statements

The Investment Manager and Custodian Bank are responsible for the preparation and fair presentation of the financial statements in accordance with Indonesian Financial Accounting Standards, and for such internal control as investment manager and custodian bank determines are necessary to enable the preparation of financial statements that are free from material misstatement, whether due to fraud or error.

Laporan Auditor Independen (lanjutan)

Laporan No. : 00749/2.1133/AU.1/09/0754-1/1/III/2026 (lanjutan)

Independent Auditor's Report (continued)

Report No. : 00749/2.1133/AU.1/09/0754-1/1/III/2026 (continued)

Tanggung Jawab Manajer Investasi dan Bank Kustodian dan Pihak yang Bertanggung Jawab atas Tata Kelola terhadap Laporan Keuangan (lanjutan)

Dalam penyusunan laporan keuangan, Manajer Investasi dan Bank Kustodian bertanggung jawab untuk menilai kemampuan Reksa Dana dalam mempertahankan kelangsungan usahanya, mengungkapkan, sesuai dengan kondisinya, hal-hal yang berkaitan dengan kelangsungan usaha, dan menggunakan basis akuntansi kelangsungan usaha, kecuali Manajer Investasi dan Bank Kustodian memiliki intensi untuk melikuidasi Reksa Dana atau menghentikan operasi, atau tidak memiliki alternatif yang realistis selain melaksanakannya.

Pihak yang bertanggung jawab atas tata kelola bertanggung jawab untuk mengawasi proses pelaporan keuangan Reksa Dana.

Responsibilities of Investment Manager and Custodian Bank and Those Charged with Governance for the Financial Statements (continued)

In preparing the financial statements, investment manager and custodian bank are responsible for assessing the Mutual Fund's ability to continue as a going concern, disclosing, as applicable, matters related to going concern and using the going concern basis of accounting unless investment manager and custodian bank either intends to liquidate the Mutual Fund or to cease operations, or has no realistic alternative but to do so.

Those charged with governance are responsible for overseeing the Mutual Fund's financial reporting process.

Tanggung Jawab Auditor terhadap Audit atas Laporan Keuangan

Tujuan kami adalah untuk memeroleh keyakinan memadai tentang apakah laporan keuangan secara keseluruhan bebas dari kesalahan penyajian material, baik yang disebabkan oleh kecurangan maupun kesalahan, dan untuk menerbitkan laporan auditor yang mencakup opini kami. Keyakinan memadai merupakan suatu tingkat keyakinan tinggi, namun bukan merupakan suatu jaminan bahwa audit yang dilaksanakan berdasarkan Standar Audit akan selalu mendeteksi kesalahan penyajian material ketika hal tersebut ada. Kesalahan penyajian dapat disebabkan oleh kecurangan maupun kesalahan dan dianggap material jika, baik secara individual maupun secara agregat, dapat diekspektasikan secara wajar akan memengaruhi keputusan ekonomi yang diambil oleh pengguna berdasarkan laporan keuangan tersebut.

Auditor's Responsibilities for the Audit of the Financial Statements

Our objectives are to obtain reasonable assurance about whether the financial statements as a whole are free from material misstatement, whether due to fraud or error, and to issue an auditor's report that includes our opinion. Reasonable assurance is a high level of assurance, but is not a guarantee that an audit conducted in accordance with Standards on Auditing will always detect a material misstatement when it exists. Misstatements can arise from fraud or error and are considered material if, individually or in the aggregate, they could reasonably be expected to influence the economic decisions of users taken on the basis of these financial statements.

Laporan Auditor Independen (lanjutan)

Laporan No. : 00749/2.1133/AU.1/09/0754-1/1/III/2026 (lanjutan)

Independent Auditor's Report (continued)

Report No. : 00749/2.1133/AU.1/09/0754-1/1/III/2026 (continued)

Tanggung Jawab Auditor terhadap Audit atas Laporan Keuangan

Sebagai bagian dari suatu audit berdasarkan Standar Audit, kami menerapkan pertimbangan profesional dan mempertahankan skeptisisme profesional selama audit. Kami juga:

- Mengidentifikasi dan menilai risiko kesalahan penyajian material dalam laporan keuangan, baik yang disebabkan oleh kecurangan maupun kesalahan, mendesain dan melaksanakan prosedur audit yang responsif terhadap risiko tersebut, serta memeroleh bukti audit yang cukup dan tepat untuk menyediakan basis bagi opini kami. Risiko tidak terdeteksinya kesalahan penyajian material yang disebabkan oleh kecurangan lebih tinggi dari yang disebabkan oleh kesalahan, karena kecurangan dapat melibatkan kolusi, pemalsuan, penghilangan secara sengaja, pernyataan salah, atau pengabaian pengendalian internal.
- Memeroleh suatu pemahaman tentang pengendalian internal yang relevan dengan audit untuk mendesain prosedur audit yang tepat sesuai dengan kondisinya, tetapi bukan untuk tujuan menyatakan opini atas keefektivitasan pengendalian internal Reksa Dana.
- Mengevaluasi ketepatan kebijakan akuntansi yang digunakan serta kewajaran estimasi akuntansi dan pengungkapan terkait yang dibuat oleh Manajer Investasi dan Bank Kustodian.

Auditor's Responsibilities for the Audit of the Financial Statements

As part of an audit in accordance with Standards on Auditing, we exercise professional judgment and maintain professional skepticism throughout the audit. We also:

- *Identify and assess the risks of material misstatement of the financial statements, whether due to fraud or error, design and perform audit procedures responsive to those risks, and obtain audit evidence that is sufficient and appropriate to provide a basis for our opinion. The risk of not detecting a material misstatement resulting from fraud is higher than for one resulting from error, as fraud may involve collusion, forgery, intentional omissions, misrepresentations, or the override of internal control.*
- *Obtain an understanding of internal control relevant to the audit in order to design audit procedures that are appropriate in the circumstances, but not for the purpose of expressing an opinion on the effectiveness of the Company's internal control.*
- *Evaluate the appropriateness of accounting policies used and the reasonableness of accounting estimates and related disclosures made by management.*

Laporan Auditor Independen (lanjutan)

Laporan No. : 00749/2.1133/AU.1/09/0754-1/1/III/2026 (lanjutan)

Independent Auditor's Report (continued)

Report No. : 00749/2.1133/AU.1/09/0754-1/1/III/2026 (continued)

Tanggung Jawab Auditor terhadap Audit atas Laporan Keuangan (lanjutan)

- Menyimpulkan ketepatan penggunaan basis akuntansi kelangsungan usaha oleh Manajer Investasi dan Bank Kustodian dan, berdasarkan bukti audit yang diperoleh, apakah terdapat suatu ketidakpastian material yang terkait dengan peristiwa atau kondisi yang dapat menyebabkan keraguan signifikan atas kemampuan Reksa Dana untuk mempertahankan kelangsungan usahanya. Ketika kami menyimpulkan bahwa terdapat suatu ketidakpastian material, kami diharuskan untuk menarik perhatian dalam laporan auditor kami ke pengungkapan terkait dalam laporan keuangan atau, jika pengungkapan tersebut tidak memadai, harus menentukan apakah perlu untuk memodifikasi opini kami. Kesimpulan kami didasarkan pada bukti audit yang diperoleh hingga tanggal laporan auditor kami. Namun, peristiwa atau kondisi masa depan dapat menyebabkan Reksa Dana tidak dapat mempertahankan kelangsungan usaha.

- Mengevaluasi penyajian, struktur, dan isi laporan keuangan secara keseluruhan, termasuk pengungkapannya, dan apakah laporan keuangan mencerminkan transaksi dan peristiwa yang mendasarinya dengan suatu cara yang mencapai penyajian wajar.

Kami mengomunikasikan kepada pihak yang bertanggung jawab atas tata kelola mengenai, antara lain, ruang lingkup dan saat yang direncanakan atas audit, serta temuan audit signifikan, termasuk setiap defisiensi signifikan dalam pengendalian internal yang teridentifikasi oleh kami selama audit.

Auditor's Responsibilities for the Audit of the Financial Statements (continued)

- *Conclude on the appropriateness of management's use of the going concern basis of accounting and, based on the audit evidence obtained, whether a material uncertainty exists related to events or conditions that may cast significant doubt on the Company's ability to continue as a going concern. If we conclude that a material uncertainty exists, we are required to draw attention in our auditor's report to the related disclosures in the financial statements or, if such disclosures are inadequate, to modify our opinion. Our conclusions are based on the audit evidence obtained up to the date of our auditor's report. However, future events or conditions may cause the Company to cease to continue as a going concern.*

- *Evaluate the overall presentation, structure and content of the financial statements, including the disclosures, and whether the financial statements represent the underlying transactions and events in a manner that achieves fair presentation.*

We communicate with those charged with governance regarding, among other matters, the planned scope and timing of the audit and significant audit findings, including any significant deficiencies in internal control that we identify during our audit.

PKF
Paul Hadiwinata, Hidajat, Arsono,
Retno, Palilingan & Rekan

Laporan Auditor Independen (lanjutan)

Laporan No. : 00749/2.1133/AU.1/09/0754-1/1/III/2026 (lanjutan)

Independent Auditor's Report (continued)

Report No. : 00749/2.1133/AU.1/09/0754-1/1/III/2026 (continued)

Tanggung Jawab Auditor terhadap Audit atas Laporan Keuangan (lanjutan)

Kami juga memberikan suatu pernyataan kepada pihak yang bertanggung jawab atas tata kelola bahwa kami telah mematuhi ketentuan etika yang relevan mengenai independensi, dan mengomunikasikan seluruh hubungan, serta hal-hal lain yang dianggap secara wajar berpengaruh terhadap independensi kami, dan, jika relevan, pengamanan terkait.

Dari hal-hal yang dikomunikasikan kepada pihak yang bertanggung jawab atas tata kelola, kami menentukan hal-hal tersebut yang paling signifikan dalam audit atas laporan keuangan periode kini dan oleh karenanya menjadi hal audit utama. Kami menguraikan hal audit utama dalam laporan auditor kami, kecuali peraturan perundang-undangan melarang pengungkapan publik tentang hal tersebut atau ketika, dalam kondisi yang sangat jarang terjadi, kami menentukan bahwa suatu hal tidak boleh dikomunikasikan dalam laporan kami karena konsekuensi merugikan dari mengomunikasikan hal tersebut akan diekspektasikan secara wajar melebihi manfaat kepentingan publik atas komunikasi tersebut.

Auditor's Responsibilities for the Audit of the Financial Statements (continued)

We also provide those charged with governance with a statement that we have complied with relevant ethical requirements regarding independence, and to communicate with them all relationships and other matters that may reasonably be thought to bear on our independence, and where applicable, related safeguards.

From the matters communicated with those charged with governance, we determine those matters that were of most significance in the audit of the Financial Statements of the current period and are therefore the key audit matters. We describe these matters in our auditor's report unless law or regulation precludes public disclosure about the matter or when, in extremely rare circumstances, we determine that a matter should not be communicated in our report because the adverse consequences of doing so would reasonably be expected to outweigh the public interest benefits of such communication.

Paul Hadiwinata, Hidajat, Arsono, Retno, Palilingan & Rekan

00749

Retno Dwi Andani, S.E., Ak., CPA, CA
Registrasi Akuntan Publik/ *Public Accountant Registration* No. AP.0754

26 Maret 2026/ *March 26, 2026*

REKSA DANA SUCORINVEST
USD BALANCED FUND
LAPORAN POSISI KEUANGAN
Per 31 Desember 2025

REKSA DANA SUCORINVEST
USD BALANCED FUND
STATEMENTS OF FINANCIAL POSITION
As at December 31, 2025

(Dalam Dolar AS, kecuali dinyatakan lain) *(Stated in US Dollar, unless otherwise stated)*

	2025	Catatan/ *Notes*	2024	
ASET				***ASSETS***
Portofolio efek				*Investment portfolios*
Efek bersifat ekuitas (harga perolehan USD 1,316,913 pada tahun 2025 dan USD 1,837,422 pada tahun 2024)	1,812,081	2c,2d,3, 4,10	1,502,309	*Equity instruments (cost of USD 1,316,913 in 2025 and USD 1,837,422 in 2024)*
Efek bersifat utang (harga perolehan USD 846,925 pada tahun 2025 dan USD 539,424 pada tahun 2024)	848,860	2c,2d,3, 4,10	526,183	*Debt instruments (cost of USD 846,925 in 2025 and USD 539,424 in 2024)*
Sukuk (harga perolehan USD 200,000 pada tahun 2025 dan nihil pada tahun 2024)	201,206	2c,2d,3, 4,10	-	*Sukuk (cost of USD 595,000 in 2025 and nil in 2024)*
Instrumen pasar uang	231,554	2c,2d,3,4	-	*Money market instruments*
Total portofolio efek	3,093,701		2,028,492	*Total investment portfolios*
Kas	383,543	2d,5	167,929	*Cash*
Piutang transaksi efek	113,358	2d,6	-	*Securities transaction receivables*
Piutang bunga dan bagi hasil	6,737	2d,2e,7	6,694	*Interest and profit sharing receivables*
Piutang lain-lain	6,094	2f	6,328	*Other receivables*
TOTAL ASET	3,603,433		2,209,443	***TOTAL ASSETS***
LIABILITAS				***LIABILITIES***
Utang transaksi efek	50,531	2d,8	-	*Securities transaction payables*
Beban akrual	9,035	2d,2e,9	5,593	*Accrued expenses*
Utang pajak	-	2f,3,11a	313	*Tax payables*
Utang pajak lainnya	9	2f,11b	-	*Other tax payables*
TOTAL LIABILITAS	59,575		5,906	***TOTAL LIABILITIES***
TOTAL NILAI ASET BERSIH	3,543,858		2,203,537	***TOTAL NET ASSETS VALUE***
JUMLAH UNIT PENYERTAAN BEREDAR	1,857,656.5392	12	1,793,618.1707	***TOTAL OUTSTANDING INVESTMENT UNITS***
NILAI ASET BERSIH PER PER UNIT PENYERTAAN	1.9077		1.2285	***NET ASSETS VALUE PER INVESTMENT UNIT***

Catatan atas laporan keuangan terlampir merupakan bagian yang tidak terpisahkan dari laporan keuangan secara keseluruhan.

The accompanying notes to the financial statements form an integral part of these financial statements as a whole.

REKSA DANA SUCORINVEST
USD BALANCED FUND
LAPORAN LABA RUGI DAN PENGHASILAN KOMPREHENSIF LAIN
Untuk tahun yang berakhir pada tanggal 31 Desember 2025

REKSA DANA SUCORINVEST
USD BALANCED FUND
STATEMENTS OF PROFIT OR LOSS AND OTHER COMPREHENSIVE INCOME
For the year ended December 31, 2025

(Dalam Dolar AS, kecuali dinyatakan lain) *(Stated in US Dollar, unless otherwise stated)*

	2025	Catatan/ *Notes*	2024	
PENDAPATAN				***INCOME***
Pendapatan Investasi				*Investment Income*
Dividen	40,047	2d,2e	12,433	*Dividend*
Pendapatan bunga dan bagi hasil	32,618	2d,2e,13	128,282	*Interest and profit sharing income*
Keuntungan investasi yang telah direalisasi	611,552	2d,2e	79,487	*Realized gain on investments*
Keuntungan (kerugian) investasi yang belum direalisasi	691,408	2d,2e	(15,424)	*Unrealized gain (loss) on investments*
TOTAL PENDAPATAN	1,375,625		204,778	***TOTAL INCOME***
BEBAN				***EXPENSES***
Beban Investasi				*Investment Expenses*
Beban pengelolaan investasi	(53,832)	2e,2g,14,17	(60,675)	*Investment management fees*
Beban kustodian	(2,961)	2e,15	(3,473)	*Custodian fees*
Beban lain-lain	(15,549)	2e,16	(18,330)	*Other expenses*
TOTAL BEBAN	(72,342)		(82,478)	***TOTAL EXPENSES***
LABA SEBELUM PAJAK	1,303,283		122,300	***PROFIT BEFORE TAX***
BEBAN PAJAK PENGHASILAN	(270)	2f,3,11c	(1,524)	***INCOME TAX EXPENSE***
LABA TAHUN BERJALAN	1,303,013		120,776	***PROFIT CURRENT YEAR***
PENGHASILAN KOMPREHENSIF LAIN TAHUN BERJALAN SETELAH PAJAK	(76,553)		(113,499)	***OTHER COMPREHENSIVE INCOME CURRENT YEAR AFTER TAX***
PENGHASILAN KOMPREHENSIF TAHUN BERJALAN	1,226,460		7,277	***COMPREHENSIVE INCOME CURRENT YEAR***

Catatan atas laporan keuangan terlampir merupakan bagian yang tidak terpisahkan dari laporan keuangan secara keseluruhan.

The accompanying notes to the financial statements form an integral part of these financial statements as a whole.

REKSA DANA SUCORINVEST
USD BALANCED FUND
LAPORAN PERUBAHAN ASET BERSIH
Untuk tahun yang berakhir pada tanggal
31 Desember 2025

REKSA DANA SUCORINVEST
USD BALANCED FUND
STATEMENTS OF CHANGES IN NET ASSET
For the year ended
December 31, 2025

(Dalam Dolar AS, kecuali dinyatakan lain) *(Stated in US Dollar, unless otherwise stated)*

	Transaksi dengan Pemegang Unit Penyertaan/ *Transaction with Unit Holders*	**Total Kenaikan (Penurunan) Nilai Aset Bersih/ *Total Increase (Decrease) in Net Assets Value***	**Penghasilan Komprehensif Lain/*Other Comprhensive Income***	**Total Nilai Aset Bersih/ *Total Net Asset Value***	
Saldo per 1 Januari 2024	2,671,118	647,737	(240,434)	3,078,421	***Balance as at January 1, 2024***
Perubahan aset bersih pada tahun 2024					***Changes in net asset in 2024***
Penghasilan komprehensif tahun berjalan	-	120,776	(113,499)	7,277	*Comprehensive income current year*
Transaksi dengan pemegang unit penyertaan					*Transaction with unit holders*
Penjualan unit penyertaan	2,000	-	-	2,000	*Subscription for investment units*
Pembelian unit penyertaan	(884,161)	-	-	(884,161)	*Redemption of investment unit*
Saldo per 31 Desember 2024	1,788,957	768,513	(353,933)	2,203,537	***Balance as at December 31, 2024***
Perubahan aset bersih pada tahun 2025					***Changes in net assets in 2025***
Penghasilan komprehensif tahun berjalan	-	1,303,013	(76,553)	1,226,460	*Comprehensive income current year*
Transaksi dengan pemegang unit penyertaan					*Transaction with unit holders*
Distribusi unit penyertaan	(46,554)	-	-	(46,554)	*Distribution to unit holders*
Penjualan unit penyertaan	1,152,454	-	-	1,152,454	*Subscription for investment units*
Pembelian kembali unit penyertaan	(992,039)	-	-	(992,039)	*Redemption of investment unit*
Saldo per 31 Desember 2025	1,902,818	2,071,526	(430,486)	3,543,858	***Balance as at December 31, 2025***

Catatan atas laporan keuangan terlampir merupakan bagian yang tidak terpisahkan dari laporan keuangan secara keseluruhan.

The accompanying notes to the financial statements form an integral part of these financial statements as a whole.

REKSA DANA SUCORINVEST
USD BALANCED FUND
LAPORAN ARUS KAS
Untuk tahun yang berakhir pada tanggal
31 Desember 2025

REKSA DANA SUCORINVEST
USD BALANCED FUND
STATEMENTS OF CASH FLOWS
For the year ended
December 31, 2025

(Dalam Dolar AS, kecuali dinyatakan lain) *(Stated in US Dollar, unless otherwise stated)*

	2025	2024	
Arus kas dari aktivitas operasi			***Cash flows from operating activities***
Pembelian efek bersifat ekuitas	(1,191,072)	(1,306,147)	*Purchase of equity instruments*
Penjualan efek bersifat ekuitas	2,071,705	521,271	*Proceeds from sale of equity instruments*
Pembelian efek bersifat utang dan sukuk	(1,885,335)	(1,440,855)	*Purchase of debt instruments and sukuk*
Penjualan efek bersifat utang dan sukuk	1,347,239	2,637,177	*Proceeds from sale of equity instruments*
Penerimaan bunga efek bersifat utang dan bagi hasil sukuk	27,106	137,142	*Receipt of interest on debt instruments and profit sharing on sukuk*
Penerimaan bunga deposito berjangka	5,469	15	*Receipt of interest on time deposits*
Penerimaan dividen	38,331	12,433	*Receipt of dividend*
Penerimaan (pembayaran) piutang lain-lain	234	(6,328)	*Receipt (payment) other receivable*
Pembayaran jasa pengelolaan investasi	(51,615)	(61,896)	*Payment of investment management fees*
Pembayaran jasa kustodian	(2,839)	(3,575)	*Payment of custodian fees*
Pembayaran beban lain-lain	(14,437)	(15,767)	*Payment of other expenses*
Pembayaran pajak kini	(583)	(1,211)	*Payment of current tax*
Kas bersih yang dihasilkan dari aktivitas operasi	344,203	472,259	*Net cash provided by operating activities*
Arus kas dari aktivitas pendanaan			***Cash flows from financing activities***
Pembayaran distribusi kepada unit penyertaan	(46,554)	-	*Payment distribution to unit holders*
Penerimaan dari penjualan unit penyertaan	1,152,454	2,000	*Proceed from subscription for investment units*
Pembayaran untuk pembelian kembali unit penyertaan	(992,039)	(884,161)	*Payments on redemption of investment units*
Kas bersih yang dihasilkan dari (digunakan untuk) aktivitas pendanaan	113,861	(882,161)	*Net cash provided by (used to) financing activities*
Kenaikan (penurunan) kas dan setara kas	458,064	(409,902)	***Increase (decrease) on cash and cash equivalent***
Kas dan setara kas pada awal tahun	167,929	580,342	***Cash and cash equivalent at the beginning of the year***
Dampak perubahan selisih kurs terhadap kas	(10,896)	(2,511)	***Effect of exchange rate difference on cash***
Kas dan setara kas pada akhir tahun (dipindahkan)	615,097	167,929	***Cash and cash equivalent at the end of the year (carried forward)***

Catatan atas laporan keuangan terlampir merupakan bagian yang tidak terpisahkan dari laporan keuangan secara keseluruhan.

The accompanying notes to the financial statements form an integral part of these financial statements as a whole.

	2025	2024	
Kas dan setara kas pada akhir tahun (pindahan)	615,097	167,929	***Cash and cash equivalent at the end of the year (brought forward)***
Kas dan setara kas terdiri dari:			***Cash and cash equivalent is consist of:***
Kas	383,543	167,929	*Cash*
Deposito berjangka	231,554	-	*Time deposits*
Total kas dan setara kas	615,097	167,929	***Total cash and cash equivalent***

Catatan atas laporan keuangan terlampir merupakan bagian yang tidak terpisahkan dari laporan keuangan secara keseluruhan.

The accompanying notes to the financial statements form an integral part of these financial statements as a whole.

(Dalam Dolar AS, kecuali dinyatakan lain) *(Stated in US Dollar, unless otherwise stated)*

1. UMUM

Reksa Dana Sucorinvest USD Balanced Fund ("Reksa Dana") adalah Reksa Dana berbentuk Kontrak Investasi Kolektif yang dibentuk berdasarkan Undang-undang No. 8 tahun 1995 tentang Pasar Modal dan Surat Keputusan Ketua Badan Pengawas Pasar Modal dan Lembaga Keuangan No. KEP-22/PM/1996 tanggal 17 Januari 1996 yang telah diubah beberapa kali, terakhir dengan Peraturan Otoritas Jasa Keuangan No. 4 Tahun 2023 tanggal 31 Maret 2023 tentang perubahan kedua atas Peraturan Otoritas Jasa Keuangan No. 23/POJK.04/2016 tentang Reksa Dana berbentuk Kontrak Investasi Kolektif.

Kontrak Investasi Kolektif Reksa Dana antara PT Sucorinvest Asset Management sebagai Manajer Investasi dan PT Bank HSBC Indonesia sebagai Bank Kustodian dituangkan dalam No. 4 tanggal 13 December 2019 di hadapan Siti Rumondang Bulan Lubis S.H., M.Kn., Notaris di Kabupaten Tanggerang.

Berdasarkan Addendum I Kontrak Investasi Kolektif Reksa Dana No. 8 tanggal 23 November 2020 yang dibuat di hadapan Siti Rumondang Bulan Lubis, S.H., M.Kn., Notaris di Kabupaten Tanggerang, terdapat perubahan mengenai kontrak sehubungan dengan ketentuan batas Minimum pembelian kembali unit penyertaan, pengalihan investasi, batas Minimum pengalihan investasi, dan kebijakan pembagian hasil investasi, sehingga dengan demikian mengubah beberapa pasal dalam kontrak.

Jumlah unit penyertaan yang ditawarkan selama masa penawaran umum sesuai dengan Kontrak Investasi Kolektif adalah sebanyak 10.000.000.000 (sepuluh miliar) unit penyertaan. Setiap unit penyertaan Reksa Dana mempunyai Nilai Aset Bersih awal sebesar USD 1 per Unit Penyertaan pada hari pertama penawaran. Selanjutnya harga pembelian setiap unit penyertaan ditetapkan berdasarkan Nilai Aset Bersih (NAB) Reksa Dana pada akhir hari bursa yang bersangkutan.

PT Sucorinvest Asset Management sebagai Manajer Investasi didukung oleh tenaga professional yang terdiri dari Komite Investasi dan Tim Pengelola Investasi.

1. GENERAL

Reksa Dana Sucorinvest USD Balanced Fund ("Mutual Fund") is Mutual Fund in the form of a Collective Investment Contract established under the framework of the Capital Market Law No. 8 year 1995 concerning chairman of Capital Market and Financial Institution Supervisory Agency Decree No. KEP-22/PM/1996 dated January 17, 1996, which have been amended several times, the latest by the Financial Services Authority Decree No. 4 year 2023 dated March 31, 2023 of second Amendments to the Financial Services Authority Regulations No. 23/POJK.04/2016 of the Mutual Fund in the form of Collective Investment Contract.

The Mutual Fund Collective Investment Contract between PT Sucorinvest Asset Management as the Investment Manager and PT Bank HSBC Indonesia as the Custodian Bank was stated in Deed No. 4 dated December 13, 2019 in front of Siti Rumondang Bulan Lubis S.H., M.Kn., Notary in Tanggerang Regency.

Based on Addendum I to the Mutual Fund Collective Investment Contract No. 8 dated November 23, 2020, in front of Siti Rumondang Bulan Lubis, S.H., M.Kn., Notary in Tanggerang Regency, amendments were made to the contract regarding the minimum redemption of investment units, switching of investment units, the minimum investment switching amount, and the investment return distribution policy, thereby amending several articles in the contract.

The number of participation units offered during the public offering period in accordance with the Collective Investment Contract is 10,000,000,000 (ten billion) investment units. Each Participation unit has an initial Net Asset Value of USD 1 per Participation Unit on the first day of the offering. Subsequently, the purchase price of each investment unit is determined based on the Net Asset Value (NAV) of the Mutual Fund at the end of the relevant bourse day.

PT Sucorinvest *Asset Management as Investment Manager support by professional team which consists of Investment Committee and Investment Management Team.*

1. UMUM (Lanjutan)

Komite Investasi akan mengarahkan dan mengawasi Tim Pengelola Investasi dalam menjalankan kebijakan dan strategi investasi sehari-hari sesuai dengan tujuan Investasi. Komite Investasi terdiri dari:

Ketua	: Johannes Susilo	*Chairman*
Anggota	: Lolita Liliana	*Members*
	Rusli Sutanto	

Tim Pengelola Investasi bertugas sebagai pelaksana harian atas kebijakan, strategi, dan eksekusi investasi yang telah diformulasikan bersama dengan Komite Investasi. Tim Pengelola Investasi terdiri dari:

Ketua	: Dimas Yusuf	*Chairman*
Anggota	: Jemmy Paul Wawointana	*Member*
	Michele Gabriela	
	Andre Teguh Kohar	
	Alexander Yasa, CFA	
	Gama Yuki Amanda	
	Alvaro Ihsan, CFA	
	Yohannes Rakestra Yudhatama	
	Toufan Purnama Yamin	

Sesuai dengan Kontrak Investasi Kolektif. tujuan investasi Reksa Dana adalah untuk untuk mencapai kenaikan nilai kapital dan memberikan pendapatan dalam jangka menengah hingga panjang dengan melakukan investasi portofolio secara berimbang melalui penempatan dana sesuai dengan Kebijakan Investasi.

Sesuai dengan kebijakan investasi. Reksa Dana melakukan investasi pada:

- Minimum 1% (satu persen) dan maksimum 79% (tujuh puluh sembilan persen) dari Nilai Aset Bersih pada efek bersifat ekuitas yang diperdagangkan baik di dalam maupun di luar negeri; dan
- Minimum 1% (satu persen) dan maksimum 79% (tujuh puluh sembilan persen) dari Nilai Aset Bersih pada efek bersifat utang yang diperdagangkan baik di dalam maupun diluar negeri; dan
- Minimum 0% (nol persen) dan maksimum 79% (tujuh puluh sembilan persen) dari Nilai Aset Bersih pada instrumen pasar uang dalam negeri yang jatuh temponya kurang dari 1 (satu) tahun dan/atau Efek lainnya dan/atau deposito; sesuai dengan peraturan perundang-undangan yang berlaku di Indonesia.

***1. GENERAL** (Continued)*

Investment Committee will direct and control the Investment Management *Team to implement policies and daily investment strategy in accordance with investment's objective. Investment Committee consists of:*

Investment Management Team as daily practition for policies*, strategy, and execution investment have formulated with Investment Committee. Investment Management Team consist of:*

In accordance with the Collective Investment Contract. the investment objective of The Mutual Funds is to achieve capital appreciation and generate income over the medium to long term by maintaining a balanced portfolio through the allocation of funds in accordance with the Investment Policy.

In accordance with the investment policy. Mutual Funds invest in:

- *Minimum 1% (one percent) and maximum 79% (seventy nine percent) of the Net Asset Value in equity securities traded both domestically and abroad; and*
- *Minimum 1% (one percent) and maximum 79% (seventy nine percent) of the Net Asset Value in debt securities traded on both domestic and abroad; and*
- *Minimum 1% (one percent) and maximum 79% (seventy nine percent) of the net asset value in domestic money market instruments with maturities of less than 1 (one) year and/or deposits; in accordance with the prevailing laws and regulations in Indonesia.*

1. UMUM (Lanjutan)

Reksa Dana telah memperoleh pernyataan efektif berdasarkan Surat Keputusan Ketua Otoritas Jasa Keuangan No. S-101/PM.21/2020 tanggal 5 Februari 2020. Tanggal dimulainya peluncuran adalah tanggal 19 Agustus 2020.

Transaksi Unit Penyertaan dan Nilai Aset Bersih per Unit Penyertaan dipublikasikan hanya pada hari-hari bursa. Hari terakhir bursa di bulan Desember 2025 dan 2024 masing-masing adalah tanggal 30 Desember 2025 dan 2024. Laporan keuangan Reksa Dana untuk tahun-tahun yang berakhir 31 Desember 2025 dan 2024 ini disajikan berdasarkan posisi aset bersih Reksa Dana pada tanggal 31 Desember 2025 dan 2024.

Laporan keuangan telah disetujui untuk diterbitkan oleh Manajer Investasi dan Bank Kustodian pada tanggal 26 Maret 2026. Manajer Investasi dan Bank Kustodian bertanggung jawab atas laporan keuangan Reksa Dana sesuai dengan tugas dan tanggung jawab masing-masing sebagai Manajer Investasi dan Bank Kustodian sebagaimana tercantum dalam Kontrak Investasi Kolektif Reksa Dana serta menurut peraturan dan perundangan yang berlaku.

***1. GENERAL** (Continued)*

The Mutual Fund obtained a statement of effectivity of its operation from the Chairman of Financial Services Authority No. S-101/PM.21/2020 dated February 5, 2020. The Mutual Fund has been started to operate on August 19, 2020.

Transactions of Unit Holders and Net Asset Value per Unit Holders were published only on the bourse days. The last day of the bourse in December 2025 and 2024 is December 30, 2025 and 2024 respectively. The financial statement of the Mutual Fund for the years ended December 31, 2025 and 2024 were presented based on the position of the Mutual Fund's net assets on December 31, 2025 and 2024.

These financial statements were authorized for issue by Investment Manager and Custodian Bank on March 26, 2026. Investment Manager and Custodian Bank are responsible for the Mutual Fund's financial statement in accordance with each party's duties and responsibilities as Investment Manager and Custodian Bank pursuant to the Collective Investment Contract of the Mutual Fund and the prevailing laws regulations.

2. INFORMASI KEBIJAKAN AKUNTANSI MATERIAL

Berikut ini adalah dasar penyajian laporan keuangan dan informasi kebijakan akuntansi material yang diterapkan dalam penyusunan laporan keuangan Reksa Dana.

a. Dasar Penyajian Laporan Keuangan

Laporan keuangan disusun sesuai dengan Standar Akuntansi Keuangan di Indonesia, mencakup Pernyataan dan Interpretasi yang dikeluarkan oleh Dewan Standar Akuntansi Keuangan Ikatan Akuntan Indonesia.

2. MATERIAL ACCOUNTING POLICIES INFORMATION

Presented below are basis of preparation of the financial statements and the material accounting policies information adopted in the preparing the financial statements of the Mutual Fund.

a. Basis of Preparation of the Financial Statements

The financial statements are prepared in accordance with the Indonesian Financial Accounting Standards, including the Statements and Interpretations issued by the Financial Accounting Standard Board of Indonesia Institute of Accountants.

2. INFORMASI KEBIJAKAN AKUNTANSI MATERIAL (Lanjutan)

a. Dasar Penyajian Laporan Keuangan (lanjutan)

Laporan keuangan juga disusun dan disajikan sesuai dengan Peraturan Otoritas Jasa Keuangan No. 33/POJK.04/2020 Tentang Penyusunan Laporan Keuangan Produk Investasi berbentuk Kontrak Investasi Kolektif dan Surat Edaran Otoritas Jasa Keuangan Republik Indonesia No. 14 SEOJK.04/2020 tentang Pedoman Perlakuan Akuntansi Produk Investasi berbentuk Kontrak Investasi Kolektif.

Laporan keuangan disusun berdasarkan konsep biaya perolehan (*historical cost*), kecuali untuk investasi pada aset keuangan yang diukur pada nilai wajar melalui laba rugi.

Laporan keuangan disusun berdasarkan akuntansi berbasis akrual kecuali laporan arus kas. Laporan arus kas menyajikan informasi penerimaan dan pengeluaran yang diklasifikasikan ke dalam aktivitas operasi dan pendanaan dengan menggunakan metode langsung. Untuk tujuan laporan arus kas, kas dan setara kas mencakup kas serta deposito berjangka yang jatuh tempo dalam waktu tiga bulan atau kurang.

Mata uang pelaporan yang digunakan untuk penyusunan dan penyajian laporan keuangan Reksa Dana adalah mata uang Dollar Amerika Serikat (USD). Mata uang fungsional Reksa Dana adalah Rupiah (Rp). Angka-angka di laporan keuangan adalah dalam Dollar Amerika Serikat, kecuali jumlah unit penyertaan beredar atau jumlah lain yang dinyatakan secara khusus.

Transaksi dalam mata uang selain Dolar AS dikonversikan dengan kurs tengah Bank Indonesia pada tanggal transaksi. Aset dan liabilitas keuangan dalam mata uang selain Dolar AS dikonversikan ke Dolar AS dengan kurs tengah Bank Indonesia pada tanggal laporan.

2. MATERIAL ACCOUNTING POLICIES INFORMATION *(Continued)*

a. Basis of Preparation of the Financial Statements (continued)

The financial statements have also been prepared and presented in accordance with Financial Services Authority Regulations No. 33/POJK.04/2020 regarding Preparation of the Financial Statements Investment Product in the form of Collective Investment Contract and Financial Services Authority Circular Letter No. 14/SEOJK.04/2020 regarding Guidelines on Accounting Treatment of Investment Product In the form of Collective Investment Contract.

The financial statements have been prepared based on the historical cost basis except for financial instruments at fair value through profit or loss.

The financial statement prepared based on the accruals accounting basis, except for statements of cash flows. The statements of cash flows present information on receipts and payments that classified into operating and financing activities using the direct method. For the purpose of cash flow statement, cash and cash equivalents include cash in bank and time deposits with maturity of three months or less.

The reporting currency used for the preparation and presentation of the Mutual Fund financial statements is the United States Dollar (USD). The functional currency of the Mutual Funds is Rupiah (Rp). The figures in the financial statements are in United States Dollar, except for the number of outstanding investment units or other amounts specifically stated.

Transactions in currency other than US Dollar are converted with the Bank Indonesia middle exchange rate on the date of transaction. Financial assets and liabilities in currency other than US Dollar are converted into US Dollar using Bank Indonesia middle exchange rate prevailing at the date of report.

2. INFORMASI KEBIJAKAN AKUNTANSI MATERIAL (Lanjutan)

a. Dasar Penyajian Laporan Keuangan (lanjutan)

Penyusunan laporan keuangan sesuai dengan Standar Akuntansi Keuangan di Indonesia mengharuskan Manajer Investasi membuat estimasi dan asumsi yang memengaruhi kebijakan akuntansi dan jumlah yang dilaporkan atas aset, liabilitas, pendapatan, dan beban.

Walaupun estimasi dibuat berdasarkan pengetahuan terbaik Manajer Investasi atas kejadian dan tindakan saat ini, realisasi mungkin berbeda dengan jumlah yang diestimasi semula.

b. Nilai Aset Bersih Reksa Dana

Nilai Aset Bersih Reksa Dana dihitung dan ditentukan pada setiap akhir hari bursa dengan menggunakan nilai pasar wajar.

Nilai Aset Bersih per unit penyertaan dihitung berdasarkan Nilai Aset Bersih Reksa Dana pada setiap akhir hari bursa dibagi dengan jumlah unit penyertaan yang beredar.

c. Portofolio Efek

Portofolio efek bersifat ekuitas, efek bersifat utang, sukuk, dan instrumen pasar uang.

d. Instrumen Keuangan

Reksa Dana mengklasifikasikan instrumen keuangan dalam bentuk aset keuangan dan liabilitas keuangan.

Reksa Dana menerapkan PSAK 109, yang mensyaratkan pengaturan instrumen keuangan terkait klasifikasi dan pengukuran, penurunan nilai atas instrumen aset keuangan, dan akuntansi lindung nilai. Dengan demikian, kebijakan akuntansi yang berlaku untuk periode pelaporan kini adalah seperti tercantum di bawah ini.

Instrumen keuangan diakui pada saat Reksa Dana menjadi pihak dari ketentuan kontrak suatu instrumen keuangan.

2. MATERIAL ACCOUNTING POLICIES INFORMATION *(Continued)*

a. Basis of Preparation of the Financial Statements (continued)

The preparation of the financial statements in conformity with Indonesian Financial Accounting Standards requires the Investment Manager to make estimates and assumptions that affect the application of accounting policies and the reported amounts of assets, liabilities, incomes, and expenses.

Although these estimates are based on the Investment Manager's best knowledge of current events and activities, actual results may differ from those estimates.

b. Net Assets Value of the Mutual Fund

The Net Assets Value of the Mutual Fund is calculated and determined at the end of each bourse day by using the fair market value.

The Net Assets Value per investment unit is calculated by dividing the Net Assets Value of the Mutual Fund at the end of each bourse day by the total outstanding investment units.

c. Investment Portfolios

Investment portfolios are consist of equity instruments, debt instruments, sukuk, and money market instruments.

d. Financial Instruments

The Mutual Fund classified its financial instruments into financial assets and financial liabilities.

The Mutual Fund has adopted SFAS 109, which sets the requirements for classification and measurement, impairment in value of financial assets, and hedge accounting. Therefore, accounting policies applied for the current reporting period are as described below.

A financial instrument is recognized when the Mutual Fund becomes a party to the contractual of the financial instruments.

2. INFORMASI KEBIJAKAN AKUNTANSI MATERIAL (Lanjutan)

d. Instrumen Keuangan (lanjutan)

Aset Keuangan

Klasifikasi, Pengukuran, dan Pengakuan

Klasifikasi dan pengukuran aset keuangan didasarkan pada model bisnis dan arus kas kontraktual. Reksa Dana menilai apakah arus kas aset keuangan tersebut semata-mata dari pembayaran pokok dan bunga. Aset keuangan diklasifikasikan dalam tiga kategori sebagai berikut:

(i) Aset keuangan yang diukur pada biaya perolehan diamortisasi;
(ii) Aset keuangan yang diukur pada nilai wajar melalui laba rugi ("FVTPL");
(iii) Aset keuangan yang diukur pada nilai wajar melalui penghasilan komprehensif lain ("FVTOCI").

Reksa Dana menentukan klasifikasi aset keuangan tersebut pada pengakuan awal dan tidak bisa melakukan perubahan setelah penerapan awal tersebut.

Reksa Dana mengklasifikasikan instrumen keuangan ke dalam klasifikasi tertentu yang mencerminkan sifat dari informasi dan mempertimbangkan karakteristik dari instrumen keuangan tersebut. Klasifikasi ini dapat dilihat pada tabel berikut:

***2. MATERIAL ACCOUNTING POLICIES INFORMATION** (Continued)*

d. Financial Instruments (continued)

Financial Assets

Classification, Measurement, and Recognition

Classification and measurement of financial assets are based on a business model and contractual cash flows. The Mutual Fund assesses whether the financial instrument cash flows represent solely payments of principal and interest ("SPPI"). Financial assets are classified into the three categories as follows:

(i) Financial assets measured at amortized cost;
(ii) Financial assets measured at fair value through profit or loss ("FVTPL");
(iii) Financial assets measured at fair value through other comprehensive income ("FVTOCI").

The Mutual Fund determines the classification of its financial assets at initial recognition and cannot change the classification which already made at initial adoption.

The Mutual Fund classifies the financial instruments into classes that reflects the nature of information and take into account the characteristic of those financial instruments. The classification can be seen in the table below:

Kategori yang didefinisikan oleh PSAK 109/ *Category as defined by SFAS 109*		Golongan (ditentukan oleh Reksa Dana)/ *Classes (as determined by the Mutual Fund)*	Sub-golongan/ *Sub-classes*
Aset keuangan/ *Financial Assets*	Aset keuangan yang diukur pada nilai wajar melalui laba rugi/ *Financial assets measured at fair value through profit or loss*	Portofolio efek/ *Investment portofolios*	Efek bersifat ekuitas/ *Equity instruments*
			Efek bersifat utang/ *Debt instruments*
	Aset keuangan yang diukur pada biaya perolehan diamortisasi/ *Financial assets measured at amortized cost*	Portofolio efek/ *Investment portofolios*	Instrumen pasar Uang/*Money market instruments*
		Kas /*Cash*	
		Piutang transaksi efek/*Securities transaction receivables*	
		Piutang bunga dan bagi hasil/*Interest and profit sharing receivable*	
		Piutang lain-lain/*Other receivables*	

2. INFORMASI KEBIJAKAN AKUNTANSI MATERIAL (Lanjutan)

d. Instrumen Keuangan (lanjutan)

Aset Keuangan (lanjutan)

Klasifikasi, Pengukuran, dan Pengakuan (lanjutan)

(i) Aset keuangan yang diukur pada biaya perolehan diamortisasi;

Klasifikasi ini berlaku untuk aset keuangan yang dikelola dalam model bisnis dimiliki untuk mendapatkan arus kas kontraktual dan memiliki arus kas yang memenuhi kriteria "semata-mata dari pembayaran pokok dan bunga dari jumlah pokok terutang".

Pada saat pengakuan awal, aset keuangan yang diukur pada biaya perolehan diamortisasi diakui pada nilai wajarnya ditambah biaya transaksi (jika ada) dan selanjutnya diukur pada biaya perolehan diamortisasi dengan menggunakan metode suku bunga efektif.

Pendapatan dari aset keuangan dalam kelompok aset keuangan yang diukur pada biaya perolehan diamortisasi dicatat di dalam laporan laba rugi dan dilaporkan sebagai "Pendapatan bunga, bagi hasil, dan dividen".

Dalam hal terjadi penurunan nilai, penyisihan kerugian penurunan nilai dilaporkan sebagai pengurang dari nilai tercatat dari aset keuangan dalam kelompok aset keuangan yang diukur pada biaya perolehan diamortisasi, dan diakui dalam laba rugi.

(ii) Aset keuangan yang diukur pada nilai wajar melalui laba rugi ("FVTPL");

Aset keuangan yang dikelompokkan ke dalam kategori ini diakui pada nilai wajarnya pada saat pengakuan awal; biaya transaksi (jika ada) diakui secara langsung ke dalam laba rugi.

***2. MATERIAL ACCOUNTING POLICIES INFORMATION** (Continued)*

d. Financial Instruments (continued)

Financial Assets (continued)

Classification, Measurement, and Recognition (continued)

(i) Financial assets measured at amortized cost;

This classification applies to debt instruments which are held under a hold to collect business model for obtaining contractual cash flows and which have cash flows that meet the "solely payments of principal and interest" ("SPPI") criteria of principal amount outstanding".

At initial recognition, financial assets carried at amortized cost are recognized at fair value plus transaction costs (if any) and subsequently measured at amortized cost using the effective interest method.

Income on financial assets classified as financial assets measured at amortized cost is included in the statements of profit or loss and is reported as "interest income, profit sharing, and dividend".

In the event of impairment, the allowance for impairment losses is reported as a deduction from the carrying value of financial assets classified as financial assets measured at amortized cost and recognized in profit or loss.

(ii) Financial assets measured at fair value through profit or loss ("FVTPL");

Financial assets classified under this category are recognized at fair value upon initial recognition; transaction costs (if any) are recognized directly in the profit or loss.

2. INFORMASI KEBIJAKAN AKUNTANSI MATERIAL (Lanjutan)

d. Instrumen Keuangan (lanjutan)

Aset Keuangan (lanjutan)

Klasifikasi, Pengukuran, dan Pengakuan (lanjutan)

(ii) Aset keuangan yang diukur pada nilai wajar melalui laba rugi ("FVTPL") (lanjutan)

Keuntungan dan kerugian yang timbul dari perubahan nilai wajar dan penjualan aset keuangan diakui di dalam laba rugi dan dicatat masing-masing sebagai "Keuntungan/(kerugian) investasi yang belum direalisasi" dan "Keuntungan/ (kerugian) investasi yang telah direalisasi".

Pendapatan bunga dan dividen dari aset keuangan yang diukur pada nilai wajar melalui laba rugi dicatat di dalam laporan laba rugi dan dilaporkan sebagai "Pendapatan bunga, bagi hasil, dan dividen".

Pendapatan dividen dicatat sebagai bagian dari pendapatan sesuai dengan persyaratan dalam kontrak, atau pada saat hak untuk memeroleh pembayaran atas dividen tersebut telah ditetapkan.

Pengakuan

Transaksi aset keuangan Reksa Dana diakui pada tanggal perdagangan.

Penurunan Nilai

Pada setiap periode pelaporan, Reksa Dana menilai apakah risiko kredit dari instrumen keuangan telah meningkat secara signifikan sejak pengakuan awal. Ketika melakukan penilaian, Reksa Dana menggunakan perubahan atas risiko gagal bayar yang terjadi sepanjang perkiraan usia instrumen keuangan daripada perubahan atas jumlah kerugian kredit ekspektasian tersebut terhadap aset keuangan Reksa Dana.

***2. MATERIAL ACCOUNTING POLICIES INFORMATION** (Continued)*

d. Financial Instruments (continued)

Financial Assets (continued)

Classification*, Measurement, and Recognition (continued)*

(ii) Financial assets measured at fair value through profit or loss ("FVTPL") (continued)

Gains and losses arising from changes in fair value and sale of financial assets are recognized in the profit of loss and recorded as "Unrealized gains/(losses) on investment" and "Realized gains/(losses) on investment".

Interest income and dividend on financial assets measured at fair value through profit or loss is recorded in the profit or loss and is reported as "Interest income, profit sharing, and dividend".

Dividend income is recorded as part of income according to the terms of the contract, or when the right to received payment has been established.

Recognition

Transaction of the Mutual Fund's financial assets are recognized on the trade date.

Impairment

At each reporting date, the Mutual Fund assesses whether the credit risk on a financial instrument has increased significantly since initial recognition. When making the assessment, the Mutual Fund uses the change in the risk of a default occurring over the expected life of the financial instrument instead of the change in the amount of expected credit loss against the Mutual Fund's financial assets.

2. INFORMASI KEBIJAKAN AKUNTANSI MATERIAL (Lanjutan)

d. Instrumen Keuangan (lanjutan)

Aset Keuangan (lanjutan)

Penurunan Nilai (lanjutan)

Dalam melakukan penilaian, Reksa Dana membandingkan antara risiko gagal bayar yang terjadi atas instrumen keuangan pada saat periode pelaporan dengan risiko gagal bayar yang terjadi atas instrumen keuangan pada saat pengakuan awal dan mempertimbangkan kewajaran serta ketersediaan informasi yang tersedia pada saat tanggal pelaporan terkait dengan kejadian masa lalu, kondisi terkini dan perkiraan atas kondisi ekonomi di masa depan, yang mengindikasikan kenaikan risiko kredit sejak pengakuan awal.

Manajer Investasi berkeyakinan tidak terdapat penurunan nilai atas aset keuangan pada tanggal 31 Desember 2025.

Liabilitas Keuangan

Reksa Dana mengklasifikasikan liabilitas keuangannya sebagai liabilitas keuangan yang diukur pada biaya perolehan diamortisasi.

***2. MATERIAL ACCOUNTING POLICIES INFORMATION** (Continued)*

d. Financial Instruments (continued)

Financial Assets (continued)

Impairment (continued)

To make that assessment, the Mutual Fund compares the risk of a default occurring on the financial instrument as at the reporting period date with the risk of a default occurring on the financial instrument as at the date of initial recognition and consider reasonable and supportable, and supportable information, that is available without undue cost or effort at the reporting date about past events, current conditions and forecasts of future economic conditions, that is indicative of significant increases in credit risk since initial recognition.

The Investment Manager believes there is no impairment of financial assets as of December 31, 2025.

Financial Liabilities

The Mutual Fund classifies its financial liabilities as financial liabilities measured at amortized cost.

Kategori yang didefinisikan oleh PSAK 109 /*Category as defined by SFAS 109*		Golongan (ditentukan oleh Reksa Dana)/ *Classes (as determined by the Mutual Fund)*	Sub-golongan/ *Sub-classes*
Liabilitas keuangan/ *Financial liabilities*	Liabilitas keuangan yang diukur pada biaya perolehan diamortisasi/*Financial liabilities measured at amortized cost*	Utang transaksi efek/*Securities transaction payables*	
		Beban akrual/*Accrued expense*	

Pada saat pengakuan awal, liabilitas keuangan yang diukur pada biaya perolehan diamortisasi diukur pada nilai wajar ditambah biaya transaksi (jika ada). Setelah pengakuan awal, Reksa Dana mengukur seluruh liabilitas keuangan yang diukur pada biaya perolehan diamortisasi dengan menggunakan metode suku bunga efektif.

At initial recognition, financial liabilities measured at amortized cost measured at fair value plus transactions costs (if any). After initial recognition, the Mutual Fund measures all financial liabilities measured at amortized cost using effective interest rate method.

2. INFORMASI KEBIJAKAN AKUNTANSI MATERIAL (Lanjutan)

d. Instrumen Keuangan (lanjutan)

Penghentian Pengakuan

Aset keuangan dihentikan pengakuannya pada saat hak kontraktual Reksa Dana atas arus kas yang berasal dari aset keuangan tersebut kedaluwarsa, yaitu ketika aset dialihkan kepada pihak lain tanpa mempertahankan kontrol atau pada saat seluruh risiko dan manfaat telah ditransfer secara substansial. Liabilitas keuangan dihentikan pengakuannya jika liabilitas Reksa Dana kedaluwarsa, dilepaskan, atau dibatalkan.

Penentuan Nilai Wajar

Nilai wajar instrumen keuangan pada tanggal laporan posisi keuangan adalah berdasarkan harga kuotasi di pasar aktif.

Apabila pasar untuk suatu instrumen keuangan tidak aktif, Reksa Dana menetapkan nilai wajar dengan menggunakan teknik penilaian. Teknik penilaian meliputi penggunaan transaksi-transaksi pasar yang wajar terkini antara pihak-pihak yang mengerti, berkeinginan, jika tersedia, referensi atas nilai wajar terkini dari instrumen lain yang secara substansial sama, analisa arus kas yang didiskonto dan model harga opsi.

Reksa Dana mengklasifikasikan pengukuran nilai wajar dengan menggunakan hierarki nilai wajar yang mencerminkan signifikansi *input* yang digunakan untuk melakukan pengukuran. Hierarki pengukuran nilai wajar memiliki *level* sebagai berikut:

1. Harga kuotasian (tidak disesuaikan) dalam pasar aktif untuk aset atau liabilitas yang identik (*Level* 1);

2. MATERIAL ACCOUNTING POLICIES INFORMATION *(Continued)*

d. Financial Instruments (continued)

Derecognition

Financial assets are derecognized when the Mutual Fund's contractual rights to the cash flows from the financial assets expired, i.e. when the asset is transferred to another party without retaining control or when substantially all risks and rewards are transferred. Financial liabilities are derecognized if the Mutual Fund's liabilities expired, discharged, or cancelled.

Determination of Fair Value

The fair value of financial instruments at the statements of financial position date is based on their quoted market price traded in active market.

If the market for a financial instrument is not active, the Mutual Fund establishes fair value by using a valuation technique. Valuation techniques include using recent arm's length market transactions between knowledgeable, willing parties, if available, reference to the current fair value of another instrument that is substantially the same, discounted cash flow analysis and option pricing model.

The Mutual Fund classifies measurement of fair value by using fair value hierarchy which reflects significance of inputs used to measure the fair value. The fair value hierarchy is as follows:

1. Quoted prices (not adjusted) in active market for identical assets or liabilities (Level 1);

2. INFORMASI KEBIJAKAN AKUNTANSI MATERIAL (Lanjutan)

d. Instrumen Keuangan (lanjutan)

Penentuan Nilai Wajar (lanjutan)

2. *Input* selain harga kuotasian yang termasuk dalam *Level* 1 yang dapat diobservasi untuk aset atau liabilitas, baik secara langsung (misalnya harga) atau secara tidak langsung (misalnya derivasi dari harga) (*Level* 2);
3. *Input* untuk aset atau liabilitas yang bukan berdasarkan data pasar yang dapat diobservasi (*Level* 3).

Level pada hierarki nilai wajar di mana pengukuran nilai wajar dikategorikan secara keseluruhan ditentukan berdasarkan *input level* terendah yang signifikan terhadap pengukuran nilai wajar secara keseluruhan. Penilaian signifikansi suatu *input* tertentu dalam pengukuran nilai wajar secara keseluruhan memerlukan pertimbangan dengan memperhatikan faktor-faktor spesifik atas aset atau liabilitas tersebut.

Instrumen Keuangan Saling Hapus

Aset keuangan dan liabilitas keuangan saling hapus dan jumlah netonya dilaporkan pada laporan posisi keuangan ketika terdapat hak yang berkekuatan hukum untuk melakukan saling hapus atas jumlah yang telah diakui tersebut dan adanya niat untuk menyelesaikan secara neto, atau untuk merealisasikan aset dan menyelesaikan liabilitas secara simultan. Hak saling hapus tidak kontinjen atas peristiwa di masa depan dan dapat dipaksakan secara hukum dalam situasi bisnis yang normal dan dalam peristiwa gagal bayar, atau peristiwa kepailitan atau kebangkrutan Reksa Dana atau pihak lawan.

e. Pengakuan Pendapatan dan Beban

Pendapatan bunga dari instrumen keuangan diakui atas dasar akrual secara harian, sedangkan pendapatan lainnya merupakan pendapatan yang bukan berasal dari kegiatan investasi, termasuk di dalamnya pendapatan bunga atas jasa giro.

2. MATERIAL ACCOUNTING POLICIES INFORMATION *(Continued)*

d. Financial Instruments (continued)

Determination of Fair Value (continued)

2. Inputs other than quoted prices included within Level 1 that are either directly (e.g. price) or indirectly observable (e.g. the derivation of price) for assets or liabilities (Level 2);

3. Inputs for assets or liabilities that are not based on observable market data (Level 3).

The level in the fair value hierarchy where the fair value measurement is categorized as a whole is determined based on the lowest input level that is significant to the overall fair value measurement. Assessment of the significance of a particular input in the measurement of fair value as a whole requires judgments by considering specific factors of the assets or liabilities.

Offsetting of Financial Instruments

Financial assets and financial liabilities are offset and the net amount reported in the statement of financial position when there is a legally enforceable right to offset the recognized amounts and the intention is to settle on a net basis, or to realize the asset and settle the liability simultaneously. The legally enforceable right must not be contingent on future events and must be enforceable in the normal course of business and in the event of default in solvency or bankcrupty of the Mutual Fund or the counterparty.

e. Income and Expense Recognition

Interest income from financial instruments is accrued on daily basis, while other income is income that does not come from investment activities, including interest income on current account.

2. INFORMASI KEBIJAKAN AKUNTANSI MATERIAL (Lanjutan)

e. Pengakuan Pendapatan dan Beban (lanjutan)

Pendapatan dividen diakui bila hak untuk menerima pembayaran ditetapkan. Dalam hal investasi saham di pasar aktif, hak tersebut biasanya ditetapkan pada tanggal eks (*ex-date*).

Beban yang berhubungan dengan jasa pengelolaan investasi dan jasa kustodian dihitung dan diakui secara akrual setiap hari, sedangkan beban lainnya merupakan beban yang tidak terkait dengan kegiatan investasi dan biaya keuangan, termasuk di dalamnya beban atas pajak penghasilan final dari pendapatan bunga atas jasa giro yang timbul dari kegiatan di luar investasi.

Keuntungan atau kerugian yang belum direalisasi akibat kenaikan atau penurunan harga pasar (nilai wajar) serta keuntungan atau kerugian investasi yang telah direalisasi disajikan dalam laporan laba rugi dan penghasilan komprehensif lain tahun berjalan. Keuntungan dan kerugian yang telah direalisasi atas penjualan portofolio efek dihitung berdasarkan harga pokok yang mengunakan metode rata-rata tertimbang.

f. Pajak Penghasilan

Beban pajak terdiri dari pajak kini dan pajak tangguhan. Pajak diakui dalam laporan laba rugi dan penghasilan komprehensif lain, kecuali jika pajak tersebut terkait dengan transaksi atau kejadian yang diakui di pendapatan komprehensif lain atau langsung diakui ke ekuitas. Dalam hal ini, pajak tersebut masing-masing diakui dalam pendapatan komprehensif lain atau ekuitas.

Sesuai dengan peraturan pajak yang berlaku, pendapatan yang telah dikenakan pajak penghasilan final tidak lagi dilaporkan sebagai pendapatan kena pajak, dan semua beban sehubungan dengan pendapatan yang telah dikenakan pajak penghasilan final tidak dapat dikurangkan. Tetapi, baik pendapatan maupun beban tersebut dipakai dalam perhitungan laba rugi menurut akuntansi.

2. MATERIAL ACCOUNTING POLICIES INFORMATION *(Continued)*

e. Income and Expense Recognition (continued)

Dividends are recognized when the right to received payment is established. In the case of quoted equity investments, the right to receive payment is normally established on the security's ex-dividend date.

Expenses related to investment management fee, custodian fee is calculated and accrued on daily basis, while other expenses are expenses unrelated to investment activities and financial costs, including final income tax on interest income on current accounts arising from activities outside of investment.

Unrealized gains or losses from the increase or decrease in the market price (fair value) as well as investment gains or losses that have been realized are presented in the statement of profit or loss and other comprehensive income for the year. Gains and losses that have been realized on the sale of investment portfolios are calculated based on the cost of using the weighted average method.

f. Income Tax

The tax expense comprises current and deferred tax. Tax is recognized in the profit or loss and other comprehensive income, except to the extent that it relates to items recognized in other comprehensive income or directly in equity. In this case, the tax are recognized in other comprehensive income or equity.

In accordance with prevailing tax law, income subject to final income tax shall not be reported as taxable income, and all expenses related to income subject to final income tax are not deductible. However, such income and expenses are included in the profit and loss calculation for accounting purposes.

2. INFORMASI KEBIJAKAN AKUNTANSI MATERIAL (Lanjutan)

f. Pajak Penghasilan (lanjutan)

Untuk pajak penghasilan yang tidak bersifat final, beban pajak penghasilan tahun berjalan ditentukan berdasarkan laba kena pajak dalam tahun yang bersangkutan yang dihitung berdasarkan tarif pajak yang berlaku.

Aset dan liabilitas pajak tangguhan diakui atas konsekuensi pajak tahun mendatang yang timbul dari perbedaan jumlah tercatat aset dan liabilitas menurut laporan keuangan dengan dasar pengenaan pajak aset dan liabilitas. Liabilitas pajak tangguhan diakui untuk semua perbedaan temporer kena pajak dan aset pajak tangguhan diakui untuk perbedaan temporer yang boleh dikurangkan serta rugi fiskal yang belum terkompensasi, sepanjang besar kemungkinan dapat dimanfaatkan untuk mengurangi laba kena pajak masa datang.

Aset dan liabilitas pajak tangguhan dapat saling hapus apabila terdapat hak yang berkekuatan hukum untuk melakukan saling hapus antara aset pajak kini dengan liabilitas pajak kini dan apabila aset dan liabilitas pajak penghasilan tangguhan dikenakan oleh otoritas perpajakan yang sama. Aset pajak kini dan liabilitas pajak kini akan saling hapus ketika Reksa Dana memiliki hak yang berkekuatan hukum untuk melakukan saling hapus dan adanya niat untuk melakukan penyelesaian saldo-saldo tersebut secara neto atau untuk merealisasikan dan menyelesaikan liabilitas secara bersamaan.

Koreksi terhadap liabilitas perpajakan diakui saat surat ketetapan pajak diterima atau jika mengajukan keberatan, pada saat keputusan atas keberatan tersebut telah ditetapkan.

2. MATERIAL ACCOUNTING POLICIES INFORMATION *(Continued)*

f. Income tax (continued)

For non-final income tax, current year income tax is calculated based on taxable year income for the computed using prevailing tax rates.

Deffered tax asset and liablities are recognized for the future tax consequences attributable to difference between the financial statement carrying amounts of existing assets and liabilities and their respective tax bases. Deffered tax liabilities are recognized for all taxable temporary differences and deferred tax assets are recognized for deductible temporary differences and the carry forward tax benefit of fiscal losses to the extent that it is probable future periods against which the deductible temporary differences and the carry forward tax benefit of fiscal losses can be utilized.

Deferred tax assets and liabilities are offset when there is a legally enforceable right to offset current tax assets against current tax liabilities and when the deferred income taxes assets and liabilities relate to the same taxation authority. Current tax assets and tax liabilities are offset where the Mutual Fund has a legally enforceable right to offset and intends either to settle on a net basis, or to realize the asset and settle the liabilitiy simultaneously.

Adjustments to taxation payable are recorded by the time the tax verdict is received or, when appealed against, by the time the verdict of the appeal are determined.

2. INFORMASI KEBIJAKAN AKUNTANSI MATERIAL (Lanjutan)

g. Transaksi dengan Pihak-Pihak Berelasi

Reksa Dana melakukan transaksi dengan pihak berelasi sebagaimana didefinisikan dalam PSAK 224 “Pengungkapan Pihak-Pihak Berelasi”. Jenis transaksi dan saldo dengan pihak berelasi diungkapkan dalam catatan atas laporan keuangan.

h. Perubahan Pernyataan Standar Akuntansi Keuangan (PSAK)

Standar akuntansi revisian berikut yang telah diterbitkan dan berlaku efektif mulai 1 Januari 2026 dan belum diterapkan secara dini oleh Reksa Dana:

- Amendemen PSAK 107 “Instrumen Keuangan” - Pengungkapan Klasifikasi dan Pengukuran Instrumen Keuangan; Pengungkapan Keuntungan atau Kerugian pada Penghentian Pengakuan; Pendahuluan; Pengungkapan Risiko Kredit; dan Pengungkapan Perbedaan Tertunda antara Nilai Wajar dan Harga Transaksi;
- Amendemen PSAK 109 "Instrumen Keuangan" - Pengungkapan tentang Klasifikasi dan Pengukuran Instrumen Keuangan; Klasifikasi dan Pengukuran Instrumen Keuangan - Penghentian Pengakuan Kewajiban Sewa; dan Harga Transaksi;
- Amendemen PSAK 207 "Laporan Arus Kas" - Metode Biaya.

Standar akuntansi revisian berikut yang telah diterbitkan dan berlaku efektif mulai 1 Januari 2027 dan belum diterapkan secara dini oleh Reksa Dana:

- PSAK 118 “Penyajian dan Pengungkapan dalam Laporan Keuangan”.

Pada tanggal pengesahan laporan keuangan, Reksa Dana sedang mempertimbangkan implikasi dari penerapan standar tersebut, terhadap laporan keuangan Reksa Dana.

2. MATERIAL ACCOUNTING POLICIES INFORMATION *(Continued)*

g. Transactions with Related Parties

The Mutual Fund transactions with its related parties as defined in the SFAS 224 “Related Parties Disclosures”. Type of transactions and balances with related parties are disclosed in the notes to the financial statements.

h. Changes to the Statements of Financial Accounting Standards (SFAS)

The following revised accounting standards issued and are effective beginning January 1, 2026, and have not been early adopted by the Mutual Fund:

- *Amendment to SFAS 107: "Financial Instruments" - Classification and Measurement of Financial Instruments Disclosure; Gain or Loss on Derecognition Disclosure; Introduction; Credit Risk Disclosure; and Disclosure of Deferred Difference between Fair Value and Transaction Price;*
- *Amendment to SFAS 109 "Financial Instruments" - Classification and Measurement of Financial Instruments Disclosure; Classification and Measurement of Financial Instruments - Derecognition of Lease Liabilities; and Transaction Price;*
- *Amendment to SFAS 207 "Statement of Cash Flows" - Cost Method.*

The following revised accounting standards issued and is effective beginning January 1, 2027, and has not been early adopted by the Mutual Fund:

- *SFAS 118 “Presentation and Disclosure in Financial Statements”.*

As at the authorisation date of financial statements, the Mutual Fund is assessing the implication of the above standard, to the Mutual Fund financial statements.

3. PENGGUNAAN PERTIMBANGAN, ESTIMASI, DAN ASUMSI AKUNTANSI YANG PENTING

Penyusunan laporan keuangan Reksa Dana mengharuskan Manajer Investasi membuat pertimbangan, estimasi, dan asumsi yang mempengaruhi jumlah dan pengungkapan yang disajikan dalam laporan keuangan. Namun demikian, ketidakpastian atas estimasi dan asumsi ini mungkin dapat menyebabkan penyesuaian yang material atas nilai tercatat aset dan liabilitas di masa yang akan datang.

Pertimbangan

Klasifikasi Aset Keuangan dan Liabilitas Keuangan

Reksa Dana menentukan klasifikasi aset dan liabilitas tertentu sebagai aset keuangan dan liabilitas keuangan dengan menilai apakah aset dan liabilitas tersebut memenuhi definisi yang ditetapkan dalam PSAK 109. Aset keuangan dan liabilitas keuangan dicatat sesuai dengan kebijakan akuntansi Reksa Dana sebagaimana diungkapkan dalam Catatan 2.

Cadangan Kerugian Penurunan Nilai Aset Keuangan

Pada setiap tanggal laporan posisi keuangan, Reksa Dana menilai apakah risiko kredit atas instrumen keuangan telah meningkat secara signifikan sejak pengakuan awal. Ketika melakukan penilaian tersebut, Reksa Dana mempertimbangkan perubahan risiko gagal bayar yang terjadi selama umur instrumen keuangan. Dalam melakukan penilaian tersebut, Reksa Dana membandingkan risiko gagal bayar yang terjadi pada tanggal pelaporan dengan risiko gagal bayar pada saat pengakuan awal, serta mempertimbangkan informasi, termasuk informasi masa lalu, kondisi saat ini, dan informasi bersifat perkiraan masa depan (*forward-looking*), yang wajar dan terdukung yang tersedia tanpa biaya atau upaya berlebihan.

3. USE OF CRITICAL ACCOUNTING JUDGEMENTS, ESTIMATES, AND ASSUMPTIONS

The preparation of the Mutual Fund's financial statements requires Investment Manager to make judgements, estimates, and assumptions that affect the reported amounts and disclosures recognized in the financial statements. However, uncertainty about these assumptions and estimates probably could result its outcomes that could require a material adjustment to the carrying amount of the asset and liability affected in future periods.

Judgements

The Mutual Fund determines the classifications of certain assets and liabilities

The Mutual Fund determines the classifications of certain assets and liabilities as financial assets and financial liabilities by judging if they meet the definition set forth in SFAS 109. The financial assets and financial liabilities are accounted for in accordance with the Mutual Fund's accounting policies disclosed in Note 2.

Allowance for Impairment of Financial Assets

At each financial position reporting date, the Mutual Fund shall assess whether the credit risk of a financial instrument has increased significantly since initial recognition. When making the assessment, the Mutual Fund shall use the change in the risk of a default over the expected life of the financial instrument. To make that assessment, the Mutual Fund shall compare the risk of a default occurring on the financial instrument as at the reporting date with the risk of a default occurring on the financial instrument as at the date of initial recognition and consider reasonable and supportable information, including that which are past events, current conditions, and forward-looking, that are available without undue cost or effort.

3. PENGGUNAAN PERTIMBANGAN, ESTIMASI, DAN ASUMSI AKUNTANSI YANG PENTING (Lanjutan)

Pertimbangan (lanjutan)

Cadangan Kerugian Penurunan Nilai Aset Keuangan (lanjutan)

Reksa Dana mengukur cadangan kerugian sepanjang umurnya, jika risiko kredit atas instrumen keuangan tersebut telah meningkat secara signifikan sejak pengakuan awal, jika tidak, maka Reksa Dana mengukur cadangan kerugian untuk instrumen keuangan tersebut sejumlah kerugian kredit ekspektasian 12 bulan. Suatu evaluasi yang bertujuan untuk mengidentifikasi jumlah cadangan kerugian kredit ekspektasian yang harus dibentuk, dilakukan secara berkala pada setiap periode pelaporan. Oleh karena itu, saat dan besaran jumlah cadangan kerugian kredit ekspektasian yang tercatat pada setiap periode dapat berbeda tergantung pada pertimbangan atas informasi yang tersedia atau berlaku pada saat itu.

Pajak Penghasilan

Pertimbangan yang signifikan dibutuhkan untuk menentukan jumlah pajak penghasilan. Manajer Investasi dapat membentuk pencadangan terhadap liabilitas pajak di masa depan sebesar jumlah yang diestimasikan akan dibayarkan ke kantor pajak jika berdasarkan evaluasi pada tanggal laporan posisi keuangan terdapat risiko pajak yang *probable*. Asumsi dan estimasi yang digunakan dalam perhitungan pembentukan cadangan tersebut memiliki unsur ketidakpastian.

Estimasi dan Asumsi

Asumsi utama mengenai masa depan dan sumber utama lain dalam mengestimasi ketidakpastian pada tanggal pelaporan yang mempunyai risiko signifikan yang dapat menyebabkan penyesuaian material terhadap nilai tercatat dalam laporan keuangan.

Penggunaan estimasi wajar merupakan bagian mendasar dalam penyiapan laporan keuangan dan hal tersebut tidak mengurangi keandalan laporan keuangan.

3. USE OF CRITICAL ACCOUNTING JUDGEMENTS, ESTIMATES, AND ASSUMPTIONS *(Continued)*

Judgements (continued)

Allowance for Impairment of Financial Assets (continued)

The Mutual Fund shall measure the loss allowance for a financial instrument at an amount equal to the lifetime expected credit losses if the credit risk on that financial instrument has increased significantly since initial recognition, otherwise, the Mutual Fund shall measure the loss allowance for that financial instrument at an amount equal to 12 month expected credit losses. Evaluation of financial assets to determine the allowance for expected credit loss to be provided is performed periodically in each reporting period. Therefore, the timing and amount of allowance for expected credit loss recorded at each period might differ based on the judgments and estimates that are available or valid at each period.

Income Tax

Significant judgement is needed to determine the amount of income tax. The Investment Manager may establish reserves the future tax liability by an amount estimated to be paid to the tax office if the evaluation is based on the statement of financial position are probable tax risk. The assumptions and estimates used in the calculation of the reserve establishment has an element of uncertainty.

Estimates and Assumptions

The key assumptions concerning the future and other key sources of estimation uncertainty at the reporting date that have a significant risk of causing a material adjustment to the carrying values of the financial statements.

The use of reasonable estimates is a fundamental part of the preparation of financial statements and it does not reduce the reliability of the financial statements.

3. PENGGUNAAN PERTIMBANGAN, ESTIMASI, DAN ASUMSI AKUNTANSI YANG PENTING (Lanjutan)

Estimasi dan Asumsi (lanjutan)

Nilai Wajar Aset Keuangan

Standar Akuntansi Keuangan di Indonesia mensyaratkan pengukuran aset keuangan tertentu pada nilai wajarnya, dan penyajian ini mengharuskan penggunaan estimasi. Komponen pengukuran nilai wajar yang signifikan ditentukan berdasarkan bukti objektif yang dapat diverifikasi (seperti nilai tukar, suku bunga), sedangkan saat dan besaran perubahan nilai wajar dapat menjadi berbeda karena penggunaan metode penilaian yang berbeda.

3. USE OF CRITICAL ACCOUNTING JUDGEMENTS, ESTIMATES, AND ASSUMPTIONS *(Continued)*

Estimates and Assumptions (continued)

Fair Value of Financial Assets

Indonesian Financial Accounting Standards require measurement of certain financial assets at fair values, and the disclosure requires the use of estimates. Significant components of fair value measurement is determined based on verifiable objective evidence (i.e. foreign exchange rate, interest rate), while timing and amount of changes in fair value might differ due to different valuation method used.

4. PORTOFOLIO EFEK

Ikhtisar portofolio efek

Saldo portofolio efek pada tanggal 31 Desember 2025 dan 2024 adalah sebagai berikut:

4. INVESTMENT PORTFOLIOS

Summary of investment portfolios

Balance of investment portfolios as at December 31, 2025 and 2024 are as follows:

	2025							
Jenis efek/*Type of investments*	Nilai nominal/ *Nominal amount*	Harga perolehan rata-rata/ *Average cost*	Nilai wajar/ *Fair value*	Tingkat bunga (%) per tahun/ *Interest rate (%) per annum*	Tingkat hierarki/ *Hierarchy level*	Jatuh tempo/ *Maturity date*	Peringkat efek/ *Credit rating*	Persentase (%) terhadap total portofolio efek/ *Percentage (%) of total investment portfolios*
Efek bersifat ekuitas/ ***Equities instruments***								
Saham/								
PT MNC Asia Holding Tbk	98,000,000	203,802	227,744	-	1	-	-	7.36
PT Bumi Resources Tbk	10,000,000	37,448	218,091	-	1	-	-	7.05
PT Darma Henwa Tbk	5,000,000	91,047	199,619	-	1	-	-	6.45
PT Timah Tbk	1,003,500	68,705	185,966	-	1	-	-	6.01
PT Bakrieland Development Tbk	55,215,000	87,892	148,056	-	1	-	-	4.79
PT Lippo Karawaci Tbk	25,000,000	159,397	125,134	-	1	-	-	4.04
PT Bank Mandiri (Persero) Tbk	404,000	118,645	122,774	-	1	-	-	3.97
PT Bank Tabungan Negara (Persero) Tbk	1,753,200	123,136	122,751	-	1	-	-	3.97
PT Atlas Resources Tbk	4,457,700	56,095	85,531	-	1	-	-	2.76
PT Saptausaha Gemilangindah Tbk	33,258,400	25,999	69,363	-	1	-	-	2.24
PT Royaltama Mulia Kontraktorindo Tbk	2,500,000	82,102	69,122	-	1	-	-	2.23
PT Kawasan Industri Jababeka Tbk	5,000,000	63,371	62,567	-	1	-	-	2.02
PT Gajah Tunggal Tbk	1,000,000	58,098	62,269	-	1	-	-	2.01
PT Bayu Buana Tbk	740,700	59,584	60,467	-	1	-	-	1.95
PT Aman Agrindo Tbk	3,423,200	81,592	52,627	-	1	-	-	1.70
Total efek bersifat ekuitas/ *Total equities instruments*	246,755,700	1,316,913	1,812,081					58.55

4. PORTOFOLIO EFEK (Lanjutan) / *4. INVESTMENT PORTFOLIOS (Continued)*

Ikhtisar portofolio efek (lanjutan) / *Summary of investment portfolios (continued)*

	2025							
Jenis efek/*Type of investments*	Nilai nominal/ *Nominal amount*	Harga perolehan rata-rata/ *Average cost*	Nilai wajar/ *Fair value*	Tingkat bunga (%) per tahun/ *Interest rate (%) per annum*	Tingkat hierarki/ *Hierarchy level*	Jatuh tempo/ *Maturity date*	Peringkat efek/ *Credit rating*	Persentase (%) terhadap total portofolio efek/ *Percentage (%) of total investment portfolios*
Efek bersifat utang /*Debt instruments*								
Eurobonds Indonesia/ *Eurobonds Indonesia*								
Eurobonds Indonesia - US71567RAR75	400,000	395,000	397,329	1.50	2	9 Jun 26	-	12.84
Eurobonds Indonesia - USY20721BN86	250,000	251,450	251,006	4.75	2	8 Jan 26	-	8.11
Total Eurobonds Indonesia/ *Total Eurobonds Indonesia*	650,000	646,450	648,335					20.95
Obligasi korporasi/ *Corporate bonds*								
Obligasi USD Berkelanjutan II Indah Kiat Pulp & Paper Tahap IV Tahun 2025 Seri B	150,000	150,000	150,075	6.75	2	30 Sep 28	idA+	4.85
Obligasi USD Berkelanjutan II Oki Pulp & Paper Mills Tahap I Tahun 2025 Seri A	50,000	50,475	50,450	5.75	2	5 Apr 26	idA+	1.63
Total obligasi korporasi/ *Total corporate bonds*	200,000	200,000	200,000					6.48
Total efek bersifat utang/ *Total debt instruments*	850,000	846,925	848,860					27.43
Sukuk/*Sukuk*								
Surat* Berharga Syariah Negara/ *State Sharia Securities								
SBSN - US71567RBH84	200,000	200,000	201,206	5.00	2	1 Des 35	-	6.50
Total sukuk/*Total sukuk*	200,000	200,000	201,206					6.50
Instrumen pasar uang/ *Money market instruments*								
Deposito berjangka/*Time deposits*								
PT Bank Capital Indonesia Tbk	112,379	112.379	112,379	4.50	-	29 Jan 26	-	3.64
PT Bank Pembangunan Daerah Jawa Barat dan Banten Tbk	59,588	59.588	59,588	3.00	-	2 Jan 26	-	1.94
PT Bank Capital Indonesia Tbk	59,587	59.587	59,587	6.00	-	2 Jan 26	-	1.94
Total instrumen pasar uang/ *Total money market investments*	231,554	231.554	231,554					7.52
Total portofolio efek/ *Total invesments portfolios*			3,093,701					100.00

4. PORTOFOLIO EFEK (Lanjutan) / *4. INVESTMENT PORTFOLIOS (Continued)*

Ikhtisar portofolio efek (lanjutan) / *Summary of investment portfolios (continued)*

Jenis efek/*Type of investments*	Nilai nominal/ *Nominal amount*	Harga perolehan rata-rata/ *Average cost*	Nilai wajar/ *Fair value*	Tingkat bunga (%) per tahun/ *Interest rate (%) per annum*	Tingkat hierarki/ *Hierarchy level*	Jatuh tempo/ *Maturity date*	Peringkat efek/ *Credit rating*	Persentase (%) terhadap total portofolio efek/ *Percentage (%) of total investment portfolios*
			2024					
Efek bersifat ekuitas/ *Equities instruments*								
Saham/*Equities*								
PT Timah (Persero) Tbk	2,286,000	176,904	151,344	-	1	-	-	7.47
PT Bumi Resources Tbk	20,000,000	86,227	146,022	-	1	-	-	7.20
PT Aneka Tambang	1,526,000	136,276	143,989	-	1	-	-	7.10
PT Perusahaan Gas Negara	1,010,100	97,720	99,373	-	1	-	-	4.90
PT Central Omega	6,753,500	64,190	87,751	-	1	-	-	4.33
PT Samindo Resources Tbk	837,500	69,610	82,392	-	1	-	-	4.07
PT KMI Wire And Cable Tbk	2,782,100	71,439	67,134	-	1	-	-	3.31
PT TBS Energi Utama Tbk	2,653,000	99,124	65,332	-	1	-	-	3.23
PT Bayu Buana Tbk	740,700	61,091	63,245	-	1	-	-	3.12
PT Aman Agrindo Tbk	3,000,000	50,424	61,997	-	1	-	-	3.06
PT Adhi Karya Persero Tbk	4,548,200	140,617	59,660	-	1	-	-	2.95
PT Teladan Prima Agro Tbk	1,724,100	69,612	58,139	-	1	-	-	2.87
PT Bank Tabungan Negara (Persero) Tbk	796,200	71,179	56,161	-	1	-	-	2.76
PT Electronic City Indonesia Tbk	3,000,000	34,470	47,519	-	1	-	-	2.34
PT Media Nusantara Citra Tbk	2,609,500	72,457	44,563	-	1	-	-	2.19
PT Bakrieland Development Tbk	55,215,000	101,245	40,996	-	1	-	-	2.02
PT Atlas Resources Tbk	2,425,200	30,876	35,413	-	1	-	-	1.74
PT Lippo Karawaci Tbk	5,000,000	36,471	31,556	-	1	-	-	1.55
PT Ecocare Indo Pasifik Tbk	3,369,900	31,153	30,859	-	1	-	-	1.52
PT Saptausaha Gemilangindah Tbk	33,258,400	26,735	28,809	-	1	-	-	1.42
PT Indika Energy Tbk	300,000	56,123	27,750	-	1	-	-	1.36
PT Royaltama Mulia Kontraktorindo Tbk	2,500,000	91,177	22,739	-	1	-	-	1.12
PT Venteny Fortuna International Tbk	2,040,800	40,048	21,465	-	1	-	-	1.05
PT Mnc Asia Holding Tbk	10,000,000	28,306	21,036	-	1	-	-	1.03
PT Andira Agro Tbk	11,000,000	41,380	4,084	-	1	-	-	0.20
PT Global Sukses Solusi Tbk	600,000	15,436	1,744	-	1	-	-	0.08
Total efek bersifat ekuitas/ *Total equities instruments*	179,976,200	1,800,290	1,501,072					73.99
Waran/*Warrant*								
Waran Seri III Smartfren Telecom Tbk	20,000,000	37,132	1,237	-	1	-	-	0.06
Total waran/*Total warant*	20,000,000	37,132	1,237					0.06
Efek bersifat utang/ *Debt instruments*								
Obligasi korporasi/ *Corporate bonds*								
Obligasi Subordinasi Berkelanjutan II Bank Victoria Tahap II Tahun 2019	185,621	197,227	200,147	11.25	2	8 Nov 26	idBBB	9.87
Obligasi Berkelanjutan III Merdeka Copper Gold Tahap I Tahun 2022 Seri B	92,810	98,101	93,910	7.80	2	8 Mar 25	-	4.63
Berkelanjutan III Duta Anggada Realty Tahap I Tahun 2022	74,248	79,997	76,064	10.85	2	18 Jul 25	irBBB+	3.75
Total obligasi korporasi (dipindahkan)/ *Total corporate bonds (carried forward)*	352,679	375,325	370,121					18.25

4. PORTOFOLIO EFEK (Lanjutan) / *4. INVESTMENT PORTFOLIOS (Continued)*

Ikhtisar portofolio efek (lanjutan) / *Summary of investment portfolios (continued)*

Jenis efek/*Type of investments*	Nilai nominal/ *Nominal amount*	Harga perolehan rata-rata/ *Average cost*	Nilai wajar/ *Fair value*	Tingkat bunga (%) per tahun/ *Interest rate (%) per annum*	Tingkat hierarki/ *Hierarchy level*	Jatuh tempo/ *Maturity date*	Peringkat efek/ *Credit rating*	Persentase (%) terhadap total portofolio efek/ *Percentage (%) of total investment portfolios*
			2024					
Efek bersifat utang/ *Debt instruments*								
Obligasi korporasi/ *Corporate bonds*								
Total obligasi korporasi (pindahan)/ *Total corporate bonds (brougt forward)*	352,679	375,325	370,121					18.25
Obligasi USD Berkelanjutan II Indah Kiat Pulp & Paper Tahap I Tahun 2024 Seri A	70,000	70,000	72,940	5.75	2	14 Okt 25	idA+	3.60
Berkelanjutan I J Resources Asia Pasifik Tahap IV Tahun 2020	62,338	74,542	64,057	10.75	2	6 Mei 26	idBBB+	3.16
Obligasi II Pindo Deli Pulp and Paper Mills Tahun 2022 Seri B	18,562	19,557	19,065	10.25	2	14 Jul 25	idA+	0.94
Total efek bersifat utang/ *Total debt instruments*	503,579	539,424	526,183					25.95
Total portofolio efek/ *Total invesments portfolios*			2,028,492					100.00

5. KAS / *5. CASH*

	2025	2024	
PT Bank HSBC Indonesia	200,241	165,836	*PT Bank HSBC Indonesia*
PT Bank Central Asia Tbk	183,302	2,093	*PT Bank Central Asia Tbk*
Total	383,543	167,929	*Total*

6. PIUTANG TRANSAKSI EFEK / *6. SECURITIES TRANSACTION RECEIVABLES*

Akun ini merupakan piutang yang timbul atas penjualan dan pembelian efek bersifat ekuitas dan efek bersifat utang yang belum terselesaikan pada tanggal laporan posisi keuangan.

This account represents receivable from sale and purchase of equity instruments and debt instruments, which have not been settled at the statements of financial position date.

Saldo piutang transaksi efek pada tanggal 31 Desember 2025 adalah sebesar USD 113,358, sedangkan pada tanggal 31 Desember 2024 adalah nihil.

The balance of securities transaction receivables as at December 31, 2025 is amounted USD 113,358, while as at December 31, 2024 was nil.

Reksa Dana tidak membentuk penyisihan kerugian penurunan nilai atas piutang transaksi efek karena Manajer Investasi berpendapat bahwa seluruh piutang tersebut dapat ditagih.

The Mutual Fund does not provide an allowance for impairment losses for securities transaction receivables because the Investment Manager believes that all receivables are collectible.

7. PIUTANG BUNGA DAN BAGI HASIL / *7. INTERESTAND PROFIT SHARING RECEIVABLE*

	2025	2024	
Efek bersifat utang dan sukuk	6,703	6,694	*Debt instruments and sukuk*
Deposito berjangka	34	-	*Time deposits*
Total	6,737	6,694	*Total*

Reksa Dana tidak membentuk penyisihan kerugian penurunan nilai atas piutang bunga dan bagi hasil karena Manajer Investasi berpendapat bahwa seluruh piutang tersebut dapat ditagih.

The Mutual Fund does not provide an allowance for impairment losses for interest and profit sharing receivables because the Investment Manager believes that all receivable are collectible.

8. UTANG TRANSAKSI EFEK / *8. SECURITY TRANSACTION PAYABLES*

Akun ini merupakan utang atas transaksi pembelian efek bersifat utang yang belum terselesaikan pada tanggal laporan posisi keuangan.

This account represents payables from purchase transaction of debt instruments which have not been settled at the statements of financial position date.

Saldo utang transaksi efek pada tanggal 31 Desember 2025 adalah sebesar USD 50,531, sedangkan pada tanggal 31 Desember 2024 adalah nihil.

The balance of security transaction payables as at December 31, 2025 is amounted to USD 50,531, while as at December 31, 2024 was nil.

9. BEBAN AKRUAL / *9. ACCRUED EXPENSES*

	2025	2024	
Jasa pengelolaan investasi (Catatan 14)	6,637	4,420	*Investment management fees (Note 14)*
Jasa kustodian (Catatan 15)	365	243	*Custodian fees (Note 15)*
Lain-lain	2,033	930	*Others*
Total	9,035	5,593	*Total*

10. PENGUKURAN NILAI WAJAR / *10. MEASUREMENT OF FAIR VALUE*

Nilai wajar instrumen keuangan yang diperdagangkan di pasar aktif adalah berdasarkan kuotasi harga pasar pada tanggal pelaporan. Pasar dianggap aktif apabila kuotasi harga tersedia sewaktu waktu dan dapat diperoleh secara rutin dari bursa, pedagang atau perantara efek, badan penyedia jasa penentuan harga kelompok industri, atau badan pengatur, dan harga tersebut mencerminkan transaksi pasar yang aktual dan rutin dalam suatu transaksi yang wajar. Instrumen keuangan seperti ini termasuk dalam hierarki *level* 1.

The fair value of financial instruments traded in active markets is based on quoted market prices at the reporting date. A market is considered active when quoted prices are available at any time and can be obtained regularly from exchanges, traders or securities brokers, industry group pricing service providers, or regulatory agencies, and these prices reflect actual and routine market transactions in a fair transaction. These intsruments are included in level 1 hierarchy.

10. PENGUKURAN NILAI WAJAR (Lanjutan)

Nilai wajar instrumen keuangan yang tidak diperdagangkan di pasar aktif ditentukan menggunakan teknik penilaian. Teknik penilaian ini memaksimalkan penggunaan data pasar yang dapat diobservasi yang tersedia dan sesedikit mungkin mengandalkan estimasi spesifik yang dibuat oleh Manajer Investasi. Karena seluruh *input* signifikan yang dibutuhkan untuk menentukan nilai wajar dapat diobservasi, maka instrumen tersebut termasuk dalam hierarki *level* 2.

Pengukuran nilai wajar portofolio efek Reksa Dana pada tanggal 31 Desember 2025 dan 2024 adalah sebagai berikut:

***10. MEASUREMENT OF FAIR VALUE** (Continued)*

The fair value of financial instruments that are not traded in active markets is determined using valuation techniques. This valuation technique maximizes the use of observable market data available and relies as little as possible on the specific estimates made by the Investment Manager. Because all significant inputs required to determine fair value are observable, these instruments are included in level 2 hierarchy.

Measurement of the fair value of the Investment Fund portfolio for the period ended December 31, 2025 and 2024 are as follows:

	2025	2024	
Nilai tercatat	2,862,147	2,028,492	*The carrying value*
Pengukuran nilai wajar menggunakan			*The fair value measurement uses*
Level 1	1,812,081	1,502,309	*Level 1*
Level 2	1,050,066	526,183	*Level 2*
Total	2,862,147	2,028,492	*Total*

11. PERPAJAKAN

a. Pajak Penghasilan

Reksa Dana berbentuk Kontrak Investasi Kolektif adalah subjek pajak. Objek pajak penghasilan terbatas hanya pada penghasilan yang diterima oleh Reksa Dana, sedangkan pembagian laba yang dibayarkan Reksa Dana kepada pemegang unit penyertaan, termasuk keuntungan atas pelunasan kembali unit penyertaan bukan merupakan objek pajak penghasilan.

Pada tanggal 5 Oktober 2020, Pemerintah telah mengesahkan Undang-Undang No. 11 tahun 2020 tentang Cipta Kerja (UU Omnibus Law) yang mulai berlaku efektif sejak tanggal 2 November 2020. Dengan berlakunya Undang-undang ini, penghasilan dividen yang berasal dari dalam negeri yang diterima atau diperoleh Wajib Pajak Badan dalam negeri dikecualikan dari Objek Pajak Penghasilan pasal 23.

11. TAXATION

a. Income Tax

The Mutual Fund in the form of a Collective Investment Contract is subject to tax. Income tax is limited to taxable income received by the Mutual Fund, whilst income distributable from the Mutual Fund to unit holder, including any gain on the redemption of investment units is not taxable income.

On October 5, 2020, the Government has issued regulation for Law No. 11 of 2020 concerning Job Creation ("the Job Creation Law") which effective on November 2, 2020. With the enactment of this Law, dividend income derived from domestically received or obtained by domestic corporate Tax is excluded from the object of Income Tax article 23.

11. PERPAJAKAN (Lanjutan)

a. Pajak Penghasilan (lanjutan)

Selanjutnya pada tanggal 30 Agustus 2021 Pemerintah telah mengesahkan Peraturan Pemerintah No. 91 tahun 2021 tentang pajak penghasilan atas penghasilan atas bunga dan/atau diskonto dari obligasi yang diterima dan/atau diperoleh wajib pajak dalam negeri dan bentuk usaha tetap, yang salah satu pasalnya menjelaskan tentang tarif pajak penghasilan final dari bunga obligasi ditetapkan sebesar 10% dari dasar pengenaan pajak penghasilan.

Pada tanggal 29 Oktober 2021, Pemerintah menerbitkan Undang-Undang Republik Indonesia No. 7 Tahun 2021 tentang Harmonisasi Peraturan Perpajakan. Aturan tersebut menetapkan tarif pajak penghasilan wajib pajak dalam negeri dan bentuk usaha tetap sebesar 22% yang mulai berlaku pada tahun pajak 2022 dan seterusnya, serta mengatur tentang kenaikan tarif PPN umum secara bertahap, kenaikan dari 10% menjadi 11% mulai berlaku pada tanggal 1 April 2022 dan 12% mulai berlaku pada tanggal 1 Januari 2025. Kemudian sesuai dengan Peraturan Menteri Keuangan No. 131 Tahun 2024 untuk PPN yang mulai berlaku pada tanggal 1 Januari 2025, dihitung dengan cara mengalikan tarif 12% (dua belas persen) dengan Dasar Pengenaan Pajak berupa nilai lain sebesar 11/12 (sebelas per dua belas).

Sesuai dengan Peraturan Menteri Keuangan Republik Indonesia Nomor 213/PMK.010/2021 tentang pajak penghasilan ditanggung pemerintah atas bunga atau imbalan surat berharga negara yang diterbitkan di pasar internasional dan penghasilan pihak ketiga atas jasa yang diberikan kepada pemerintah atau pihak lain yang mendapat penugasan dalam rangka penerbitan dan/atau pembelian kembali surat berharga negara di pasar internasional, maka beban pajak penghasilannya ditanggung pemerintah.

***11. TAXATION** (Continued)*

a. Income Tax (continued)

Furthermore, on August 30, 2021, the Government has been made Government Regulation No. 91 of 2021 regarding income tax on interest and/or discount from bonds which received and/or acquired by domestic tax payers and permanent establishments, one of which the articles describes about the final income tax rate of interest bond is set at 10% from the basis of the imposition of income tax.

On October 29, 2021, the Government issued Law of the Republic of Indonesia No.7 year 2021 concerning Harmonization of Tax Regulations. The regulation has stipulated the income tax rate for domestic taxpayers and business establishments of 22% which will be effective from the Fiscal Year 2022 onwards, and regulates the gradual increase in the general VAT rate, the increasing from 10% to 11% starting from April 1, 2022 and 12% starting from January 1, 2025. Then, in accordance with Regulation of the Minister of Finance No. 131 year 2024, for the VAT starting from January 1, 2025, it is calculated by multiplying the rate of 12% (twelve percent) by the Taxable Base in the form of another value of 11/12 (eleven-twelfths).

In accordance with the Regulation of the Minister of Finance of the Republic of Indonesia Number 213/PMK.010/2021 concerning income tax borne by the government on interest or compensation for state securities issued in the international market and third-party income for services provided to the government or other parties who receive assignments in the context of issuing and/or repurchasing state securities in the international market, the income tax burden is borne by the government.

11. PERPAJAKAN / *11. TAXATION*

a. Pajak Penghasilan (lanjutan) / *a. Income Tax (continued)*

Pendapatan investasi Reksa Dana yang merupakan objek pajak penghasilan final disajikan dalam jumlah bruto sebelum pajak penghasilan final. Taksiran pajak penghasilan ditentukan berdasarkan penghasilan kena pajak dalam tahun yang bersangkutan berdasarkan tarif pajak yang berlaku.

The Mutual Fund's investment income which is subject to final income tax is represent on a gross before final income tax. The provision for income tax is determined on the basis of estimated taxable income for the year subject tax at statutory tax rates.

Rekonsiliasi antara laba sebelum pajak menurut laporan laba (rugi) dan penghasilan komprehensif lain dengan laba (rugi) kena pajak yang dihitung oleh Reksa Dana untuk tahun-tahun yang berakhir pada tanggal 31 Desember 2025 dan 2024 adalah sebagai berikut.

The reconciliation between the profit before tax, as shown in the statements of profit (loss) and other comprehensive income with taxable profit (loss) calculated by the Mutual Fund for the years ended December 31, 2025 and 2024 are as follows.

	2025	2024	
Laba sebelum pajak	1,303,283	122,300	*Profit before tax*
Ditambah (dikurangi):			*Add (less):*
Beban yang tidak dapat dikurangkan	72,342	82,447	*Non deductible expenses*
Pendapatan yang pajaknya bersifat final			*Income subject to final tax*
- Bunga dari efek bersifat utang dan bagi hasil sukuk	(27,115)	(128,267)	*Interest income on - debt instruments and profit sharing on sukuk*
- Bunga deposito berjangka	(5,503)	(15)	*Interest income on - time deposits*
- Pendapatan dividen	(40,047)	(12,433)	*Dividend income -*
- Keuntungan yang telah direalisasi	(643,369)	(79,487)	*Realized gain on - investment*
- (Keuntungan) kerugian investasi yang belum direalisasi	(681,093)	16,875	*Unrealized (gain) loss - on investment*
(Rugi) laba kena pajak	(21,502)	1,420	*Taxable (loss) profit*
Pajak penghasilan	-	313	*Income tax*
Pajak dibayar dimuka	-	-	*Prepaid taxes*
Kurang bayar pajak	-	313	*Tax under payment*

Dalam laporan keuangan ini, total penghasilan kena pajak didasarkan atas perhitungan sementara, karena Reksa Dana belum menyampaikan SPT pajak penghasilan badan.

In these financial statements, the amount of taxable income is based on preliminary calculations, as the Mutual Fund has not yet submitted its corporate income tax return.

11. PERPAJAKAN (Lanjutan) / *11. TAXATION (Continued)*

b. Utang Pajak Lainnya / *b. Other Taxes Payables*

Akun ini merupakan utang pajak penghasilan pasal 23 yang belum terselesaikan pada tanggal laporan posisi keuangan.

This account is represent as income tax payable art 23 which has not been settled at the statement of financial position date.

c. Beban Pajak / *c. Tax Expenses*

	2025	2024	
Pajak kini (*capital gain*)	270	1.211	*Current tax (capital gain)*
Pajak kini	-	313	*Current tax*
Total	270	1.524	*Total*

d. Administrasi / *d. Administration*

Berdasarkan peraturan perpajakan Indonesia, Reksa Dana menghitung, menetapkan, dan membayar sendiri jumlah pajak yang terhutang. Direktorat Jenderal Pajak dapat menetapkan dan mengubah liabilitas pajak dalam batas waktu 5 (lima) tahun sejak terutangnya pajak.

Under the taxation laws in Indonesia, the Mutual Fund calculates, determines and submits tax returns on the basis of self-assessment. Directorate General of Taxes may assess and amend taxes within 5 (five) years from the tax became due.

12. UNIT PENYERTAAN BEREDAR / *12. OUTSTANDING INVESTMENT UNITS*

Jumlah unit penyertaan yang dimiliki oleh Pemodal dan Manajer Investasi pada tanggal 31 Desember 2025 dan 2024 adalah sebagai berikut:

The number of investment units owned by Investors and Investment Manager as at December 31, 2025 and 2024 are as follows:

	2025		
	Unit/ *Units*	Persentase (%)/ *Percentage (%)*	
Pemodal	1,857,656.5392	100.00	*Investors*
Manajer Investasi	-	-	*Investment Manager*
Total	1,857,656.5392	100.00	*Total*

	2024		
	Unit/ *Units*	Persentase (%)/ *Percentage (%)*	
Pemodal	1,793,618.1707	100.00	*Investors*
Manajer Investasi	-	-	*Investment Manager*
Total	1,793,618.1707	100.00	*Total*

13. PENDAPATAN BUNGA DAN BAGI HASIL / *13. INTEREST AND PROFIT SHARING INCOME*

	2025	2024	
Efek bersifat utang dan sukuk	27,115	128,267	*Debt instruments and sukuk*
Deposito berjangka	5,503	15	*Time deposits*
Total	32,618	128,282	*Total*

Pendapatan bunga disajikan dalam jumlah bruto sebelum dikurangi pajak penghasilan final.

Interest income is presented amount gross before deduction of final income tax.

14. BEBAN PENGELOLAAN INVESTASI / *14. INVESTMENT MANAGEMENT FEES*

Beban ini merupakan imbalan kepada Manajer Investasi, yang dihitung secara harian dari Nilai Aset Bersih Reksa Dana dengan menggunakan 365 hari per tahun atau 366 hari per tahun untuk tahun kabisat dan dibayarkan setiap bulan. Pemberian imbalan tersebut diatur berdasarkan ketentuan Kontrak Investasi Kolektif. Beban pengelolaan investasi yang belum dibayarkan dicatat sebagai beban akrual (Catatan 9). Beban pengelolaan investasi untuk tahun-tahun yang berakhir pada tanggal 31 Desember 2025 dan 2024 masing-masing sebesar USD 53,832 dan USD 60,675, atau sebesar 2.22% per tahun termasuk Pajak Pertambahan Nilai (PPN), yang dicatat dalam laporan laba rugi dan penghasilan komprehensif lain.

This expense represents fee to the Investment Manager, which calculated daily basis of the Net Asset Value based on365 calendar days per year or 366 calendar days per year leap year and be paid monthly. It is in accordance with the Collective Investment Contract. The management fees payable recorded as accrued expenses (Note 9). Investment management fees for the years ended December 31, 2025 and 2024 were amounted to USD 53,832 and USD 60,675 respectively or 2.22% per annum including Value Added tax (VAT), which is recorded in the statement of profit or loss and other comprehensive income.

15. BEBAN KUSTODIAN / *15. CUSTODIAN FEES*

Beban ini merupakan imbalan jasa pengelolaan administrasi dan imbalan jasa penitipan atas kekayaan Reksa Dana kepada Bank Kustodian, yang dihitung secara harian dari Nilai Aset Bersih berdasarkan 365 hari kalender per tahun atau 366 hari kalender per tahun untuk tahun kabisat dan dibayarkan setiap bulan. Pemberian imbalan tersebut diatur berdasarkan ketentuan Kontrak Investasi Kolektif. Beban kustodian yang belum dibayarkan dicatat pada beban akrual (Catatan 9). Beban kustodian untuk tahun-tahun yang berakhir pada tanggal 31 Desember 2025 dan 2024 masing-masing adalah sebesar USD 2,961 dan USD 3,473 atau sebesar 0,12% per tahun sudah termasuk Pajak Pertambahan Nilai (PPN) yang dicatat dalam laporan laba rugi dan penghasilan komprehensif lain.

This expense represents fees for administrative service and custodian service of the Mutual Fund assets to the Custodian Bank, which calculated daily basis of the Net Asset Value based on 365 calendar days in a year or 366 calendar days per year for leap years and is paid every month. It is in accordance with the Collective Investment Contract. The custodian fees payable recorded as accrual expenses (Note 9). Custodian fees for the years ended December 31, 2025 and 2024 were amounted to USD 2,961 and USD 3,473, respectively or 0.12% per annum including Value Added tax (VAT), which is recorded in the statement of profit or loss and other comprehensive income.

16. BEBAN LAIN-LAIN / *16. OTHER EXPENSES*

	2025	2024	
Biaya transaksi	9,434	3,134	*Transaction fees*
Pajak final	3,042	12,873	*Final tax*
Lain-lain	3,073	2,323	*Others*
Total	15,549	18,330	*Total*

17. SIFAT DAN TRANSAKSI PIHAK-PIHAK BERELASI / *17. NATURE OF RELATIONSHIP AND TRANSACTION WITH RELATED PARTIES*

Sifat Pihak-Pihak Berelasi / ***The Nature of Relationship***

Pihak berelasi adalah perusahaan yang mempunyai keterkaitan kepengurusan secara langsung maupun tidak langsung dengan Reksa Dana.

Related parties are companies who directly or indirectly have relationships with the Mutual Fund through management.

Manajer Investasi adalah pihak berelasi dengan Reksa Dana dan Bank Kustodian bukan merupakan pihak berelasi sesuai dengan Surat Keputusan Kepala Departemen Pengawas Pasar Modal 2A No. KEP-04/PM.21/2014 tanggal 7 Oktober 2014.

Investment Manager is related parties with the Mutual Fund and Custodian Bank is not related parties based on the Decision Letter from Capital Market Supervisory Department 2A No.KEP-04/PM.21/2014 dated October 7, 2014.

Transaksi Pihak-Pihak Berelasi / ***Transactions with Related Parties***

Dalam kegiatan operasionalnya, Reksa Dana melakukan transaksi pembelian dan penjualan efek dengan pihak-pihak yang berelasi. Transaksi-transaksi dengan pihak-pihak berelasi dilakukan dengan persyaratan dan kondisi normal sebagaimana halnya bila dilakukan dengan pihak ketiga.

The Mutual Fund, in its operations, entered into purchase and sale transactions of securities with its related parties. The transactions with related parties were done under similar terms and conditions as those done with third parties.

a. Rincian pembelian dan penjualan dengan pihak-pihak berelasi untuk tahun-tahun yang berakhir pada tanggal 31 Desember 2025 dan 2024 adalah nihil.

a. Details of purchase and sale with the related parties for the years ended December 31, 2025 and 2024 are nil.

b. Transaksi Reksa Dana dengan Manajer Investasi untuk tahun-tahun yang berakhir pada tanggal 31 Desember 2025 dan 2024 adalah sebagai berikut:

b. The Mutual Fund transactions with Investment Manager for the years ended December 31, 2025 and 2024 are as follows:

17. SIFAT DAN TRANSAKSI PIHAK-PIHAK BERELASI (Lanjutan)

17. NATURE OF RELATIONSHIP AND TRANSACTION WITH RELATED PARTIES *(Continued)*

Transaksi Pihak-Pihak Berelasi (Lanjutan)

Transactions with Related Parties *(Continued)*

b. Transaksi Reksa Dana dengan Manajer Investasi (lanjutan)

b. The Mutual Fund transactions with Investment Manager (continued)

2025				
	Jasa Pengelolaan Investasi/ *Investment Management Fee*			
Saldo unit penyertaan/*Unit balanced amount*	Total/*Total*	Persentase *fee* (%)/*Percentage fee* (%)	Total keuntungan/(kerugian) atas kepemilikan unit penyertaan untuk masing-masing transaksi pembelian kembali/ *Realized gain (loss) of unit holder from respective redemption transactions*	Total pendapatan lainnya/ *Total other income*
-	53,832	2.22	-	-

2024				
	Jasa Pengelolaan Investasi/ *Investment Management Fee*			
Saldo unit penyertaan/*Unit balanced amount*	Total/*Total*	Persentase *fee* (%)/*Percentage fee* (%)	Total keuntungan/(kerugian) atas kepemilikan unit penyertaan untuk masing-masing transaksi pembelian kembali/ *Realized gain (loss) of unit holder from respective redemption transactions*	Total pendapatan lainnya/ *Total other income*
-	60,675	2.22	-	-

18. MANAJEMEN RISIKO KEUANGAN

Manajer Investasi mengelola instrumen keuangannya sesuai dengan komposisi yang disajikan dalam kebijakan investasi. Aktivitas investasi Reksa Dana terpengaruh oleh berbagai jenis risiko yang berkaitan dengan instrumen keuangan dan risiko pasar di mana Reksa Dana berinvestasi.

18. FINANCIAL RISK MANAGEMENT

The Investment Manager maintains position in a variety of financial instruments as dictated by its investment management strategy. The Mutual Fund's investing activities expose it to various types of risk that are associated with the financial instruments and markets in which it invests.

18. MANAJEMEN RISIKO KEUANGAN (Lanjutan)

Risiko utama yang timbul dari instrumen keuangan Reksa Dana adalah risiko kredit, risiko pasar, risiko likuiditas, dan manajemen risiko permodalan. Tujuan manajemen risiko Reksa Dana secara keseluruhan adalah untuk secara efektif mengelola risiko-risiko tersebut dan meminimalkan dampak yang tidak diharapkan pada kinerja keuangan Reksa Dana. Manajer Investasi dan Bank Kustodian mereviu dan menyetujui semua kebijakan untuk mengelola setiap risiko, termasuk juga risiko ekonomi dan risiko usaha Reksa Dana, yang dirangkum di bawah ini, dan juga memantau risiko harga pasar yang timbul dari semua instrumen keuangan.

a. Risiko Kredit

Reksa Dana terekspos risiko kredit, yaitu risiko bahwa *counterparty* tidak akan mampu membayar jumlah kewajiban secara penuh pada saat jatuh tempo, termasuk transaksi dengan pihak-pihak seperti emiten, *broker*, Bank Kustodian, dan bank.

Risiko kredit dikelola melalui kebijakan seperti: Manajer Investasi menghindari penyelesaian perdagangan dengan metode *Free of Payment* ("FOP"); pelaksanaan pembayaran dan penerimaan efek dipantau oleh tim operasional melalui prosedur rekonsiliasi kas dan efek secara teratur; transaksi dilakukan dengan *counterparty* yang telah disetujui terlebih dahulu oleh komite kredit Manajer Investasi.

Terhadap setiap *counterparty* dilakukan analisis kelayakan kredit setiap hari. Saldo kas hanya ditempatkan pada bank terkemuka dengan peringkat kredit yang baik.

(i) Eksposur maksimum terhadap risiko kredit

Tabel berikut adalah eksposur maksimum terhadap risiko kredit untuk aset keuangan pada laporan posisi keuangan:

***18. FINANCIAL RISK MANAGEMENT** (Continued)*

The main risks arising from the Mutual Fund financial instruments are credit risk, market risk, liquidity risk, and capital risk management. The overall objective of the Mutual Fund risk management is to effectively manage these risks and minimize unintended impacts on the Mutual Fund's financial performance. The Investment Manager and Custodian Bank reviewing and agree on all policies to manage each risk, including economic risk and the Mutual Fund business risk, which are summarized below, and also monitoring market price risk that arising from all financial instruments.

a. Credit Risk

The Mutual Fund takes on exposure to credit risk which is the risk that a counterparty will be unable to pay amounts in full when due, including transactions with counterparties such as issuers, brokers, Custodian Bank, and banks.

Credit risk are managed through policies such as: Investment Manager avoid trade settlements through Free of Payment ("FOP") method; the execution of cash payment and receipt of the securities are monitored by operation team through the regular cash and securities reconciliation procedures; transactions conducted with counterparties must be pre-approved by the Investment Manager's credit committee.

Counterparties are subject to daily credit feasibility analysis. Cash balance will only be placed in reputable banks with high quality credit ratings.

(i) Maximum exposure to credit risk

The following table is the maximum exposure to credit risk of financial assets in the statements of financial position:

18. MANAJEMEN RISIKO KEUANGAN (Lanjutan) ***18. FINANCIAL RISK MANAGEMENT*** *(Continued)*

a. Risiko Kredit (lanjutan) *a. Credit Risk (continued)*

(i) Eksposur maksimum terhadap risiko kredit (lanjutan) *(i) Maximum exposure to credit risk (continued)*

	2025	2024	
Efek bersifat utang	848,860	526,183	*Debt instruments*
Sukuk	201,206	-	*Sukuk*
Instrumen pasar uang	231,554	-	*Money market instruments*
Kas	383,543	167,929	*Cash*
Piutang transaksi efek	113,358	-	*Securities transaction receivables*
Piutang bunga dan dividen	6,737	6,694	*Interest and dividend receivables*
Piutang lain-lain	6,094	6,328	*Others receivables*
Total	1,791,352	707,134	*Total*

(ii) Kualitas kredit *(ii) Credit quality*

Pada tanggal 31 Desember 2025 dan 2024, aset-aset keuangan Reksa Dana dikategorikan sebagai belum jatuh tempo dan tidak mengalami penurunan nilai.

As at 31 December 2025 and 2024, the Mutual Fund's financial assets are categorized as neither past due nor impaired.

b. Risiko Pasar *b. Market Risk*

Nilai wajar arus kas masa depan dari suatu instrumen keuangan yang dimiliki oleh Reksa Dana dapat berfluktuasi karena perubahan harga pasar. Risiko pasar ini terdiri dari tiga elemen: risiko mata uang asing, risiko suku bunga, dan risiko harga.

The fair value of future cash flows of a financial instruments held by the Mutual Fund may fluctuate because of changes in market prices. This market risk comprises three elements: foreign currency risk, interest rate risk, and price risk.

(i) Risiko mata uang asing *(i) Foreign currency risk*

Reksa Dana tidak mempunyai risiko terhadap nilai tukar mata uang asing karena seluruh transaksi Reksa Dana dilakukan menggunakan mata uang fungsional. Pada tanggal 31 Desember 2025 dan 2024, Reksa Dana tidak memiliki aset dan liabilitas moneter dalam mata uang asing.

The Mutual Fund has no foreign exchange risks since all of the Mutual Fund's transactions are performed using the Mutual Fund's functional currency. As at December 31, 2025 and 2024, the Mutual Fund has no monetary assets and liabilities denominated in foreign currencies.

18. MANAJEMEN RISIKO KEUANGAN (Lanjutan)

b. Risiko Pasar (lanjutan)

(ii) Risiko suku bunga

a) Eksposur Reksa Dana terhadap risiko suku bunga

Mayoritas aset maupun liabilitas keuangan Reksa Dana tidak dikenakan bunga, oleh karenanya Reksa Dana tidak menghadapi risiko secara signifikan yang diakibatkan fluktuasi suku bunga pasar yang berlaku.

Reksa Dana dilarang terlibat dalam berbagai bentuk pinjaman, kecuali pinjaman jangka pendek yang berkaitan dengan penyelesaian transaksi.

Tabel berikut ini menyajikan aset dan liabilitas keuangan Reksa Dana pada nilai tercatat, yang dipisahkan menjadi aset/liabilitas dengan bunga mengambang dan tidak dikenakan bunga:

18. FINANCIAL RISK MANAGEMENT *(Continued)*

b. Market Risk (continued)

(ii) Interest rate risk

a) The Mutual Fund's exposure to interest rate risk

The majority of the Mutual Fund's financial assets and liabilities are non-interest bearing; as the result, the Mutual Fund is not subject to significant amounts of risk due to fluctuations in the prevailing levels of market interest rates.

The Mutual Fund is prohibited from engaging in various forms of borrowing, except short term borrowing related to the settlement of the transaction.

The following tables summarise the Mutual Fund's financial assets and liabilities at carrying value, divided into assets/liabilities with floating rate and non-interest bearing:

	2025				
	Bunga tetap/ *Fixed rate*	Bunga mengambang/ *floating rate* ≤1 bulan/ ≤1 *month*	Tidak dikenakan bunga/ *Non-interest bearing*	Total/ *Total*	
Aset keuangan					***Financial assets***
Portofolio efek					*Instrument portfolios*
- Efek bersifat ekuitas	-	-	1,812,081	1,812,081	*Equity instruments -*
- Efek bersifat utang	848,860	-	-	848,860	*Debt instrument -*
- Sukuk	201,206	-	-	201,206	*Sukuk -*
- Instrumen pasar uang	231,554	-	-	231,554	*Money market - instruments*
Kas	-	383,543	-	383,543	*Cash*
Piutang transaksi efek	-	-	113,358	113,358	*Securities transaction receivables*
Piutang bunga dan bagi hasil	-	-	6,737	6,737	*Interest and profit sharing receivables*
Piutang lain-lain	-	-	6,094	6,094	*Other receivables*
Total aset keuangan	1,281,620	383,543	1,938,271	3,603,434	***Total financial assets***
Liabilitas keuangan					***Financial liabilities***
Utang transaksi efek	-	-	50,531	50,531	*Securities transaction payables*
Beban akrual	-	-	9,035	9,035	*Accrued expenses*
Total liabilitas keuangan	-	-	59,566	59,566	***Total financial liabilities***
Total *repricing gap* - bunga	1,281,620	383,543		1,665,163	***Total interest repricing gap***

18. MANAJEMEN RISIKO KEUANGAN (Lanjutan) ***18. FINANCIAL RISK MANAGEMENT*** *(Continued)*

b. Risiko Pasar (lanjutan) *b. Market Risk (continued)*

(ii) Risiko suku bunga (lanjutan) *(ii) Interest rate risk (continued)*

a) Eksposur Reksa Dana terhadap risiko suku bunga (lanjutan) *a) The Mutual Fund's exposure to interest rate risk (continued)*

	2024				
	Bunga tetap/ *Fixed rate*	Bunga mengambang/ *floating rate* ≤1 bulan/ ≤1 *month*	Tidak dikenakan bunga/ *Non-interest bearing*	Total/ *Total*	
Aset keuangan					***Financial assets***
Portofolio efek					*Instrument portfolios*
- Efek bersifat ekuitas	-	-	1,502,309	1,502,309	*Equity instruments -*
- Efek bersifat utang	526,183	-	-	526,183	*Debt instruments -*
Kas	-	167,929	-	167,929	*Cash*
Piutang bunga dan dividen	-	-	6,694	6,694	*Interest and dividend receivables*
Piutang lain-lain	-	-	6,328	6,328	*Other receivables*
Total aset keuangan	526,183	167,929	1,515,331	2,209,443	***Total financial assets***
Liabilitas keuangan					***Financial liabilities***
Beban akrual	-	-	5,593	5,593	*Accrued expenses*
Total liabilitas keuangan	-	-	5,593	5,593	***Total financial liabilities***
Total *repricing gap* - bunga	526,183	167,929		694,112	***Total interest repricing gap***

b) Sensitivitas terhadap laba tahun berjalan *b) Sensitivity to profit for the year*

Pada tanggal 31 Desember 2025 dan 2024, risiko suku bunga dianggap tidak signifikan terhadap Reksa Dana karena sebagian besar aset dan liabilitas keuangan merupakan aset dan liabilitas keuangan yang dikenakan bunga tetap atau tidak dikenakan bunga.

As at December 31, 2025 and 2024, interest rate risk is not considered significant on the Mutual Fund since the majority of financial assets and liabilities are fixed rate or non interest-bearing.

(iii) Risiko harga *(iii) Price risk*

Instrumen investasi dalam portofolio Reksa Dana diukur dengan harga pasar wajar sehingga risiko fluktuasi harga adalah salah satu risiko yang dihadapi oleh Reksa Dana.

Instruments in the securities portfolio of the Mutual Fund are measured at their fair market prices and therefore fluctuations in price are one of the risks faced by the Mutual Fund.

Untuk mengelola risiko harga yang timbul dari investasi pada efek bersifat ekuitas, Reksa Dana melakukan diversifikasi portofolionya. Diversifikasi portofolio dilakukan sesuai dengan batasan yang ditentukan oleh kebijakan investasi Reksa Dana serta ketentuan yang berlaku.

To manage price risk arising from investment in equity instrument, the Mutual Fund diversifies its portfolio. The diversification of the portfolio is conducted in accordance with the limits determined by the Mutual Fund's investment policy and the prevailing regulations.

18. MANAJEMEN RISIKO KEUANGAN (Lanjutan)

b. Risiko Pasar (lanjutan)

(iii) Risiko harga (lanjutan)

Sensitivitas harga menunjukan dampak perubahan yang wajar dari harga pasar efek dalam portofolio Reksa Dana terhadap jumlah aset bersih yang dapat diatribusikan kepada pemegang unit, jumlah aset keuangan, dan liabilitas keuangan Reksa Dana. Sensitivitas suku bunga menunjukkan dampak perubahan yang wajar dari suku bunga pasar, termasuk yield dari efek dalam portofolio Reksa Dana, terhadap jumlah aset bersih yang dapat diatribusikan kepada pemegang unit, jumlah aset keuangan, dan liabilitas keuangan Reksa Dana.

Sesuai dengan kebijakan Reksa Dana, Manajer Investasi melakukan analisis dan memantau sensitivitas harga dan suku bunga secara *regular.*

c. Risiko Likuiditas

Nilai portofolio Reksa Dana pada tanggal dilakukannya penjualan kembali dan likuidasi Reksa Dana dipengaruhi oleh likuiditas pasar efek-efek dalam portofolio Reksa Dana. Efek-efek yang tidak likuid dapat memiliki nilai pasar wajar yang lebih rendah dari pada nilai efek-efek tersebut.

Jadwal jatuh tempo portofolio efek diungkapkan pada Catatan 4, sedangkan aset keuangan lainnya dan liabilitas keuangan akan jatuh tempo dalam waktu kurang dari 1 (satu) tahun.

Tabel berikut ini menggambarkan analisis liabilitas keuangan Reksa Dana ke dalam kelompok jatuh tempo yang relevan berdasarkan periode yang tersisa pada tanggal posisi keuangan sampai dengan tanggal jatuh tempo kontrak. Total dalam tabel adalah arus kas kontraktual yang tidak didiskontokan.

18. FINANCIAL RISK MANAGEMENT *(Continued)*

b. Market Risk (continued)

(iii) Price risk (continued)

The prices sensitivity shows the impact of the reasonable changes in the market value of instruments in the investment portfolios of the Mutual Funds to total net assets attributable to unit holders, total financial assets, and financial liabilities of the Mutual Funds. The interest rate sensitivity shows the impact of reasonable changes in market interest rates, including the yield of the instruments in the investments portfolio of the Mutual Funds to total net assets attributable to unit holders, total financial assets, and financial liabilities of the Mutual Funds.

In accordance with the Mutual Fund's policy,the Investment Managers analyze and monitor the price and the interest rate's sensitivities on a regular basis.

c. Liquidity Risk

The value of the Mutual Fund portfolio on the date of the resale and liquidation of the Mutual Fund is affected by the market liquidity of the securities in the Mutual Fundportfolio. Securities that are illiquid can have a lower fair market value than the value of these securities.

The maturity schedule for instrument portfolios is disclosed in Note 4, while other financial assets and financial liabilities are due in less than 1 (one) year.

The following table describes the analysis of the Mutual Funds financial liabilities into the relevant maturity groups based on the remaining period from the financial position date to the contract maturity date. The amounts in the table are the contractual undiscounted cash flows.

18. MANAJEMEN RISIKO KEUANGAN (Lanjutan) ***18. FINANCIAL RISK MANAGEMENT*** *(Continued)*

c. Risiko Likuiditas (lanjutan) *c. Liquidity Risk (continued)*

	2025				
	Kurang dari 1 bulan/ *less than 1 month*	1-3 bulan/ *1-3 month*	Lebih dari 3 bulan/ *more than 3 month*	Total/ *Total*	
Liabilitas keuangan					*Financial liabilities*
Utang transaksi efek	50,531	-	-	50,531	*Security transaction payables*
Beban akrual	9,035	-	-	9,035	*Accrued expense*
Total liabilitas keuangan	59,566	-	-	59,566	*Total financial liabilities*

	2024				
	Kurang dari 1 bulan/ *less than 1 month*	1-3 bulan/ *1-3 month*	Lebih dari 3 bulan/ *more than 3 month*	Total/ *Total*	
Liabilitas keuangan					*Financial liabilities*
Beban akrual	5,593	-	-	5,593	*Accrued expenses*
Total liabilitas keuangan	5,593	-	-	5,593	*Total financial liabilities*

d. Manajemen risiko permodalan

Manajer Investasi memonitor modal atas dasar nilai aset bersih yang diatribusikan kepada pemegang unit penyertaan. Jumlah aset *bersih* yang diatribusikan kepada pemegang unit penyertaan dapat berubah secara signifikan secara harian, di mana Reksa Dana bergantung kepada pembelian kembali dan penjualan unit penyertaan atas kebijaksanaan dari pemegang unit penyertaan secara harian. Tujuan Manajer Investasi ketika mengelola modal adalah untuk menjaga kemampuan Reksa Dana untuk melanjutkan kelangsungan hidup dalam rangka memberikan keuntungan bagi pemegang unit penyertaan dan mempertahankan basis modal yang kuat untuk mendukung pengembangan kegiatan investasi Reksa Dana secara efisien. Reksa Dana tidak tunduk pada persyaratan permodalan lain yang ditetapkan oleh pihak eksternal.

d. Capital risk management

The Investment Manager monitors the capital of the Mutual Fund based on the net assets attributable to holders of investment unit. The total net assets attributable to holders of investment unit may significantly change on a daily basis, as subscriptions and redemptions to/from the Mutual Fund are at the discretion of the holders of investment unit. The Investment Manager's objectives when managing capital are to maintain the Mutual Fund's ability to continue as a going concern in order to generate returns to holders of investment unit and to maintain a strong capital base to support the development of the investment activities of the Mutual Fund efficiently. The Mutual Fund is not subject to other externally imposed capital requirements.

19. RASIO-RASIO KEUANGAN / *19. FINANCIAL RATIOS*

Berikut ini adalah ikhtisar rasio-rasio keuangan Reksa Dana. Rasio-rasio ini dihitung berdasarkan Surat Keputusan Ketua Badan Pengawas Pasar Modal dan Lembaga Keuangan No. KEP-99/PM/1996 tanggal 28 Mei 1996.

Following is a summary of the Mutual Fund's financial ratios. These ratios are calculated in accordance with the Decree of the Chairman of Capital Market Supervisory Board and Financial Institution No. KEP-99/PM/1996 dated May 28, 1996.

Rasio keuangan untuk tahun-tahun yang berakhir pada tanggal 31 Desember 2025 dan 2024 (tidak diaudit) masing-masing adalah sebagai berikut:

Financial ratios for the years ended December 31, 2025 and 2024 (unaudited) are as follows:

	2025	2024	
Total hasil investasi (%)	57.40	(0.43)	*Total investment return (%)*
Hasil investasi setelah memperhitungkan beban pemasaran (%)	45.37	(8.09)	*Investment return after taking into account marketing expenses (%)*
Biaya Investasi (%)	2.86	2.55	*Investment expenses (%)*
Perputaran portofolio	2.07	0.86	*Portfolios turnover*
Penghasilan kena pajak (%)	-	1.30	*Taxable income (%)*

Tujuan penyajian ikhtisar rasio keuangan Reksa Dana ini adalah semata-mata untuk membantu memahami kinerja masa lalu dari Reksa Dana. Rasio-rasio ini seharusnya tidak dipertimbangkan sebagai indikasi bahwa kinerja masa depan Reksa Dana akan sama dengan kinerja masa lalu.

The purpose of the disclosure of the above financial ratios of the Mutual Fund is solely to provide easier understanding on the past performance of the Mutual Fund. These ratios should not be considered as an indication that the future performance would be the same as in the past.

20. REKLASIFIKASI AKUN / *20. ACCOUNT RECLASSIFICATION*

Akun tertentu dalam perubahan laporan posisi keuangan untuk tahun yang berakhir 31 Desember 2024 telah di reklasifikasi kembali sesuai dengan penyajian laporan poisisi keuangan untuk tahun yang berakhir tanggal 31 Desember 2025 adalah sebagai berikut:

Certain accounts in the statement of financial position for the year ended December 31, 2024 have been reclassified to comply with the presentation of the statement of financial position for the year ended December 31, 2025 as follows:

	Saldo sebelum reklasifikasi/ Balance before reclassification	Saldo setelah reklasifikasi/ *Balance after reclassification*	
Laporan posisi keuangan			*Statements of financial Position*
LIABILITAS			***LIABILITIES***
Beban akrual	5,513	5,593	*Accrued Expense*
Utang pajak	80	-	*Tax Payable*

20. REKLASIFIKASI AKUN (Lanjutan)

20. ACCOUNT RECLASSIFICATION *(Continued)*

	Saldo sebelum reklasifikasi/ *Balance before reclassification*	Saldo setelah reklasifikasi/ *Balance after reclassification*	
Laporan Laba Rugi dan Penghasilan Komprehensif Lain			*Statements of Profit or Loss and Other Comprehensive Income*
PENDAPATAN			***INCOME***
Keuntungan (kerugian) investasi yang belum direalisasi	(16,875)	(15,424)	*Unrealized gain (loss) on investments*
BEBAN			***EXPENSE***
Beban lain-lain	(16,879)	(18,330)	*Other expenses*

	2025	2024	
ASET			***ASSETS***
Portofolio efek			*Investment portfolios*
Efek bersifat ekuitas (harga perolehan Rp 22.100.432.715 pada tahun 2025 dan Rp 27.496.685.678 pada tahun 2024)	30.410.338.000	24.280.336.900	*Equity instruments (cost of Rp 22,100,432,715 in 2025 and Rp 27,496,685,678 in 2024)*
Efek bersifat utang (harga perolehan Rp 17.392.748.862 pada tahun 2025 dan Rp 8.235.377.625 pada tahun 2024)	14.245.560.465	8.504.169.003	*Debt instruments (cost of Rp 17,392,748,862 in 2025 and Rp 8,235,377,625 in 2024)*
Sukuk (harga perolehan Rp 3.348.400.000 pada tahun 2025 dan nihil pada tahun 2024)	3.376.649.161	-	*Sukuk (cost of Rp 3,348,400,000 in 2025 and nil in 2024)*
Instrumen pasar uang	3.885.939.511	-	*Money market instruments*
Total portofolio efek	51.918.487.137	32.784.505.903	*Total investment portfolios*
Kas	6.436.617.563	2.714.079.743	*Cash*
Piutang transaksi efek	1.902.366.923	-	*Securities transaction receivables*
Piutang bunga dan bagi hasil	113.148.266	108.196.115	*Interest and profit sharing receivables*
Piutang lain-lain	102.272.727	102.272.727	*Other receivblaes*
TOTAL ASET	60.472.892.616	35.709.054.488	***TOTAL ASSETS***
LIABILITAS			***LIABILITIES***
Utang transaksi efek	848.009.564	-	*Securities transaction payables*
Beban akrual	151.730.057	90.329.971	*Accrued expenses*
Utang pajak	-	25.578.960	*Tax payable*
Utang pajak lainnya	156.263	157.676	*Other tax payables*
TOTAL LIABILITAS	999.895.884	116.066.607	***TOTAL LIABILITIES***
TOTAL NILAI ASET BERSIH	59.472.996.732	35.592.987.881	***TOTAL NET ASSETS VALUE***
JUMLAH UNIT PENYERTAAN BEREDAR	1.857.656,5392	1.793.618,1707	***TOTAL OUTSTANDING INVESTMENT UNITS***
NILAI ASET BERSIH PER PER UNIT PENYERTAAN	32.015,07	19.844,24	***NET ASSETS VALUE PER INVESTMENT UNIT***

Catatan atas laporan keuangan terlampir merupakan bagian yang tidak terpisahkan dari laporan keuangan secara keseluruhan.

The accompanying notes to the financial statements form an integral part of these financial statements as a whole.

REKSA DANA SUCORINVEST
USD BALANCED FUND
INFORMASI KEUANGAN TAMBAHAN
LAPORAN LABA RUGI DAN PENGHASILAN KOMPREHENSIF LAIN
Untuk tahun yang berakhir pada tanggal
31 Desember 2025

REKSA DANA SUCORINVEST
USD BALANCED FUND
ADDITIONAL FINANCIAL INFORMATION
STATEMENTS OF PROFIT OR LOSS AND OTHER COMPREHENSIVE INCOME
For the year ended
December 31, 2025

(Dalam Rupiah, kecuali dinyatakan lain) *(Stated in Rupiah, unless otherwise stated)*

	2025	2024	
PENDAPATAN			***INCOME***
Pendapatan Investasi			*Investment Income*
Dividen	655.032.320	200.536.957	*Dividend*
Pendapatan bunga dan bagi hasil	540.754.037	2.045.066.489	*Interest and profit sharing income*
Keuntungan investasi yang telah direalisasi	10.318.069.836	1.270.531.879	*Realized gain on investments*
Keuntungan (kerugian) investasi yang belum direalisasi	11.674.989.402	(309.230.705)	*Unrealized gain (loss) on investments*
TOTAL PENDAPATAN	23.188.845.595	3.206.904.620	***TOTAL INCOME***
BEBAN			***EXPENSES***
Beban Investasi			*Investment Expenses*
Beban pengelolaan investasi	(887.493.903)	(961.495.716)	*Investment management fees*
Beban kustodian	(48.812.445)	(55.031.189)	*Custodian fees*
Beban lain-lain	(257.213.281)	(290.417.579)	*Other expenses*
TOTAL BEBAN	(1.193.519.629)	(1.306.944.484)	***TOTAL EXPENSES***
LABA SEBELUM PAJAK	21.995.325.966	1.899.960.136	***PROFIT BEFORE TAX***
BEBAN PAJAK PENGHASILAN	(4.415.041)	(43.845.898)	***INCOME TAX EXPENSE***
LABA TAHUN BERJALAN	21.990.910.925	1.856.114.238	***CURRENT YEAR PROFIT***
PENGHASILAN KOMPREHENSIF LAIN TAHUN BERJALAN SETELAH PAJAK	-	-	***OTHER COMPREHENSIVE INCOME CURRENT YEAR AFTER TAX***
PENGHASILAN KOMPREHENSIF TAHUN BERJALAN	21.990.910.925	1.856.114.238	***COMPREHENSIVE INCOME CURRENT YEAR***

Catatan atas laporan keuangan terlampir merupakan bagian yang tidak terpisahkan dari laporan keuangan secara keseluruhan.

The accompanying notes to the financial statements form an integral part of these financial statements as a whole.

	Transaksi dengan Pemegang Unit Penyertaan/ *Transaction with Unit Holders*	**Total Kenaikan Nilai Aset Bersih/ *Total Increase (Decrease) in Net Assets Value***	**Total Nilai Aset Bersih/ *Total Net Asset Value***	
Saldo per 1 Januari 2024	40.073.653.019	7.385.829.120	47.459.482.139	***Balance as at January 1, 2024***
Perubahan aset bersih pada tahun 2024				***Changes in net asset in 2024***
Penghasilan komprehensif tahun berjalan	-	1.856.114.238	1.856.114.238	*Comprehensive income current year*
Transaksi dengan pemegang unit penyertaan				*Transaction with unit holders*
Penjualan unit penyertaan	31.194.000	-	31.194.000	*Subscription for investment units*
Pembelian unit penyertaan	(13.753.802.496)	-	(13.753.802.496)	*Redemption of investment unit*
Saldo per 31 Desember 2024	26.351.044.523	9.241.943.358	35.592.987.881	***Balance as at December 31, 2024***
Perubahan aset bersih pada tahun 2025				***Changes in net assets in 2025***
Penghasilan komprehensif tahun berjalan	-	21.990.910.925	21.990.910.925	*Comprehensive income current year*
Transaksi dengan pemegang unit penyertaan				*Transaction with unit holders*
Distribusi unit penyertaan	(756.738.521)	-	(756.738.521)	*Distribution to unit holders*
Penjualan unit penyertaan	18.988.524.505	-	18.988.524.505	*Subscription for investment units*
Pembelian kembali unit penyertaan	(16.342.688.058)	-	(16.342.688.058)	*Redemption of investment unit*
Saldo per 31 Desember 2025	28.240.142.449	31.232.854.283	59.472.996.732	***Balance as at December 31, 2025***

Catatan atas laporan keuangan terlampir merupakan bagian yang tidak terpisahkan dari laporan keuangan secara keseluruhan.

The accompanying notes to the financial statements form an integral part of these financial statements as a whole.

	2025	2024	
Arus kas dari aktivitas operasi			***Cash flows from operating activities***
Pembelian efek bersifat ekuitas	(19.768.679.931)	(20.191.954.463)	*Purchase of equity instruments*
Penjualan efek bersifat ekuitas	34.334.765.079	8.147.063.712	*Proceeds from sale of equity instruments*
Pembelian efek bersifat utang dan sukuk	(31.024.993.554)	(24.000.472.595)	*Purchase of debt instruments and sukuk*
Penjualan efek bersifat utang dan sukuk	22.149.568.520	42.604.389.828	*Proceeds from sale of debt instruments and sukuk*
Penerimaan bunga efek bersifat utang dan bagi hasil sukuk	445.822.858	2.176.636.797	*Receipt of interest on debt instruments and profit sharing on sukuk*
Penerimaan bunga deposito berjangka	89.979.028	241.804	*Receipt of interest on time deposits*
Penerimaan dividen	655.032.320	200.536.957	*Receipt of dividend*
Pembayaran piutang lain-lain	-	(102.272.261)	*Other receivable*
Pembayaran jasa pengelolaan investasi	(846.258.283)	(979.919.504)	*Payment of investment management fees*
Pembayaran jasa kustodian	(46.610.687)	(56.412.253)	*Payment of custodian fees*
Pembayaran beban lain-lain	(239.251.944)	(289.442.374)	*Payment of other expenses*
Pembayaran pajak kini	(29.994.001)	(18.266.938)	*Payment of current tax*
Kas bersih yang dihasilkan dari aktivitas operasi	5.719.379.405	7.490.128.710	*Net cash provided by operating activities*
Arus kas dari aktivitas pendanaan			***Cash flows from financing activities***
Distribusi kepada unit penyertaan	(756.738.521)	-	*Distribution to unit holders*
Penerimaan dari penjualan unit penyertaan	18.988.524.505	31.194.000	*Proceed from subscription for investment units*
Pembayaran untuk pembelian kembali unit penyertaan	(16.342.688.058)	(13.753.802.496)	*Payments on redemption of investment units*
Kas bersih yang dihasilkan dari (digunakan untuk) aktivitas pendanaan	1.889.097.926	(13.722.608.496)	*Net cash provided by (used to) financing activities*
Kenaikan (penurunan) kas dan setara kas	7.608.477.331	(6.232.479.786)	***Increase (decrease) on cash and cash equivalent***
Kas dan setara kas pada awal tahun	2.714.079.743	8.946.559.529	***Cash and cash equivalent at the beginning of the year***
Kas dan setara kas pada akhir tahun	10.322.557.074	2.714.079.743	***Cash and cash equivalent at the end of the year***
Kas dan setara kas terdiri dari:			***Cash and cash equivalent is consist of:***
Kas	6.436.617.563	2.714.079.743	*Cash*
Deposito berjangka	3.885.939.511	-	*Time deposits*
Total kas dan setara kas	10.322.557.074	2.714.079.743	***Total cash and cash equivalent***

Catatan atas laporan keuangan terlampir merupakan bagian yang tidak terpisahkan dari laporan keuangan secara keseluruhan.

The accompanying notes to the financial statements form an integral part of these financial statements as a whole.

PERPAJAKAN / *TAXATION*

a. Pajak Penghasilan / *Income Tax*

Rekonsiliasi antara laba sebelum pajak menurut laporan laba rugi dan penghasilan komprehensif lain dengan laba (rugi) kena pajak yang dihitung oleh Reksa Dana untuk tahun-tahun yang berakhir pada tanggal 31 Desember 2025 dan 2024 adalah sebagai berikut.

The reconciliation between the profit before tax, as shown in the statements of profit loss and other comprehensive income with taxable profit (loss) calculated by the Mutual Fund for the years ended December 31, 2025 and 2024 are as follows.

	2025	2024	
Laba sebelum pajak	21.995.325.966	1.899.960.136	*Profit before tax*
Ditambah (dikurangi):			*Add (less):*
Beban yang tidak dapat dikurangkan	1.193.519.629	1.304.476.176	*Non deductible expenses*
Pendapatan yang pajaknya bersifat final			*Income subject to final tax*
- Bunga dari efek bersifat utang dan bagi hasil sukuk	(450.205.692)	(2.044.824.685)	*Interest income on - debt instruments and profit sharing on sukuk*
- Bunga deposito berjangka	(90.548.345)	(241.804)	*Interest income on - time deposits*
- Pendapatan dividen	(655.032.320)	(200.536.957)	*Dividend income -*
- Keuntungan yang telah direalisasi	(10.853.069.794)	(1.241.851.741)	*Realized gain - on investment*
- (Keuntungan) kerugian investasi yang belum direalisasi	(11.504.585.073)	399.287.471	*Unrealized (gain) loss - on investment*
(Rugi) laba kena pajak	(364.595.629)	116.268.596	*Taxable (loss) profit*
Pajak penghasilan	-	25.578.960	*Income tax*
Pajak dibayar dimuka	-	-	*Prepaid taxes*
Kurang bayar pajak	-	25.578.960	*Tax under payment*